

YBL6590 系列产品配件图册

YBL6590 Series Bus Parts Catalog

说　　明

Notes

感谢您选择亚星牌汽车!

Thank you for choosing ASIASTAR!

- 本手册适用于亚星生产的 YBL6590 系列纯电动客车及在此基础上进行改装的专用车。
- This Catalog is applicable to the YBL6590 series battery electric buses produced by ASIASTAR and the specialized vehicles modified based on them.
- 由于产品质量和技术水平的不断提高，本公司不断对车辆的外形、内饰、技术规格加以改进，本手册所载图片、数据和说明可能与实际情形不符，仅供参考，错误与疏忽亦在所难免，因此，敬请原谅，勿作为定货验收及法律诉求的依据。
- The consistent enhancement of product quality and technological advancements have led to notable improvements in the appearance, interiors, and technical specifications of our company's vehicles. Please note that the images, data, and instructions in this manual are provided for reference only and may not accurately depict the actual situation. There is a possibility of errors or omissions due to human negligence. Therefore, we kindly request you not to rely on them as the sole basis for order acceptance or legal claims.
- 零件放置框
- Parts placement box

类别 Category	示例 Example	解释 Explanation
局部放大框 Partial enlarged box	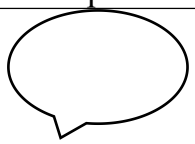	一个或多个零件的局部放大图，开口位置指示零件的安装位置 A partial enlarged view of one or more parts, with the opening position indicating the installation position of the part
零件放置框 Parts placement box	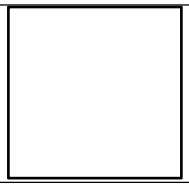	一个或有装配关系的多个零件的放置框 A placement box for one or more parts with an assembly relationship

本零配件图册中列出了亚星产品的各主要总成及各主要结构，为了更准确的购买到本公司的原厂配件，建议您在购买配件时注意以下事项：

This Catalog lists the main assemblies and main structures of ASIASTAR products. In order to purchase our company's original parts more accurately, it is recommended that you pay attention to the following matters when purchasing parts:

1、 您在购买配件时请告知所购车型、车辆识别代号、配件所属的总成号、配件名称、配件编号， 以便我们准确地为您提供配件；

1. When purchasing parts, please inform the purchased model, vehicle identification code, assembly number to which the parts belong, part name, and part number so that we can accurately provide you with parts;

2、 购买配件时请以实物为主，配件图册仅供参考。

2. When purchasing parts, please focus on the actual objects. The parts catalog is for reference only.

目　　录

Table of Contents

1	车身部分 Vehicle Body	1
2	整车附件 Vehicle Accessories	17
3	内饰 Interior Trims	20
4	外饰 Exterior Trims	46
5	动力部分 Power Part	74
6	底盘部分 Chassis	87

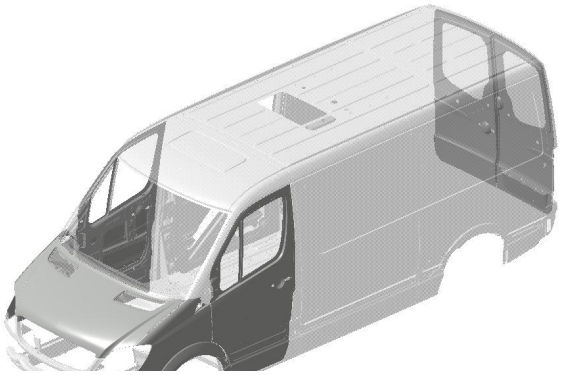

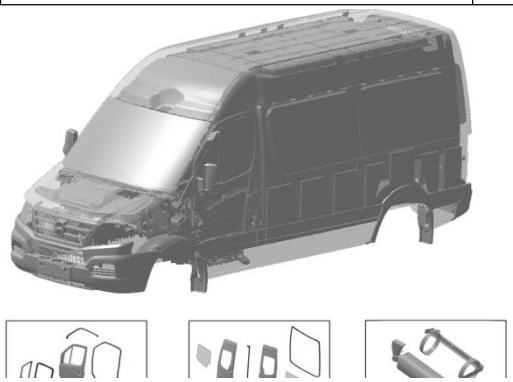

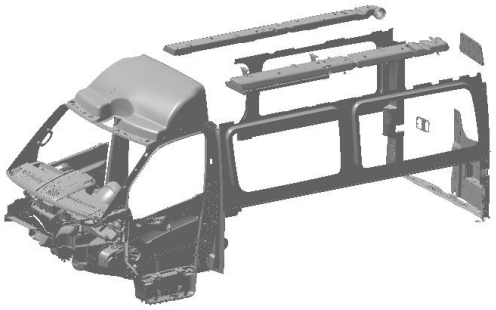

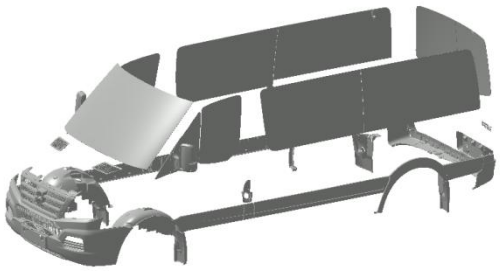

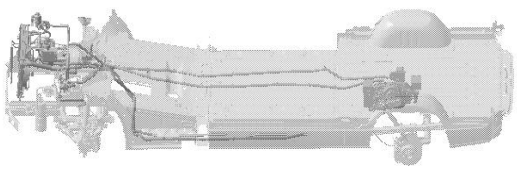

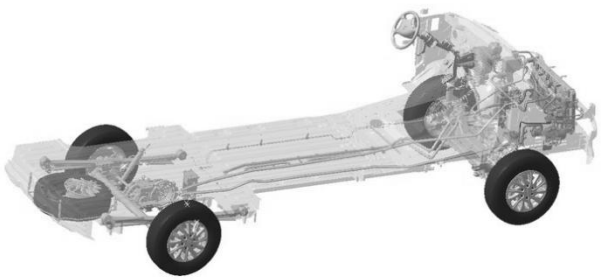

7	低压部分 Low Voltage Part	112

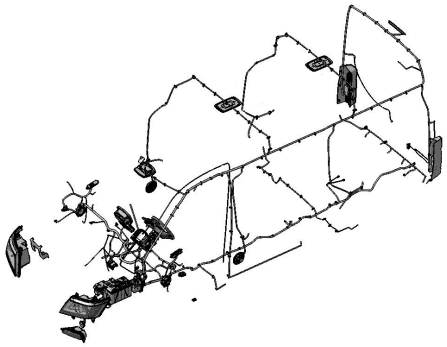

8	空调部分 A/C	142

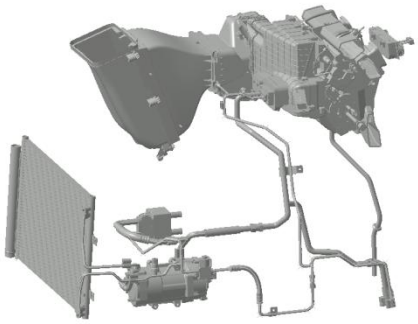

9	高压部分 High Voltage Part	151

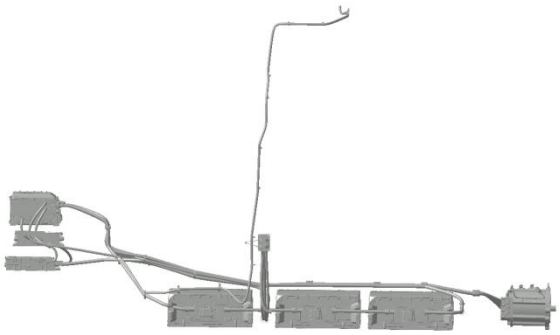

一、 车身部分

I. Vehicle Body

1.1	EZ12201130100	发动机罩总成 Engine Hood Assembly	

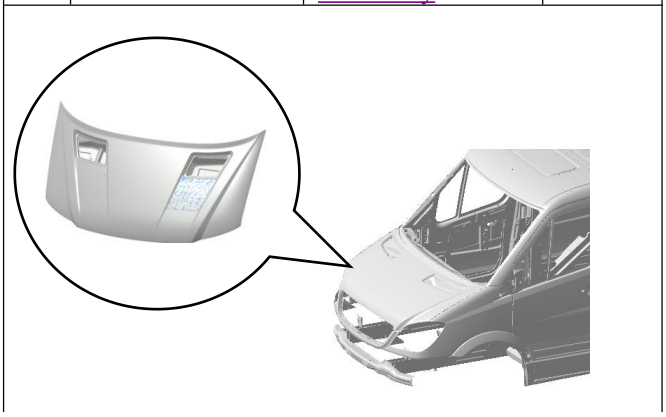

1.2	EZ12201211000	前门总成 Front Door Assembly	

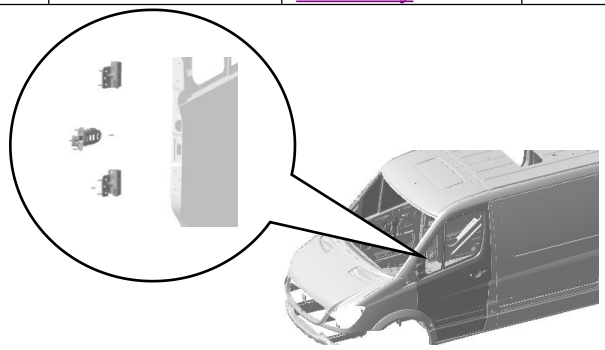

1.3	EZ12201218000	尾门总成 Tailgate assembly	

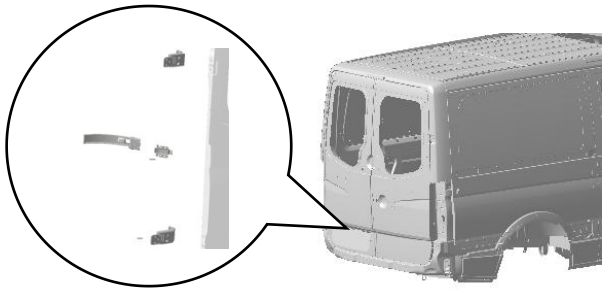

1.4	EZ12201231001	翼子板 Fender	

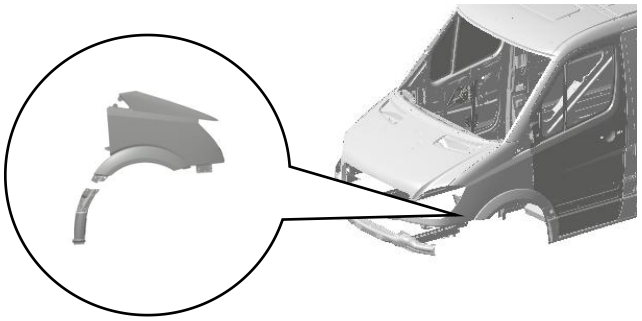

1.5	EZ12201330025	前门玻璃、前门玻璃升降器总成 Front Door Glass, Front Door Glass Lifter Assembly	

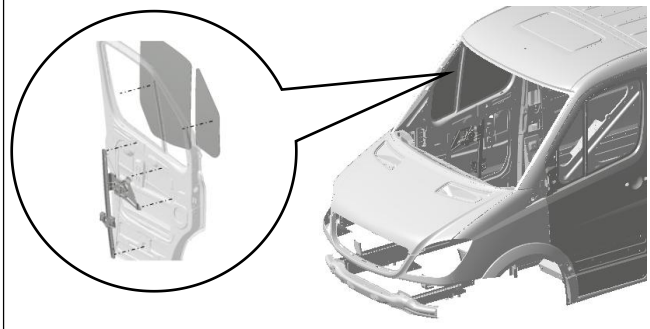

1.6	EZ12201340004	前门锁 Front door lock	

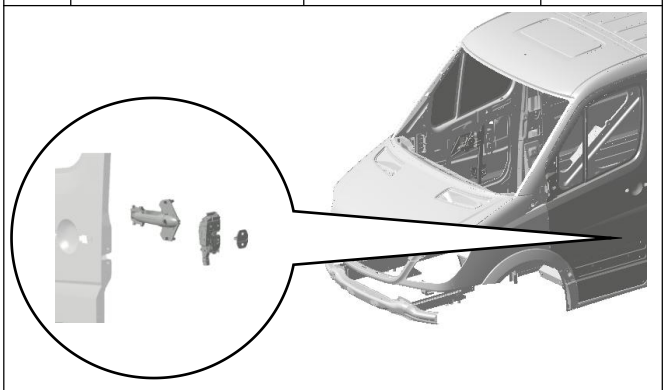

1.7	EZ12201340023	尾门锁 Tailgate lock	

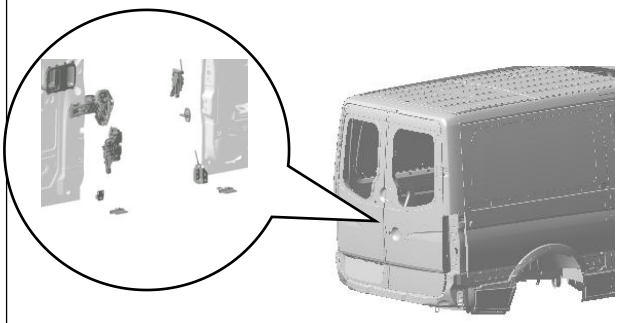

1.8	FZ9B591560005	安全带 Seat belt	

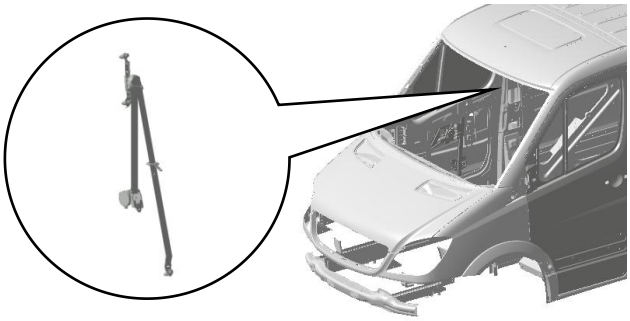

1.9		前舱底部防护 Bottom protection of front compartment	

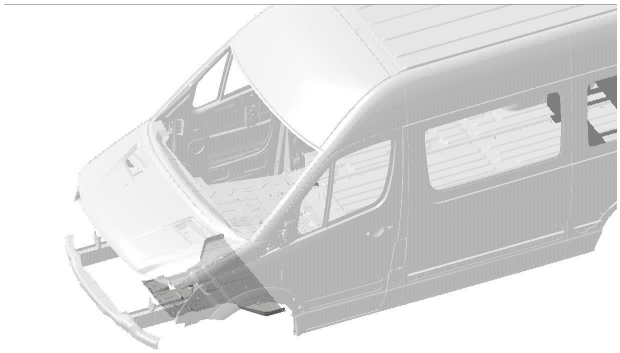

1.10		侧移门 Side sliding door	

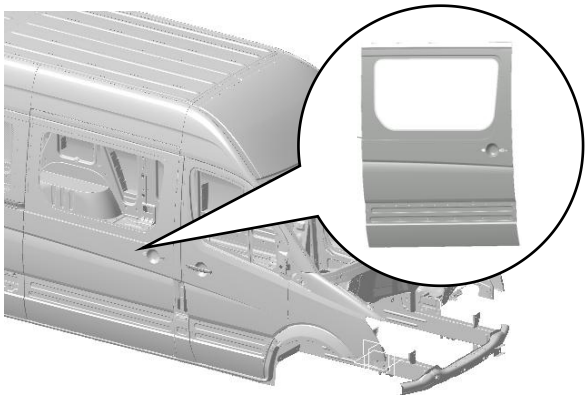

返回主目录

Return to main directory

1.1 发动机罩

1.1 Engine hood

系统名称 System Name	总成名称 Assembly Name
车身 Vehicle body	发动机罩 Engine hood

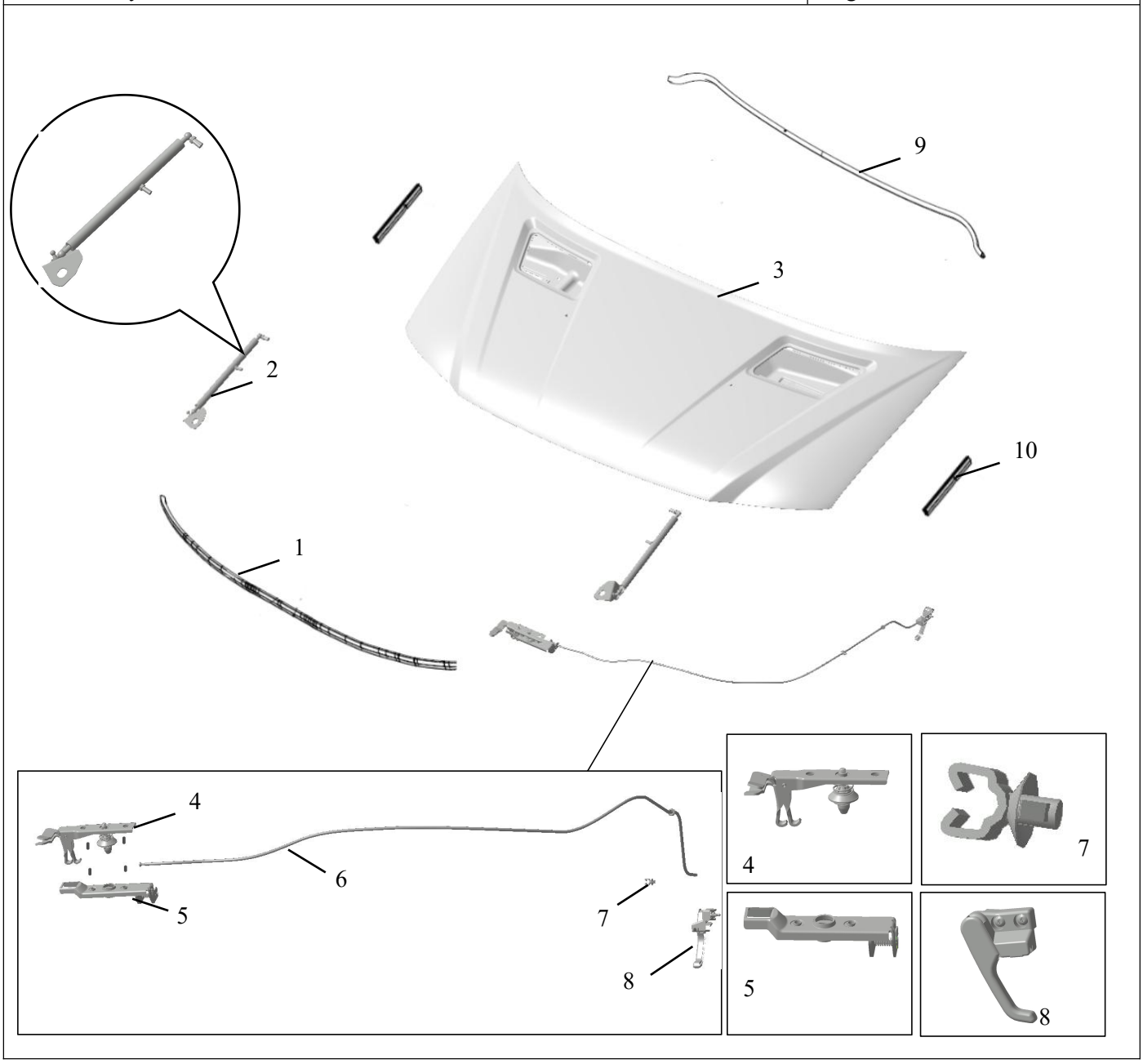

序号 S/N	编码 Coding	部件名称 Part Name	数量 Qty.	单位 Unit	备注 Remarks
1	FZ9B591130003	发动机舱前端密封条 Front sealing strip of engine compartment	1	件 Pcs	
2	FZ9B591130015	气弹簧撑杆总成 Air spring strut assembly	2	件 Pcs	
	FZ9B591130013	气弹簧撑杆左下安装支架 Lower left mounting bracket of air spring strut	1	件 Pcs	左右对称 Bilateral symmetry
	FZ9B591130014	气弹簧撑杆右下安装支架 Lower right mounting bracket of air spring strut	1	件 Pcs	左右对称 Bilateral symmetry
3	EZ12201130100	发动机罩总成 Engine Hood Assembly	1	件 Pcs	
4	EZ12201131020	发动机罩锁上部总成 Engine hood lock upper assembly	1	件 Pcs	
系统名称 System Name			总成名称 Assembly Name		
车身 Vehicle body			发动机罩 Engine hood		

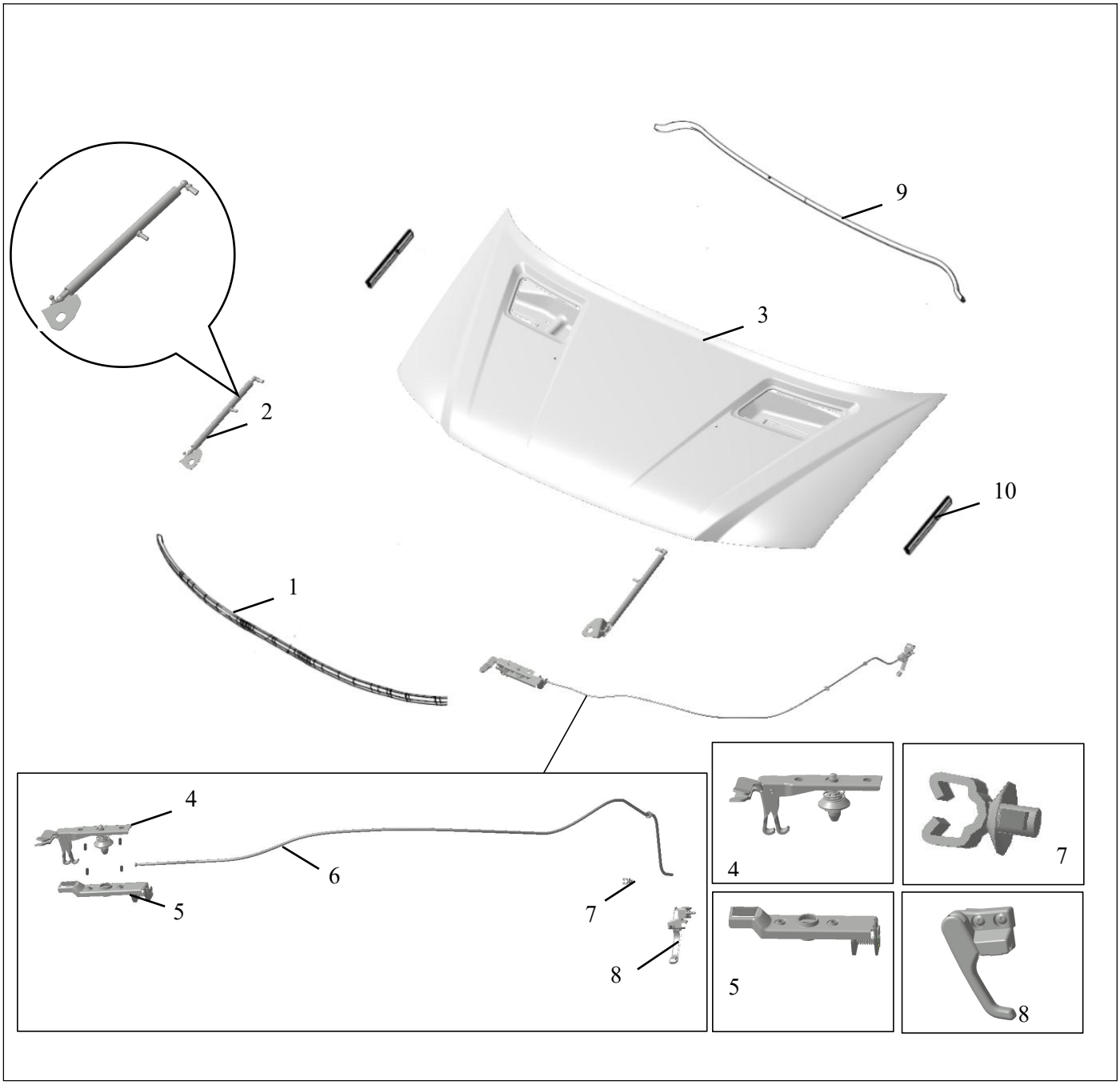
9
3
2
10
1
4
6
5
7
8
4
7
5
8

序号 S/N	编码 Coding	部件名称 Part Name	数量 Qty.	单位 Unit	备注 Remarks
5	EZ12201131008	发动机罩锁下部总成 Engine hood lock lower assembly	1	件 Pcs	
	Q1840625	六角法兰面螺栓 M06*1.0*25,8.8 级,镀彩锌 Hexagon flange bolt M06*1.0*25, grade 8.8, color zinc plated	4	件 Pcs	
6	EZ12201131017	发动机罩锁拉索总成 Engine hood release cable assembly	1	件 Pcs	
7	EZ12201340059	机盖线卡 Hood wire clip	1	件 Pcs	
8	EZ12201131016	发动机罩锁释放扳手总成 Engine hood release lever assembly	1	件 Pcs	
9	FZ9B591130019	发动机舱密封条 Engine compartment sealing strip	1	件 Pcs	
10	FZ9B591130005	发动机舱侧密封条 Engine compartment side sealing strip	2	件 Pcs	

返回分目录

Return to subdirectory

1.2 前门（左右对称）

1.2 Front door (bilateral symmetry)

系统名称 System Name	总成名称 Assembly Name
车身 Vehicle body	前门(左) Front door (left)

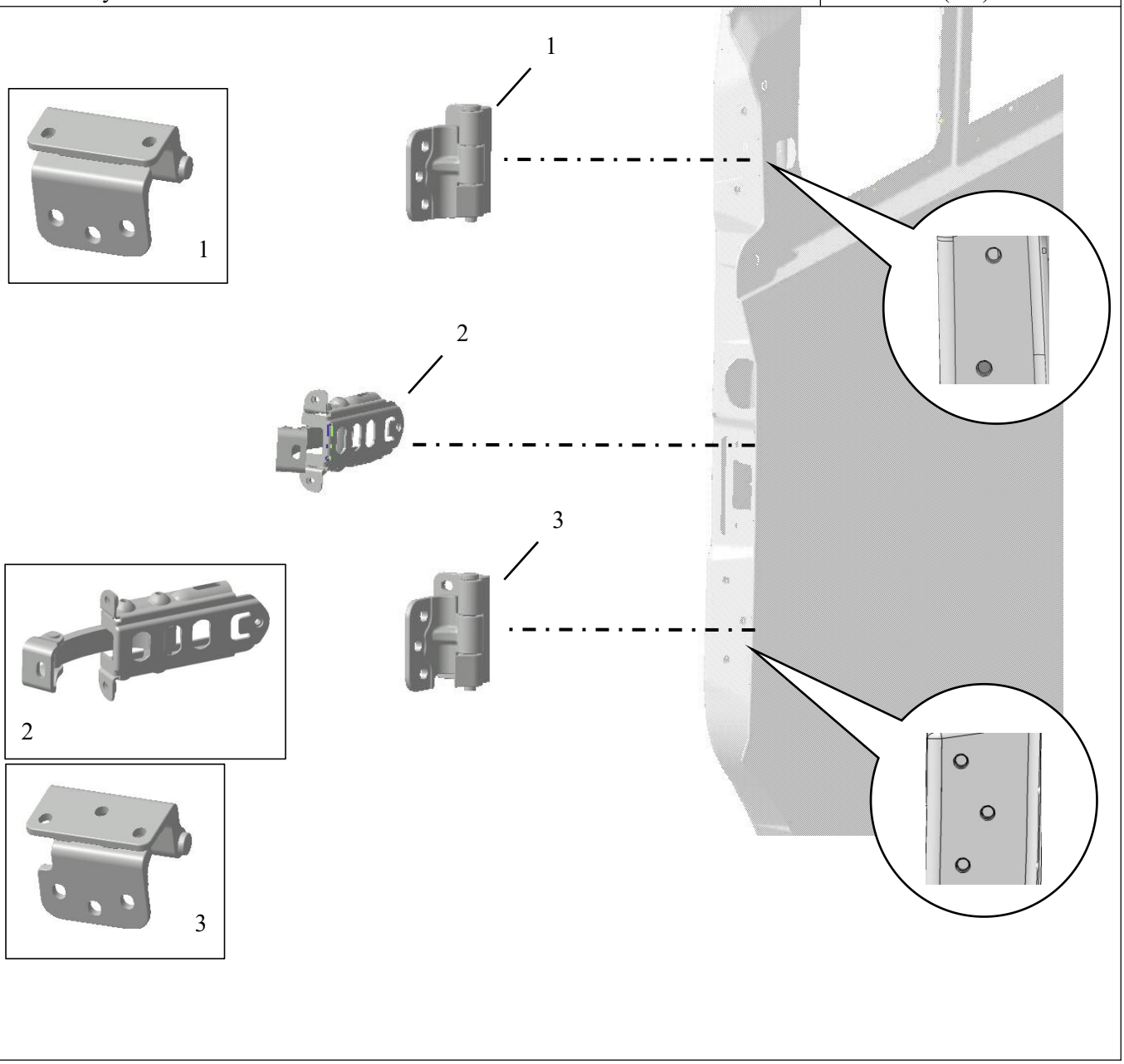

序号 S/N	编码 Coding	部件名称 Part Name	数量 Qty.	单位 Unit	备注 Remarks
1	EZ12201215011	左前门上铰链 Front left door upper hinge	1	件 Pcs	左右对称 Bilateral symmetry
	Q215B0820F6	内六角花形盘头螺钉 M08*1.25*20,达克罗，银灰色 Hexagon socket pan head screw M08*1.25*20, Dacromet, silver gray	5	件 Pcs	
2	EZ12201330033	前门限位器总成 Front door check assembly	1	件 Pcs	左右通用 Universal for left and right
	Q215B0816F6	内六角花形盘头螺钉 M08*1.25*16,达克罗，银灰色 Hexagon socket pan head screw M08*1.25*16, Dacromet, silver gray	1	件 Pcs	
	Q1840616F3	六角法兰面螺栓 M06*1.0*16,镀锌，彩虹色钝化 Hexagon flange bolt M06*1.0*16, galvanized, iridescent passivation	3	件 Pcs	
3	EZ12201215013	左前门下铰链 Front left door lower hinge	1	件 Pcs	左右对称 Bilateral symmetry
	Q215B0820F6	内六角花形盘头螺钉 M08*1.25*20,达克罗，银灰色 Hexagon socket pan head screw M08*1.25*20, Dacromet, silver gray	6	件 Pcs	

返回分目录

Return to subdirectory

1.3 尾门

1.3 Tailgate

系统名称 System Name	总成名称 Assembly Name
车身 Vehicle body	尾门（左） Tailgate (left)

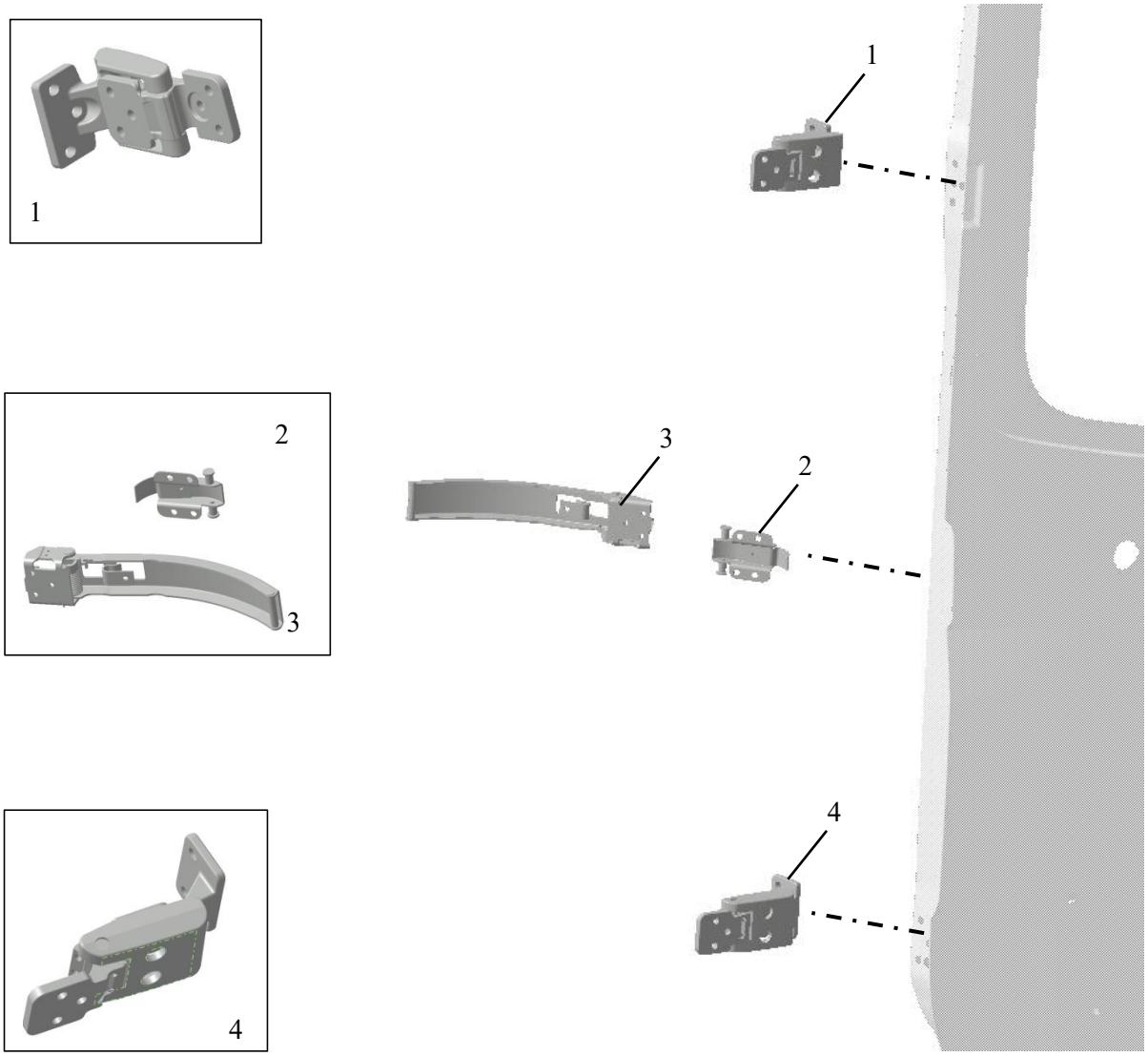

序号 S/N	编码 Coding	部件名称 Part Name	数量 Qty.	单位 Unit	备注 Remarks
1	EZ12201215021	左后门上铰链 Left rear door upper hinge	1	件 Pcs	
2	EZ12201330034	后门限位挡块总成 Rear door limit stop assembly	2	件 Pcs	
3	FZ9B591330645	左后门限位器总成 Rear left door check assembly	1	件 Pcs	左右对称 Bilateral symmetry
	FZ9B591330646	右后门限位器总成 Rear right door check assembly	1	件 Pcs	左右对称 Bilateral symmetry
	Q1840616F31	六角法兰面螺栓 M06*1.0*16,镀锌，黑色钝化 Hexagon flange bolt M06*1.0*16, galvanized, black passivation	7	件 Pcs	
4	EZ12201215023	左后门下铰链 Left rear door lower hinge	1	件 Pcs	
	Q215B0820F6	内六角花形盘头螺钉 M08*1.25*20,达克罗，银灰色 Hexagon socket pan head screw M08*1.25*20, Dacromet, silver gray	12	件 Pcs	单个铰链各 6 个 6 for each single hinge

返回分目录

Return to subdirectory

1.4 翼子板

1.4 Fender

系统名称 System Name	总成名称 Assembly Name
车身 Vehicle body	翼子板 Fender

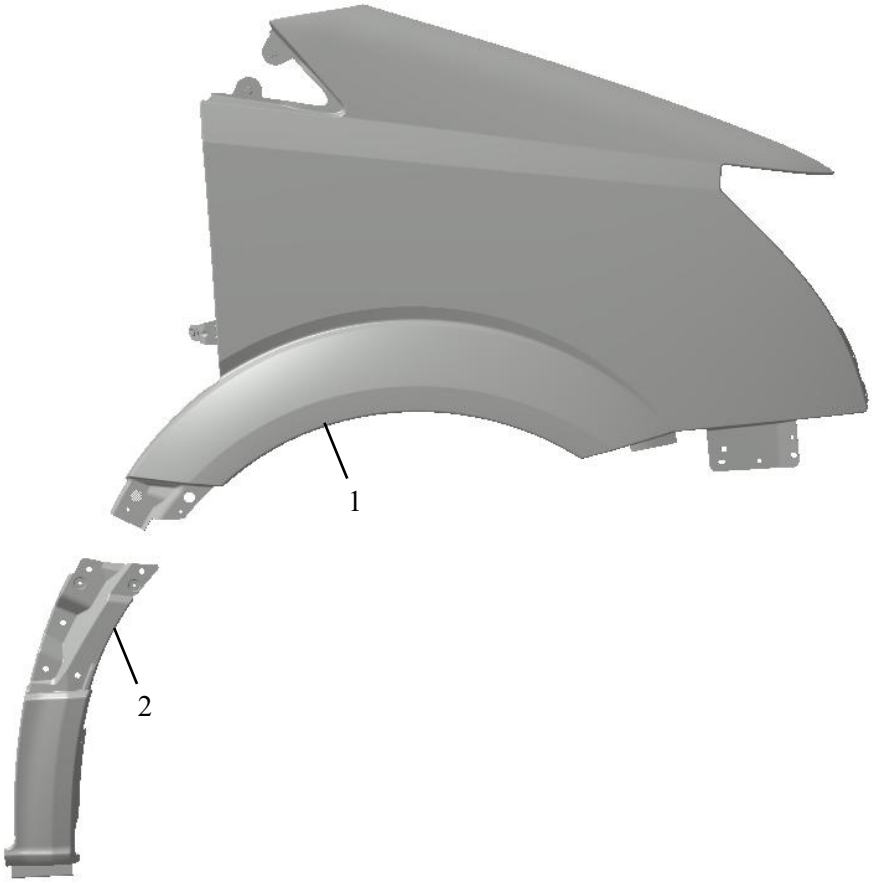

序号 S/N	编码 Coding	部件名称 Part Name	数量 Qty.	单位 Unit	备注 Remarks
1	EZ12201231001	左翼子板 Left fender	1	件 Pcs	
	FZ9B751150013	翼子板左侧流水槽-电动车 Left gutter channel of fender - electric vehicle	1	件 Pcs	
	EZ12201232001	右翼子板 Right fender	1	件 Pcs	
	FZ9B751150014	翼子板右侧流水槽-电动车 Right gutter channel of fender - electric vehicle	1	件 Pcs	
	Q1420616	六角头螺栓和弹簧垫圈组合件 M06*1.0*16 Hexagon bolt and spring washer assembly M06*1.0*16	18	件 Pcs	左右各 9 个 9 on the left and right respectively
	Q402B06	大垫圈-A 级Φ06 Large washer - grade A Φ06	18	件 Pcs	左右各 9 个 9 on the left and right respectively
2	EZ12201231002	左翼子板下板 Lower plate of left fender	1	件 Pcs	
	EZ12201232002	右翼子板下板 Lower plate of right fender	1	件 Pcs	
	Q32006	六角法兰面螺母 M06*1.0 Hexagon flange nut M06*1.0	4	件 Pcs	左右各 2 个 2 on the left and right respectively

返回分目录

Return to subdirectory

1.5 前门玻璃、前门玻璃升降器总成

1.5 Front door glass, front door glass lifter assembly

系统名称 System Name	总成名称 Assembly Name
车身 Vehicle body	前门玻璃、前门玻璃升降器总成 Front Door Glass, Front Door Glass Lifter Assembly

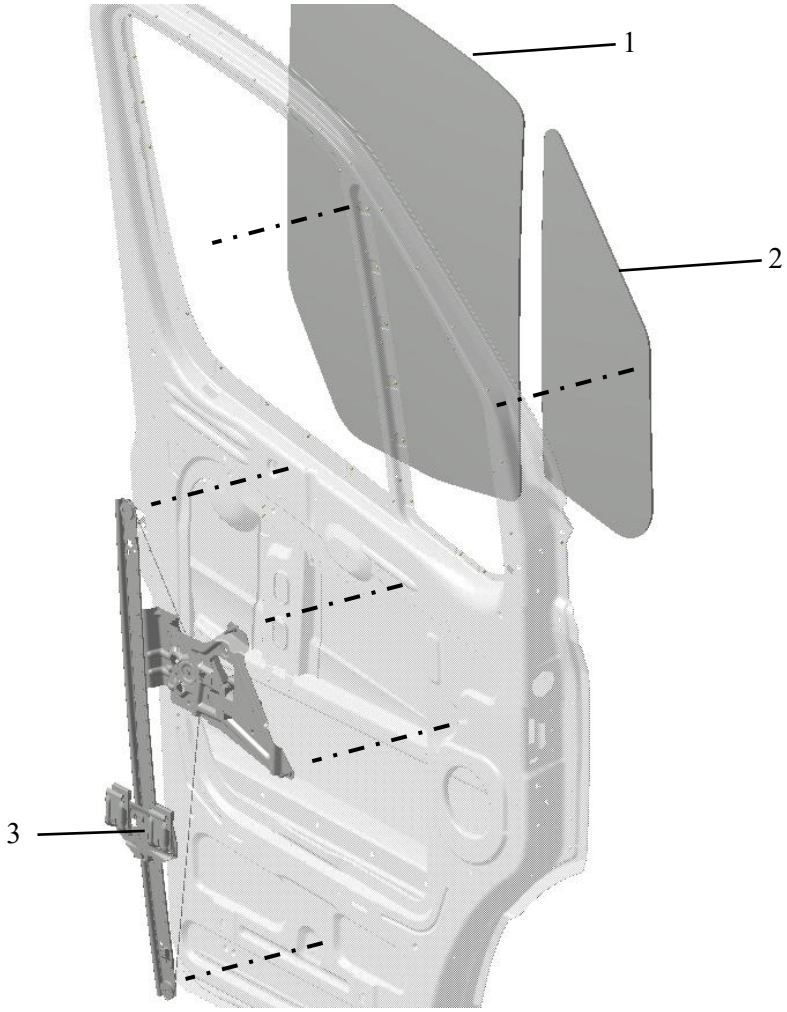

序号 S/N	编码 Coding	部件名称 Part Name	数量 Qty.	单位 Unit	备注 Remarks
1	EZ12201330211B	左前门玻璃 Front left door glass	1	件 Pcs	
	EZ12201330212B	右前门玻璃 Front right door glass	1	件 Pcs	与左件对称 Symmetrical to the left part
2	EZ12201330213B	左前门固定玻璃 Front left door fixed glass	1	件 Pcs	
	EZ12201330214B	右前门固定玻璃 Front right door fixed glass	1	件 Pcs	与左件对称 Symmetrical to the left part
3	EZ12201330025	左前门电动玻璃升降器总成 Front left door power glass lifter assembly	1	件 Pcs	
	EZ12201330026	右前门电动玻璃升降器总成 Front right door power glass lifter assembly	1	件 Pcs	与左件对称 Symmetrical to the left part
	Q32006F3	六角法兰面螺母 M06*1.0,镀锌，彩虹色钝化 Hexagon flange nut M06*1.0, galvanized, iridescent passivation	4	件 Pcs	
	Q1840616F6	六角法兰面螺栓 M06*1.0*16,达克罗，银灰色 Hexagon flange bolt M06*1.0*16, Dacromet, silver gray	4	件 Pcs	

返回分目录

Return to subdirectory

1.6 前门锁

1.6 Front door lock

系统名称 System Name	总成名称 Assembly Name
车身 Vehicle body	前门锁 Front door lock

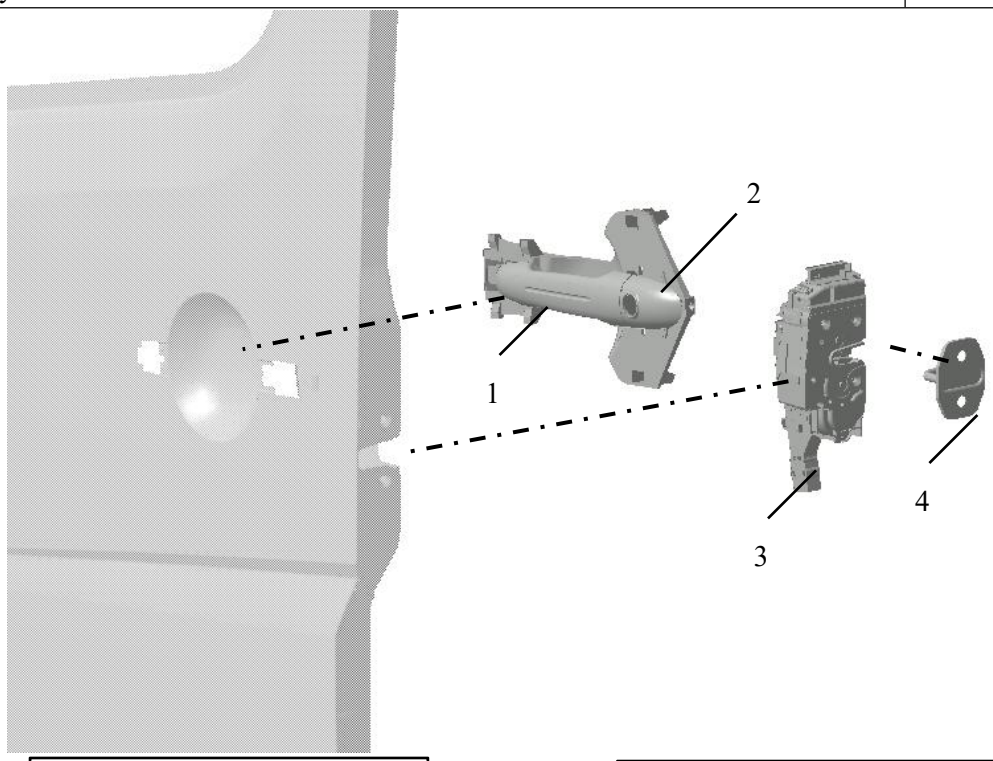

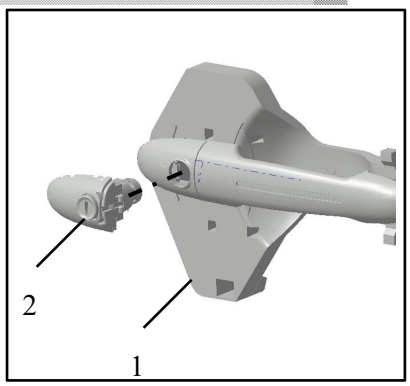

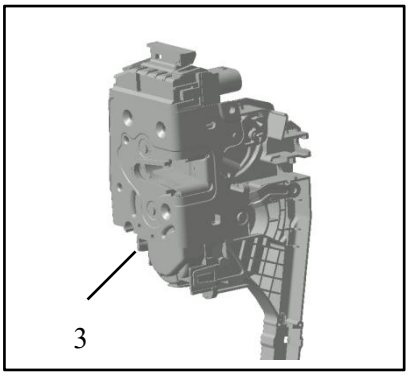

序号 S/N	编码 Coding	部件名称 Part Name	数量 Qty.	单位 Unit	备注 Remarks
1	EZ12201340003	左前门外把手总成 Front left door outer handle assembly	1	件 Pcs	
	Q2714216F3	十字槽盘头自攻螺钉 ST4.2*16,镀锌，彩虹色钝化 Cross recessed pan head self-tapping screw ST4.2*16, galvanized, iridescent passivation	2	件 Pcs	
2	EZ12201340057	门锁芯总成 Door lock cylinder assembly	1	件 Pcs	
	Q2140512F3	十字槽盘头螺钉 M5*0.8*12,镀锌，彩虹色钝化 Cross recessed pan head screw M5*0.8*12, galvanized, iridescent passivation	1	件 Pcs	
3	EZ12201340004	左前门中控锁总成 Central door lock assembly of left front door	1	件 Pcs	
	Q2420620F3	十字槽半沉头螺钉和锁紧垫圈组 M06*1.0*20,镀锌，彩虹 Cross recessed countersunk head screw and lock washer set M06*1.0*20, galvanized, iridescent	3	件 Pcs	
4	EZ12201340062	门锁扣总成 Door lock striker assembly	1	件 Pcs	
	Q2580820T1F6	内六角花形沉头螺钉 M08*1.25*20,8.8,达克罗，银灰色 Hexagon socket countersunk head screw M08*1.25*20, grade 8.8, Dacromet, silver gray	2	件 Pcs	

返回分目录

Return to subdirectory

1.7 尾门锁

1.7 Tailgate lock

系统名称 System Name	总成名称 Assembly Name
车身 Vehicle body	尾门锁 Tailgate lock

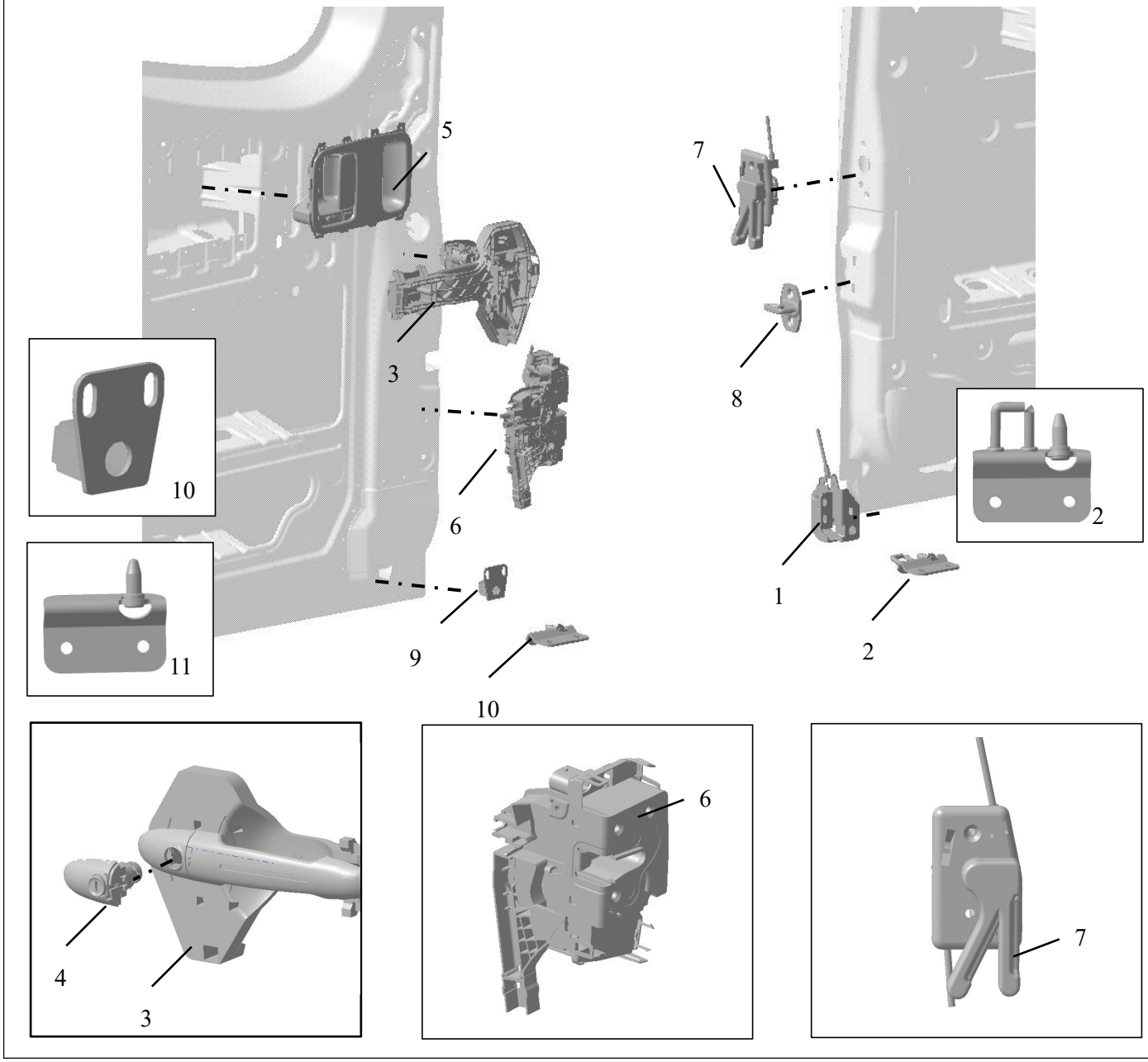

序号 S/N	编码 Coding	部件名称 Part Name	数量 Qty.	单位 Unit	备注 Remarks
1	EZ12201340033	尾门辅助锁总成 Tailgate auxiliary lock assembly	3	件 Pcs	
	Q215B0616F6	内六角花形盘头螺钉 M06*1.0*16,达克罗，银灰色 Hexagon socket pan head screw M06*1.0*16, Dacromet, silver gray	11	件 Pcs	
2	EZ12201340067	尾门辅助锁扣总成 Tailgate auxiliary lock striker assembly	3	件 Pcs	
	Q215B0816F6	内六角花形盘头螺钉 M08*1.0*16,达克罗，银灰色 Hexagon socket pan head screw M08*1.0*16, Dacromet, silver gray	8	件 Pcs	
3	EZ12201340018	右尾门外把手总成 Right tailgate outer handle assembly	1	件 Pcs	
	Q2714216F3	十字槽盘头自攻螺钉 ST4.2*16,镀锌，彩虹色钝化 Cross recessed pan head self-tapping screw ST4.2*16, galvanized, iridescent passivation	2	件 Pcs	

系统名称 System Name	总成名称 Assembly Name
车身 Vehicle body	尾门锁 Tailgate lock

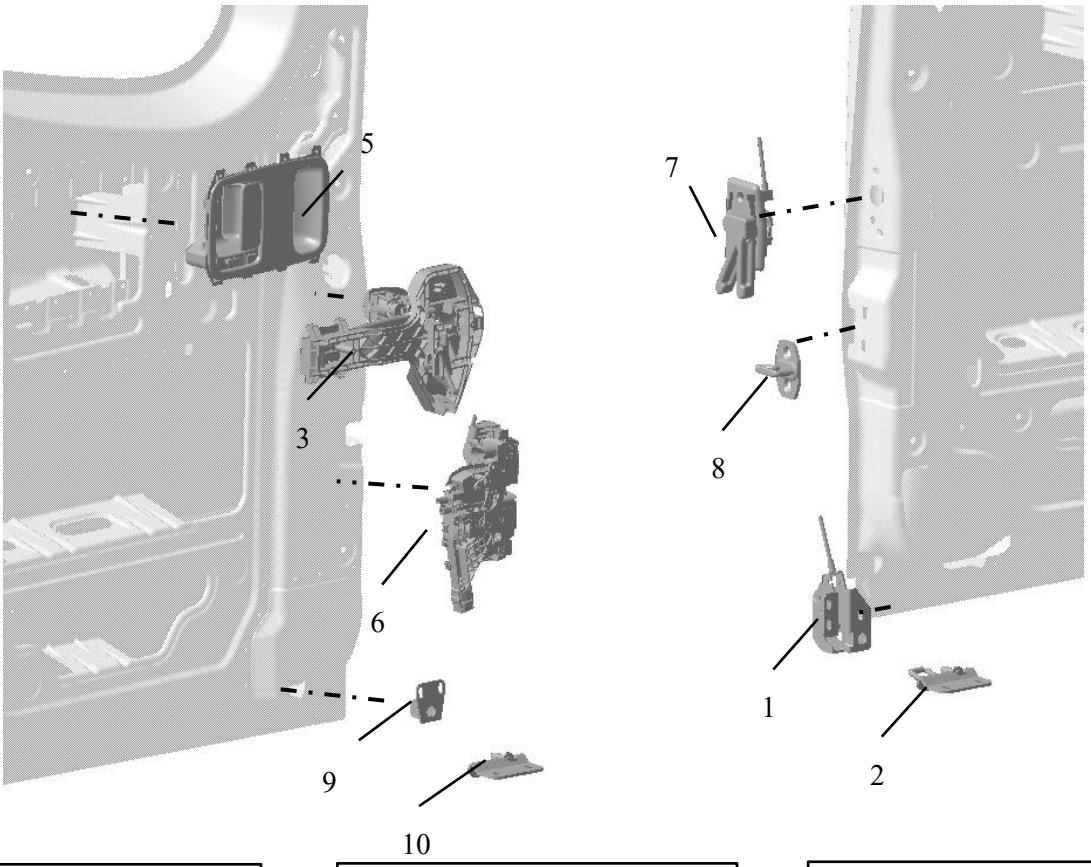

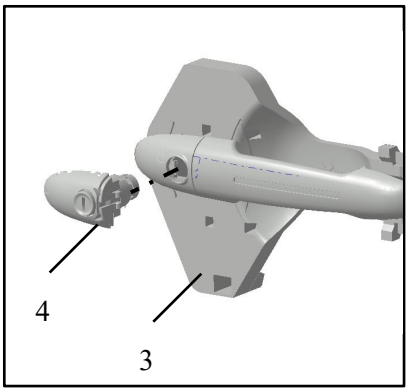

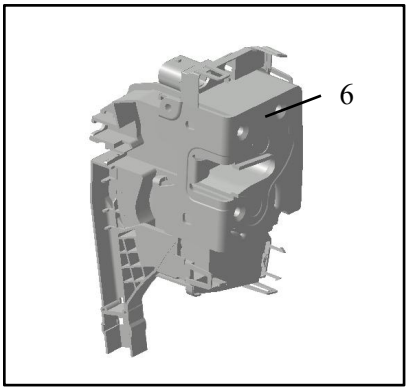

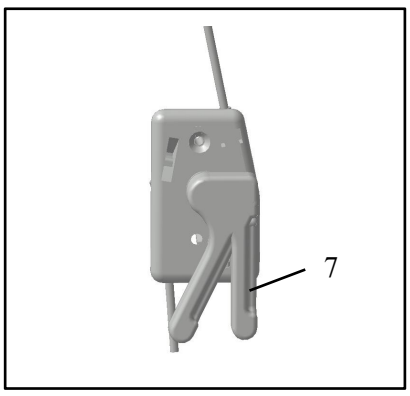

序号 S/N	编码 Coding	部件名称 Part Name	数量 Qty.	单位 Unit	备注 Remarks
4	EZ12201340057	车门锁芯总成 Door lock cylinder assembly	1	件 Pcs	
	Q2140512F3	十字槽盘头螺钉 M5*0.8*12,镀锌，彩虹色钝化 Cross recessed pan head screw M5*0.8*12, galvanized, iridescent passivation	1	件 Pcs	
5	EZ12201340019	右尾门内把手总成 Right tailgate inner handle assembly	1	件 Pcs	
	Q2714216F3	十字槽盘头自攻螺钉 ST4.2*16,镀锌，彩虹色钝化 Cross recessed pan head self-tapping screw ST4.2*16, galvanized, iridescent passivation	1	件 Pcs	
6	EZ12201340023	右尾门中控锁总成 Central door lock assembly of right tailgate	1	件 Pcs	
	Q2420620F3	十字槽半沉头螺钉和锁紧垫圈组 M06*1.0*20,镀锌，彩虹 Cross recessed countersunk head screw and lock washer set M06*1.0*20, galvanized, iridescent	3	件 Pcs	
7	EZ12201340027	左侧后背门内开扳手 Left tailgate inner handle wrench	1	件 Pcs	
	Q2713513F3	十字槽盘头自攻螺钉 ST3.5*13,镀锌，彩虹色钝化 Cross recessed pan head self-tapping screw ST3.5*13, galvanized, iridescent passivation	1	件 Pcs	

系统名称 System Name	总成名称 Assembly Name
车身 Vehicle body	尾门锁 Tailgate lock

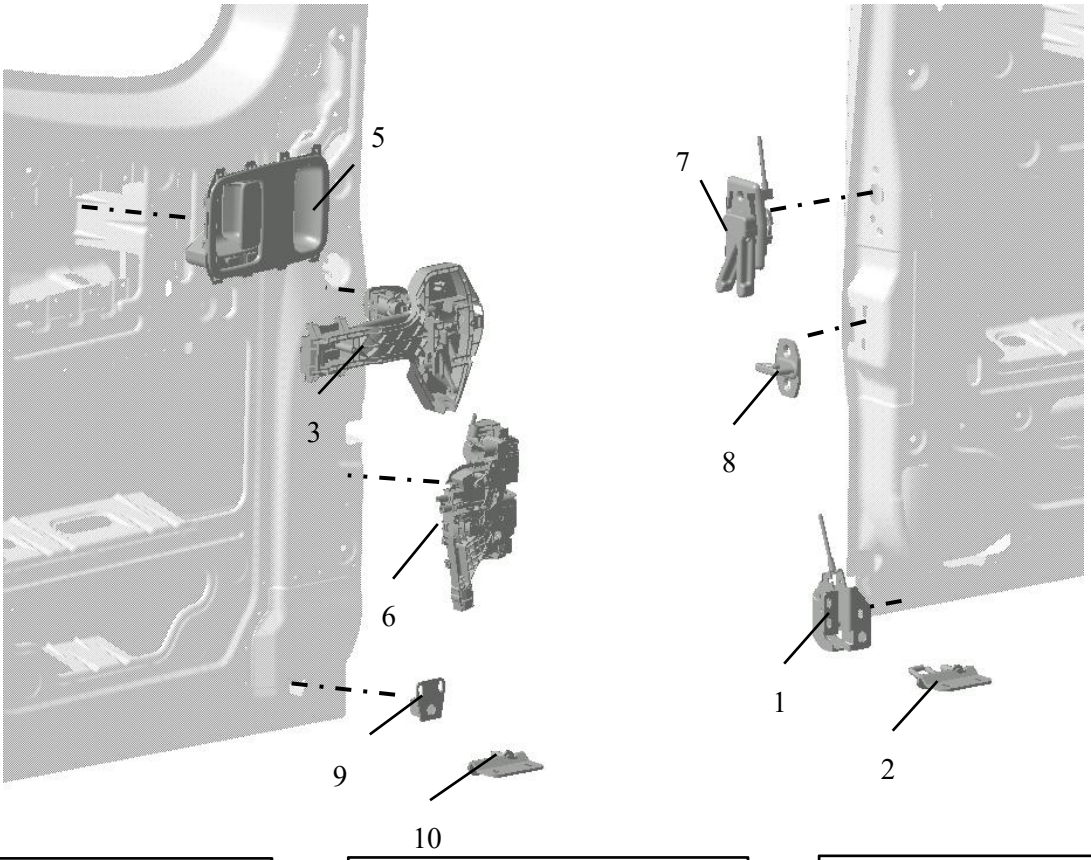

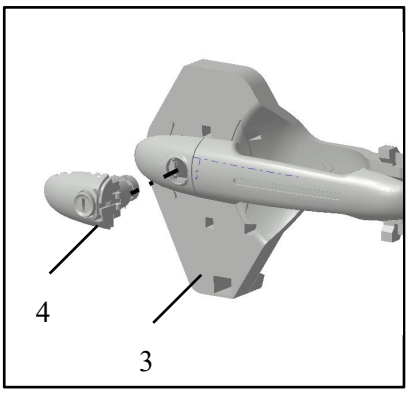

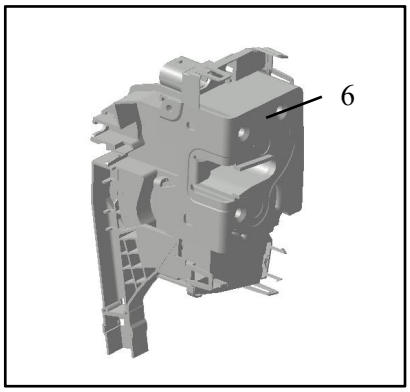

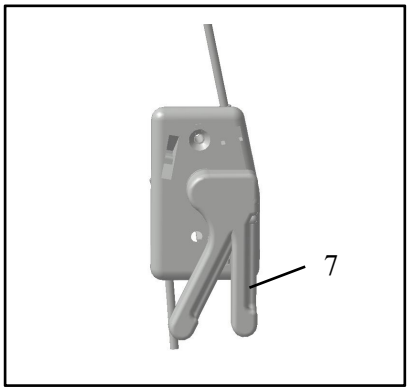

序号 S/N	编码 Coding	部件名称 Part Name	数量 Qty.	单位 Unit	备注 Remarks
	Q2745525F31	十字槽沉头自攻螺钉 ST5.5*25,镀锌，黑色钝化 Cross recessed countersunk self-tapping screw ST5.5*25, galvanized, black passivation	2	件 Pcs	
8	EZ12201340062	门锁扣总成 Door lock striker assembly	1	件 Pcs	
9	EZ12201340031	右尾门下限位杆总成 Lower limit rod assembly of right tailgate	1	件 Pcs	
10	EZ12201340032	右尾门下限位座总成 Lower limit seat assembly of right tailgate	1	件 Pcs	

返回分目录

Return to subdirectory

1.8 安全带

1.8 Seat belt

系统名称 System Name	总成名称 Assembly Name
车身 Vehicle body	安全带 Seat belt



序号 S/N	编码 Coding	部件名称 Part Name	数量 Qty.	单位 Unit	备注 Remarks
1	FZ9B591560005	驾驶员安全带总成-预紧式 Driver's seat belt assembly - pretensioner	1	件 Pcs	
	EZ12201560020	高度调节器 Height regulator	1	件 Pcs	安全带附件 Seat belt accessories
	EZ12201560030	锁扣总成-驾驶侧 Striker assembly - driver side	1	件 Pcs	
	EZ12201560010	导向环护盖（左） Guide ring cover (left)	1	件 Pcs	
	EZ12201560060	螺栓 Bolt	1	件 Pcs	

返回分目录

Return to subdirectory

1.9 前舱底部防护

1.9 Bottom protection of front compartment

系统名称 System Name	总成名称 Assembly Name
车身 Vehicle body	前舱底部防护 Bottom protection of front compartment

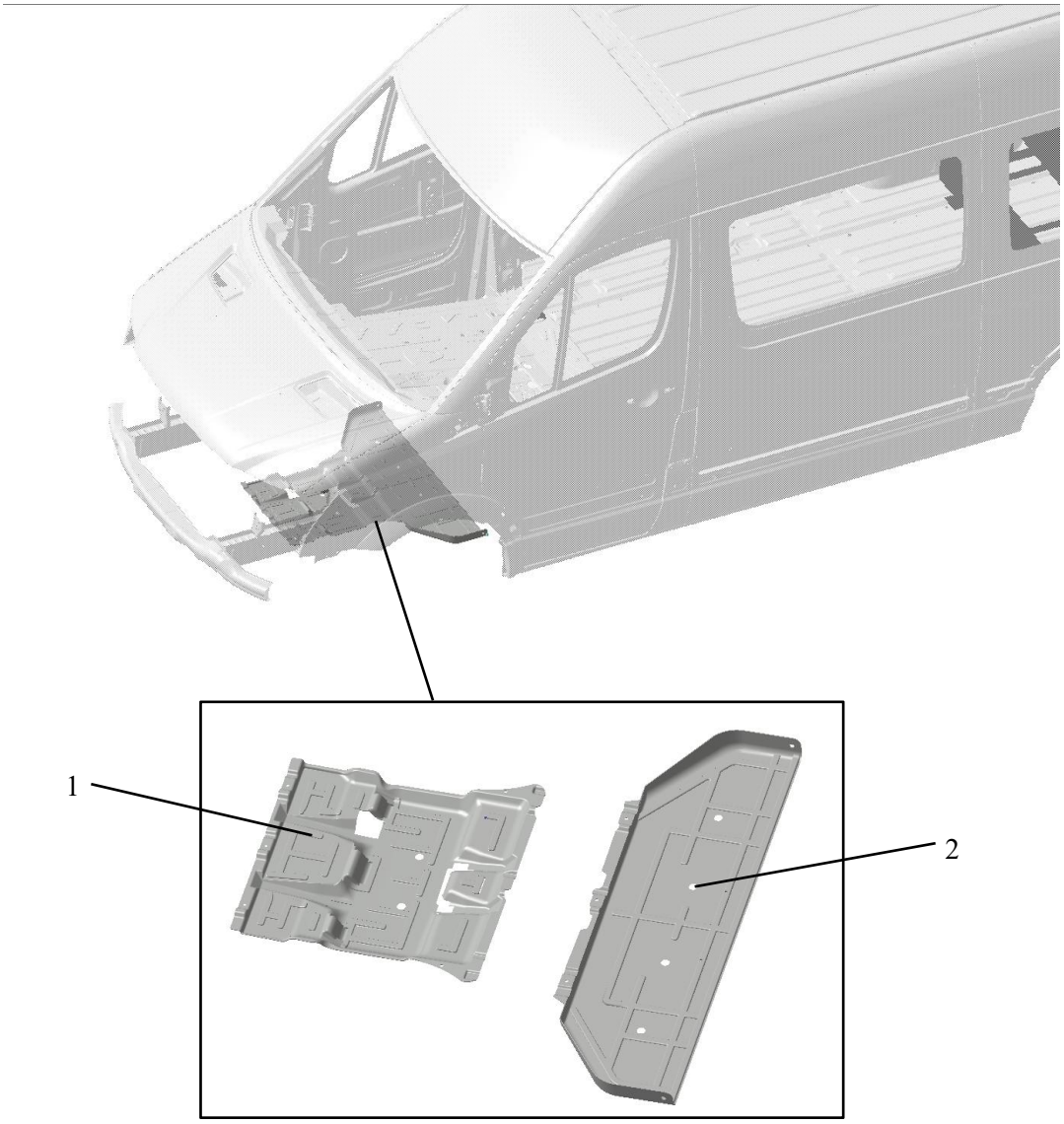

序号 S/N	编码 Coding	部件名称 Part Name	数量 Qty.	单位 Unit	备注 Remarks
1	FZ9B599640010	前舱底部防护-中段 Front compartment bottom protection - middle section	1	件 Pcs	
2	FZ9B599640011	前舱底部防护-后段 Front compartment bottom protection - rear section	1	件 Pcs	
	Q1840616F3	六角法兰面螺栓 M06*1.0*16,镀锌，彩虹色钝化 Hexagon flange bolt M06*1.0*16, galvanized, iridescent passivation	3	件 Pcs	
	Q402B06	大垫圈-A 级Φ06 Large washer - grade A Φ06	3	件 Pcs	
	Q32006	六角法兰面螺母 M06*1.0 Hexagon flange nut M06*1.0	3	件 Pcs	

返回分目录

Return to subdirectory

1.10 侧移门

1.10 Side sliding door

系统名称 System Name	总成名称 Assembly Name
车身 Vehicle body	侧移门 Side sliding door

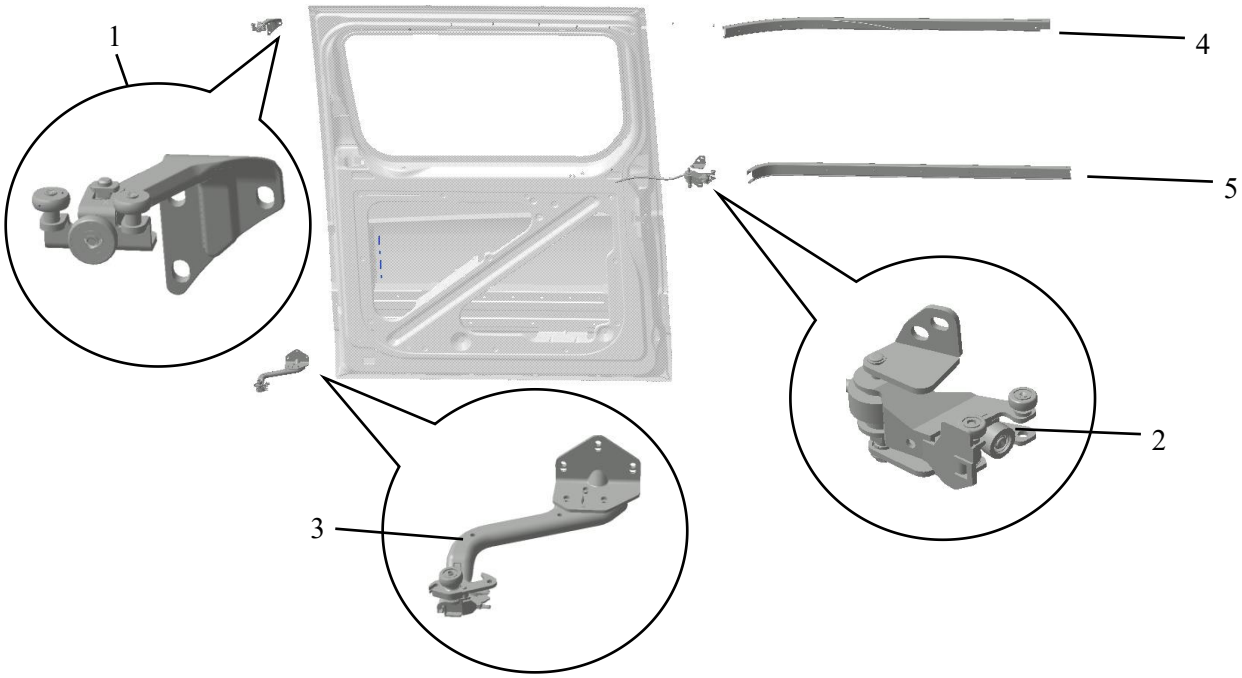

序号 S/N	编码 Coding	部件名称 Part Name	数量 Qty.	单位 Unit	备注 Remarks
1	EZ12201215041	右移门上铰链总成 Upper hinge assembly of right sliding door	1	件 Pcs	
	Q1840816F31	六角法兰面螺栓 M08*1.0*16,镀锌，黑色钝化 Hexagon flange bolt M08*1.0*16, galvanized, black passivation	3	件 Pcs	
2	EZ12201215042	右移门中铰链总成 Middle hinge assembly of right sliding door	1	件 Pcs	
	Q1840816F31	六角法兰面螺栓 M08*1.0*16,镀锌，黑色钝化 Hexagon flange bolt M08*1.0*16, galvanized, black passivation	4	件 Pcs	
3	EZ12201215043	右移门下铰链总成 Lower hinge assembly of right sliding door	1	件 Pcs	
	Q1840816F31	六角法兰面螺栓 M08*1.0*16,镀锌，黑色钝化 Hexagon flange bolt M08*1.0*16, galvanized, black passivation	3	件 Pcs	
4	FZ9B591330342	滑移门不锈钢上导轨总成 Stainless steel upper guide rail assembly of sliding door	1	件 Pcs	不锈钢本色 Natural color of stainless steel
	Q32006F3	六角法兰面螺母 M06*1.0,镀锌，彩虹色钝化 Hexagon flange nut M06*1.0, galvanized, iridescent passivation	8	件 Pcs	
5	FZ9B591330340	滑移门不锈钢中导轨总成 Stainless steel middle guide rail assembly of sliding door	1	件 Pcs	不锈钢本色 Natural color of stainless steel
	Q1840616F31	六角法兰面螺栓 M06*1.0*16,镀锌，黑色钝化 Hexagon flange bolt M06*1.0*16, galvanized, black passivation	1	件 Pcs	
	Q32006F3	六角法兰面螺母 M06*1.0,镀锌，彩虹色钝化 Hexagon flange nut M06*1.0, galvanized, iridescent passivation	7	件 Pcs	

系统名称 System Name	总成名称 Assembly Name
车身 Vehicle body	侧移门 Side sliding door

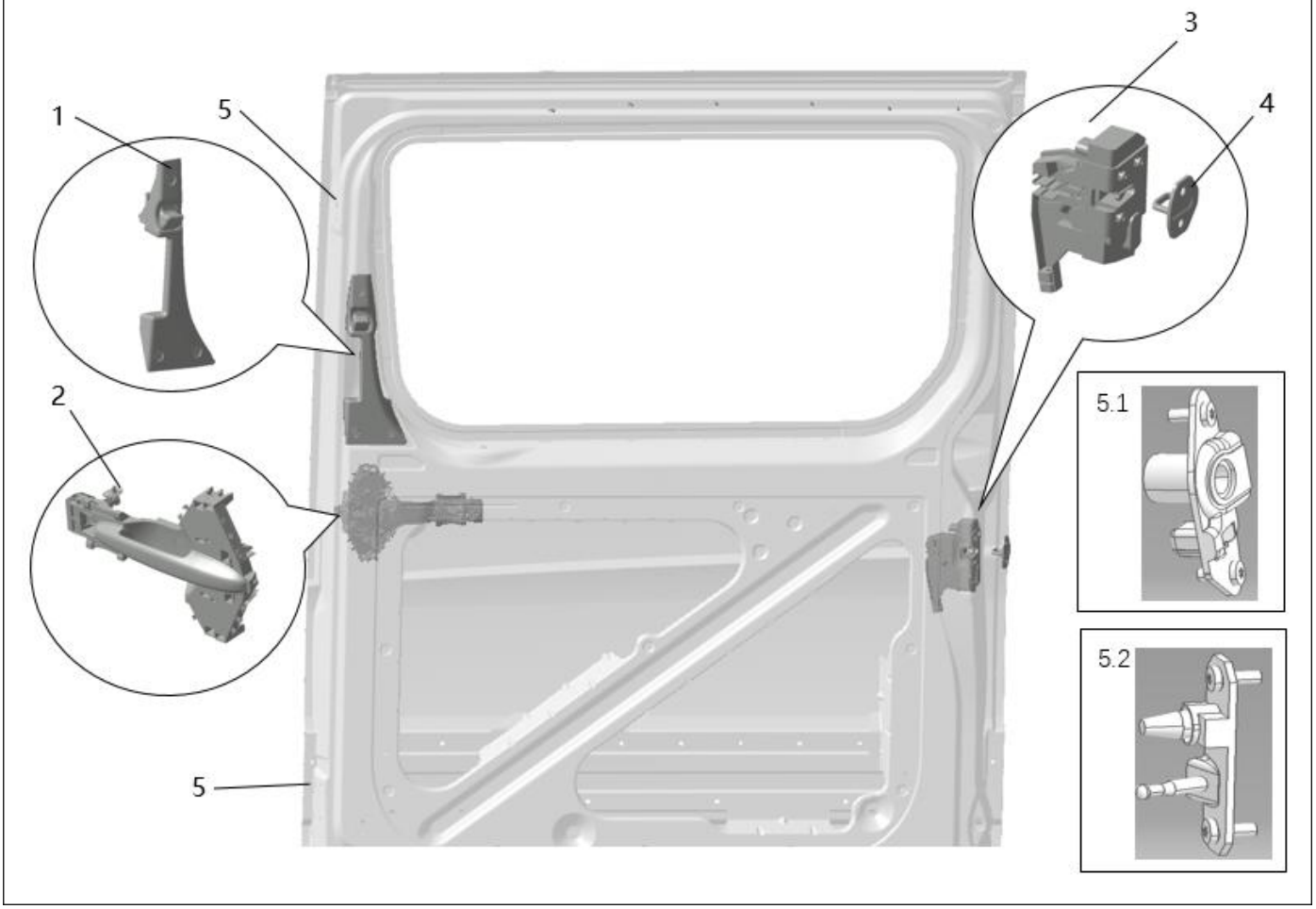

序号 S/N	编码 Coding	部件名称 Part Name	数量 Qty.	单位 Unit	备注 Remarks
1	EZ12201340042	右移门内把手总成 Inner handle assembly of right sliding door	1	件 Pcs	
	Q215B0635F6	内六角花形盘头螺钉 M06*1.0*35,达克罗，银灰色 Hexagon socket pan head screw M06*1.0*35, Dacromet, silver gray	3	件 Pcs	
2	EZ12201340041	右移门外把手总成 Outer handle assembly of right sliding door	1	件 Pcs	
	Q2714216F3	十字槽盘头自攻螺钉 ST4.2*16,镀锌，彩虹色钝化 Cross recessed pan head self-tapping screw ST4.2*16, galvanized, iridescent passivation	2	件 Pcs	
	Q2140512F3	十字槽盘头螺钉 M5*0.8*12,镀锌，彩虹色钝化 Cross recessed pan head screw M5*0.8*12, galvanized, iridescent passivation	1	件 Pcs	
3	EZ12201340035	右移门中控锁总成 Central door lock assembly of right sliding door	1	件 Pcs	
	Q2420620F3	十字槽半沉头螺钉和锁紧垫圈组 M06*1.0*20,镀锌，彩虹 Cross recessed countersunk head screw and lock washer set M06*1.0*20, galvanized, iridescent	3	件 Pcs	
4	EZ12201340046	右移门锁扣总成 Right sliding door lock striker assembly	1	件 Pcs	
	Q2580820T1F6	内六角花形沉头螺钉 M08*1.25*20,8.8,达克罗，银灰色 Hexagon socket countersunk head screw M08*1.25*20, grade 8.8, Dacromet, silver gray	2	件 Pcs	
5	FZ9B591330628	侧移门锁止限位块车身件总成 Side sliding door lock stop block body part assembly	1	件 Pcs	5.1
	FZ9B591330627	侧移门锁止限位块车门件总成 Side sliding door lock stop block door assembly	1	件 Pcs	5.2
	EZ12201330048	内六角花形盘头螺钉 M06*1.0*16,大头，达克罗，银灰色 Hexagon socket pan head screw M06*1.0*16, big head, Dacromet, silver gray	8	件 Pcs	

返回分目录

Return to subdirectory

二、 整车附件

II. Vehicle Accessories

2.1		前门密封条 Front door sealing strip	



2.2		尾门玻璃、尾门密封条总成 Tailgate glass and tailgate sealing strip assembly	

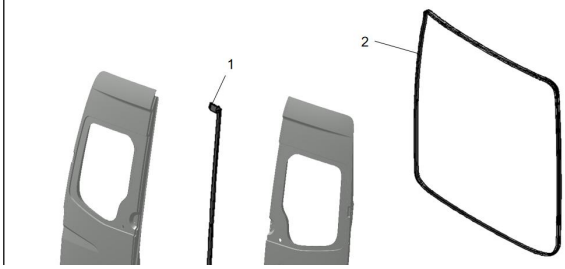

返回主目录

Return to main directory

2.1. 前门密封条

2.1. Front door sealing strip

系统名称 System Name	总成名称 Assembly Name
密封条 Sealing strip	前门密封条 Front door sealing strip

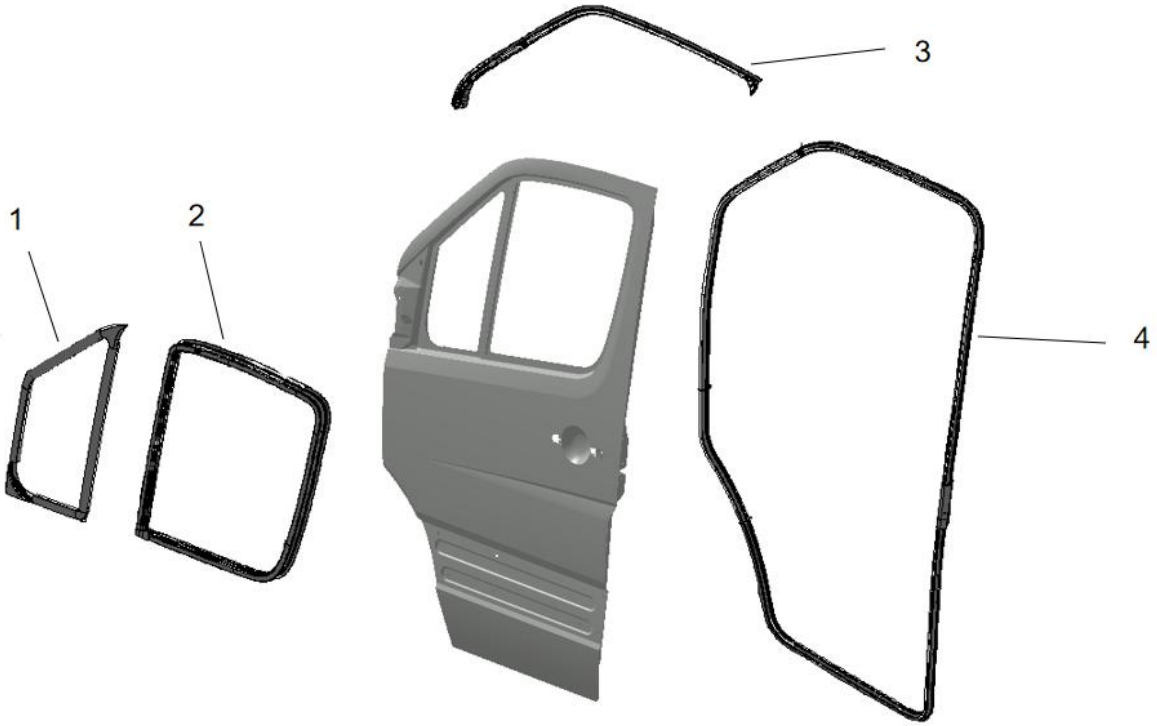

序号 S/N	编码 Coding	部件名称 Part Name	数量 Qty.	单位 Unit	备注 Remarks
1	FZ9B591330109	左前门三角窗密封条 Front left door quarter window sealing strip	1	件 Pcs	
	FZ9B591330110	右前门三角窗密封条 Front right door quarter window sealing strip	1	件 Pcs	与左件对称 Symmetrical to the left part
2	FZ9B591330106	左前门玻璃密封条总成 Front left door glass sealing strip assembly	1	件 Pcs	
	FZ9B591330107	右前门玻璃密封条总成 Front right door glass sealing strip assembly	1	件 Pcs	与左件对称 Symmetrical to the left part
3	EZ12201330219	左前门上部密封条 Front left door upper sealing strip	1	件 Pcs	
	EZ12201330223	右前门上部密封条 Front right door upper sealing strip	1	件 Pcs	与左件对称 Symmetrical to the left part
4	FZ9B591330108	前门门框密封条 Front door frame sealing strip	2	件 Pcs	

返回分目录

Back to subdirectory

2.2 尾门密封条

2.2 Tailgate sealing strip

系统名称 System Name	总成名称 Assembly Name
密封条 Sealing strip	尾门密封条 Tailgate sealing strip

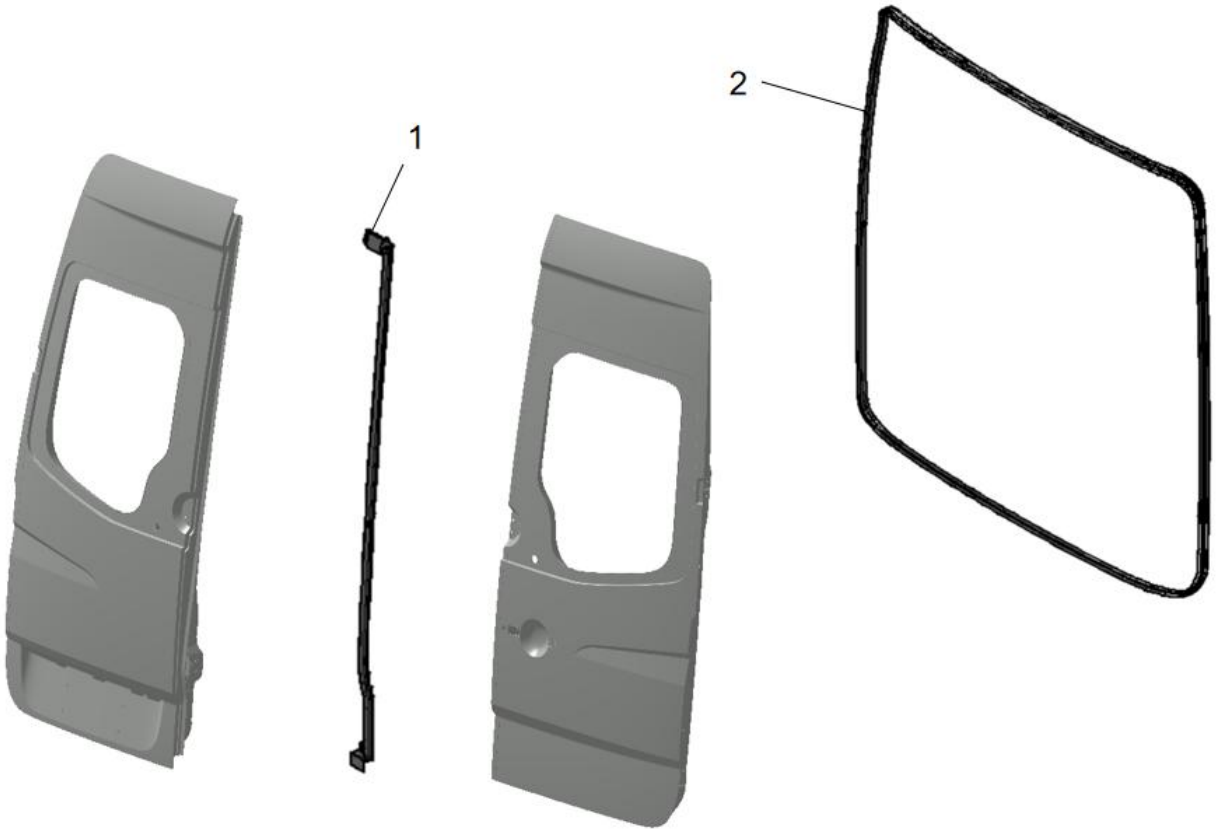

序号 S/N	编码 Coding	部件名称 Part Name	数量 Qty.	单位 Unit	备注 Remarks
1	FZ9B591330643	左后门密封条-高顶-改 Rear left door sealing strip - high-roof - modified	1	件 Pcs	
2	FZ9B591330100	后门门框密封条-高顶 Rear door frame sealing strip - high-roof	1	件 Pcs	

返回分目录

Back to subdirectory

三、 内饰

III. Interior trims

3.1		仪表台 Dashboard	

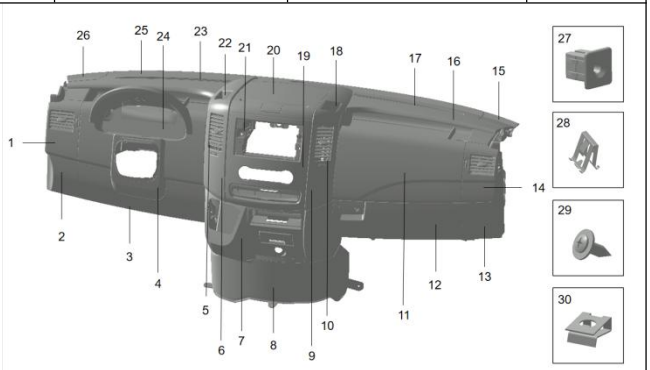

3.2		仪表台-风道总成 Dashboard - air duct assembly	

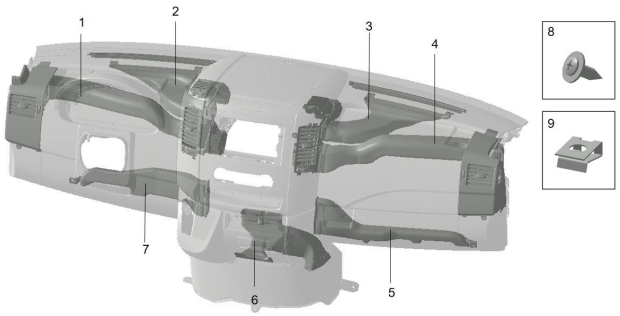

3.3		仪表台管梁总成-纯电 Dashboard CCB assembly - battery electric	

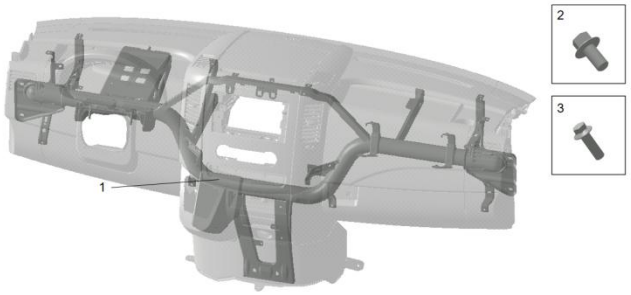

3.4		左前门踏步护板总成 Front left door step shield assembly	

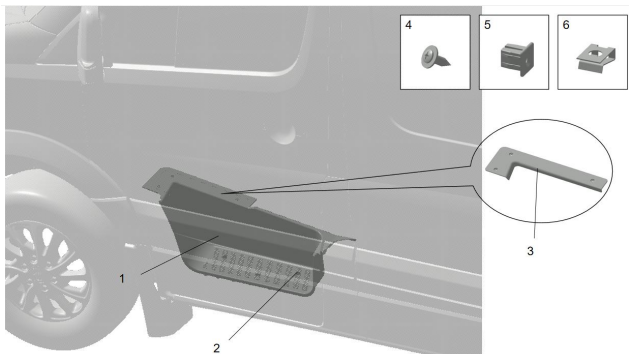

3.5		右前门踏步护板总成 Front right door step shield assembly	

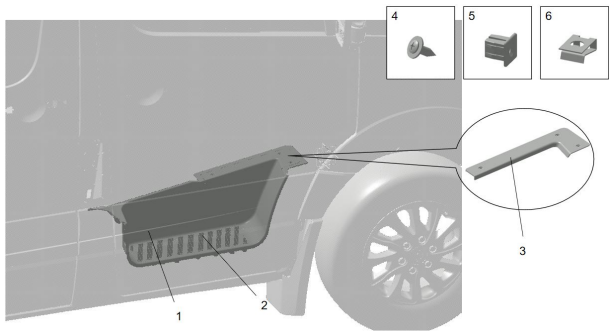

3.6		尾门门槛护板总成 Tailgate sill shield assembly	

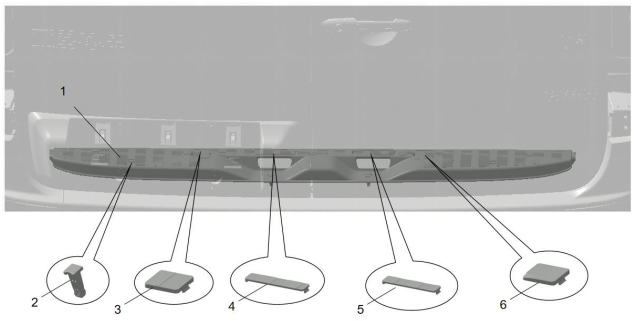

3.7		侧移门踏步护板总成 Side sliding door step shield assembly	

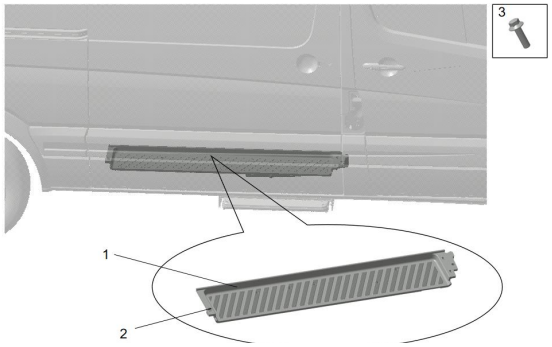

3.8		前门内护板 Front door inner shield	

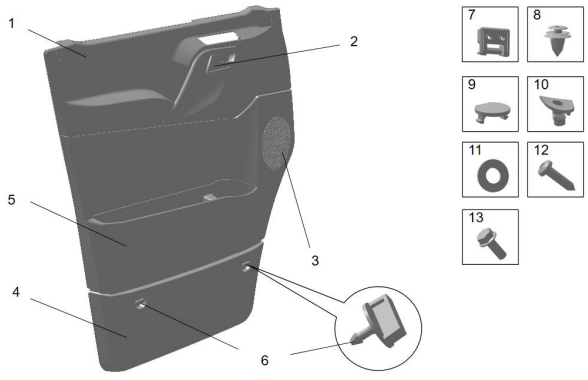

3.9		后门内护板 Rear door inner shield	

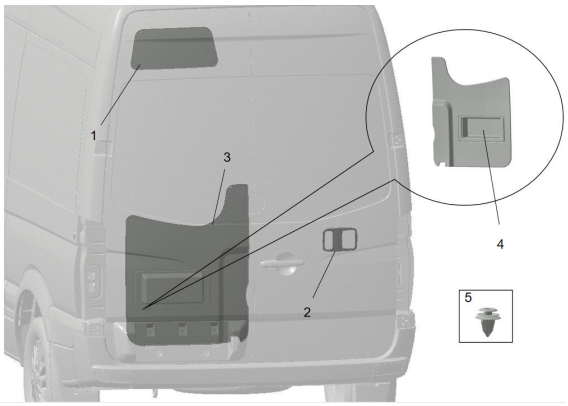

3.10		侧移门护板 Side sliding door shield	

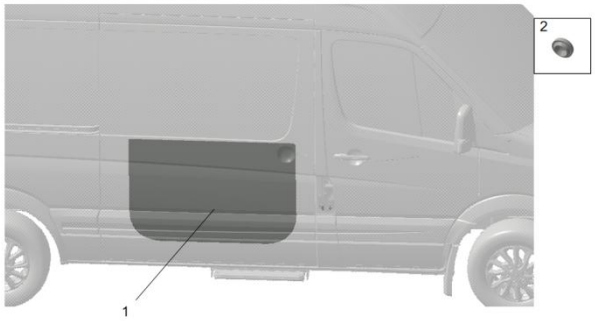

3.11		A 柱上护板 A-pillar upper shield	

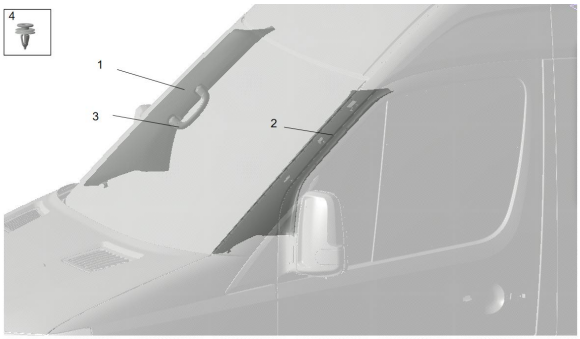

3.12		右 A 柱下护板 Right A-pillar lower shield	

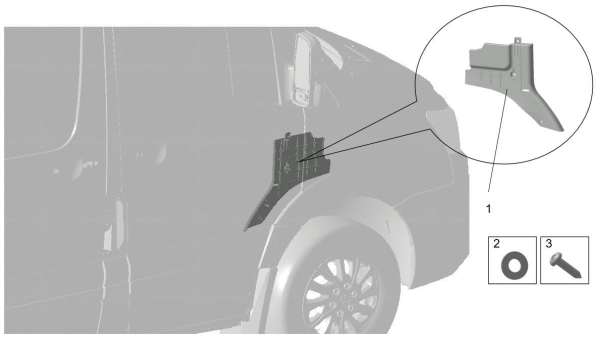

3.13		左 A 柱下护板 Left A-pillar lower shield	

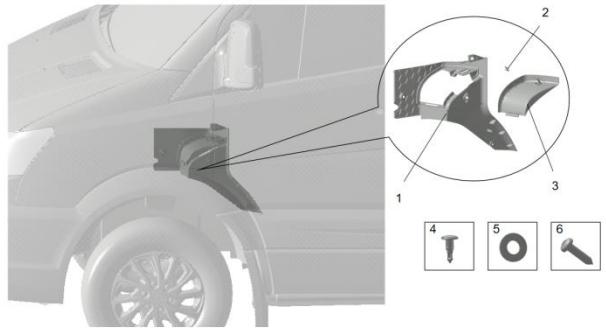

3.14		B 柱护板 B-pillar shield	

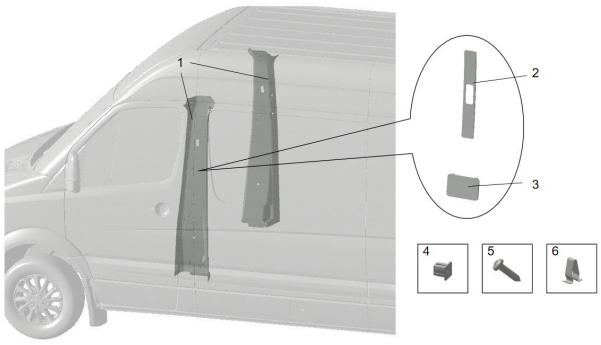

3.15		侧围护板 Side wall shield	

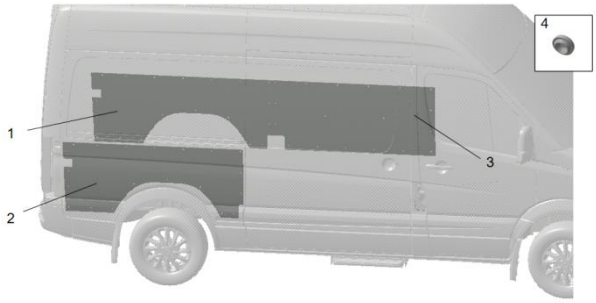

3.16		地板垫 Floor mat	

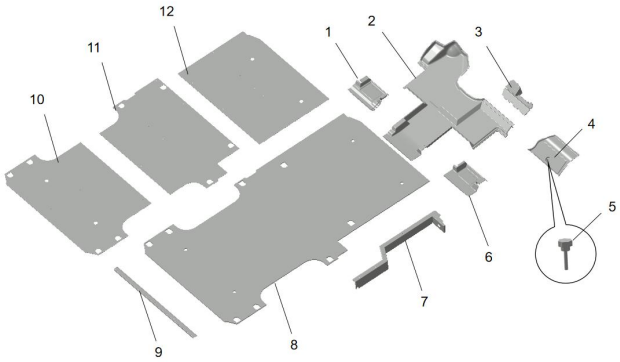

3.17		前围隔热垫-外 Front wall heat insulation pad - outer	

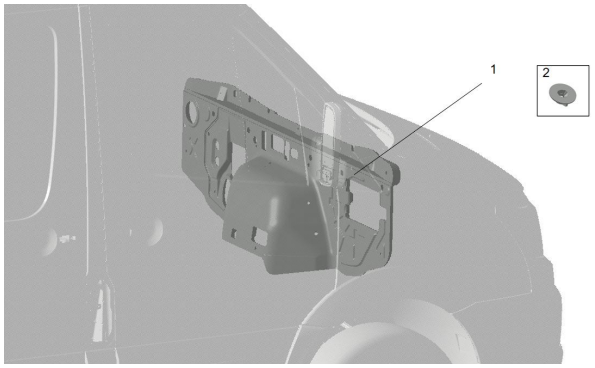

3.18		前围隔热垫-内 Front wall heat insulation pad - inner	

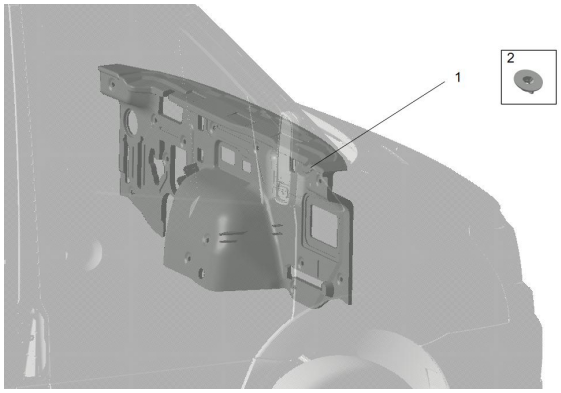

3.19		引擎盖隔热垫 Engine hood heat insulation pad	

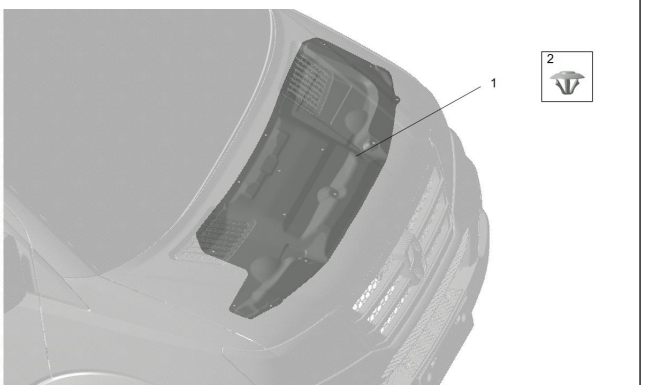

3.20		遮阳板 Sun visor	

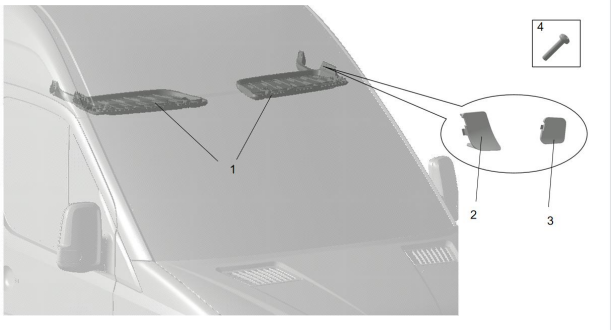

3.21		顶棚 Roof	

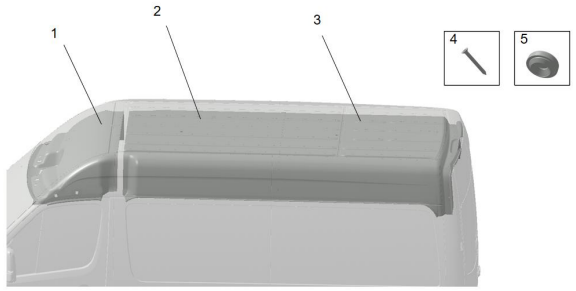

返回主目录

Return to main directory

3.1 仪表台

3.1 Dashboard

系统名称 System Name	总成名称 Assembly Name
内饰 Interior trims	仪表台总成 Dashboard assembly

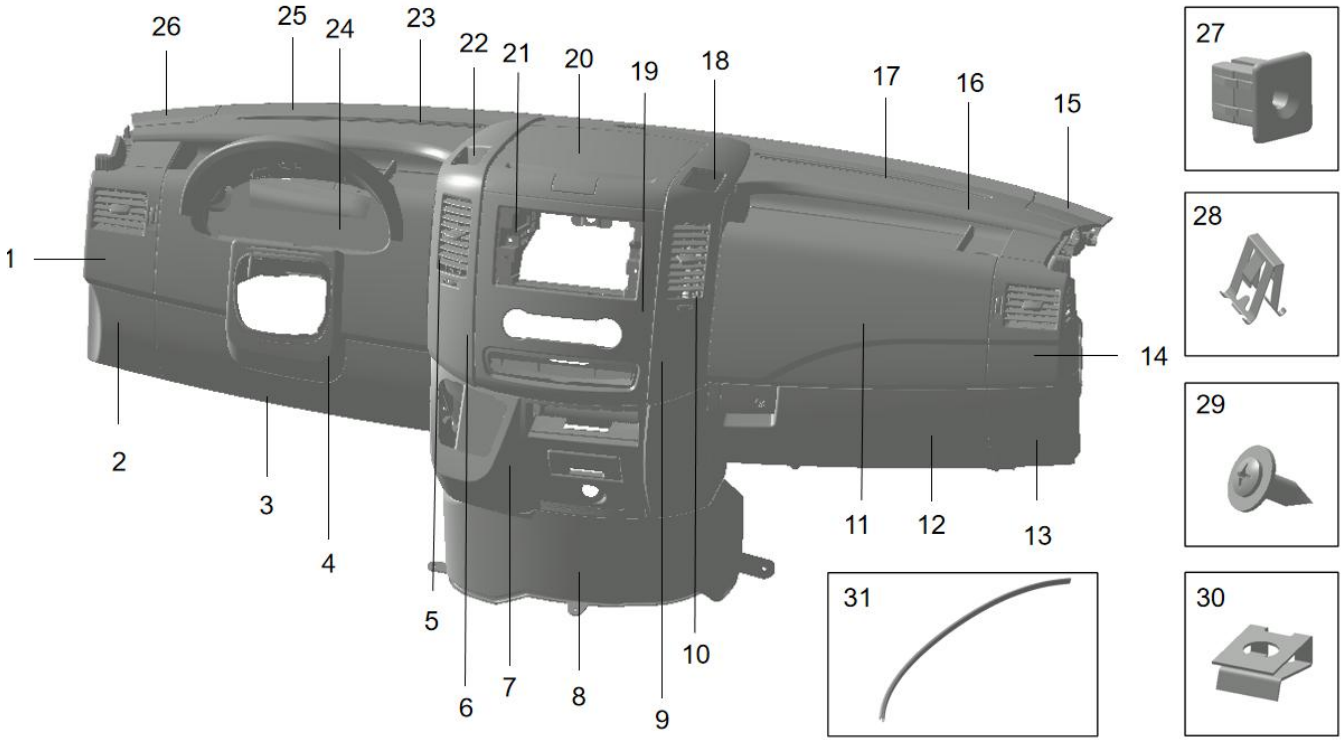

序号 S/N	编码 Coding	部件名称 Part Name	数量 Qty.	单位 Unit	备注 Remarks
1	EZ12201160010	左侧吹面风口总成 Left air-to-face vent assembly	1	件 Pcs	
2	EZ12201160031	左下角护板 Left lower corner shield	1	件 Pcs	灰色 Gray
3	EZ12201160203	仪表台左下护板 Lower left shield of dashboard	1	件 Pcs	灰色 Gray
4	EZ12201160202	组合仪表护罩卷帘 Instrument cluster bezel roller shutter	1	件 Pcs	
5	EZ12201160107	中控左侧吹面风口本体总成 Left air-to-face vent body assembly of center console	1	件 Pcs	
6	EZ12201160601	中控台左侧装饰条 Left trim strip of center console	1	件 Pcs	
7	EZ12201160700	中控台面罩总成 Center console cover assembly	1	件 Pcs	灰色 Gray
8	EZ12201160003	中间下护板 Middle lower shield	1	件 Pcs	灰色 Gray
9	EZ12201160602	中控台右侧装饰条 Right trim strip of center console	1	件 Pcs	
10	EZ12201160108	中控右侧吹面风口本体总成 Right air-to-face vent body assembly of center console	1	件 Pcs	
11	EZ12201161101	副安全气囊盖板-无副气囊 Front passenger airbag cover plate - without front passenger airbag	1	件 Pcs	
	EZ12201161201	副安全气囊盖板-有副气囊 Front passenger airbag cover plate - with front passenger airbag	1	件 Pcs	
12	EZ12201160500	大杂物箱总成 Large glove box assembly	1	件 Pcs	灰色 Gray
13	EZ12201160032	右下角护板 Right lower corner shield	1	件 Pcs	灰色 Gray
14	EZ12201160020	右侧吹面风口总成 Right air-to-face vent assembly	1	件 Pcs	
15	EZ12201160002	右侧扬声器盖板 Right speaker cover plate	1	件 Pcs	

返回分目录

Return to subdirectory

系统名称 System Name	总成名称 Assembly Name
内饰 Interior trims	仪表台总成 Dashboard assembly

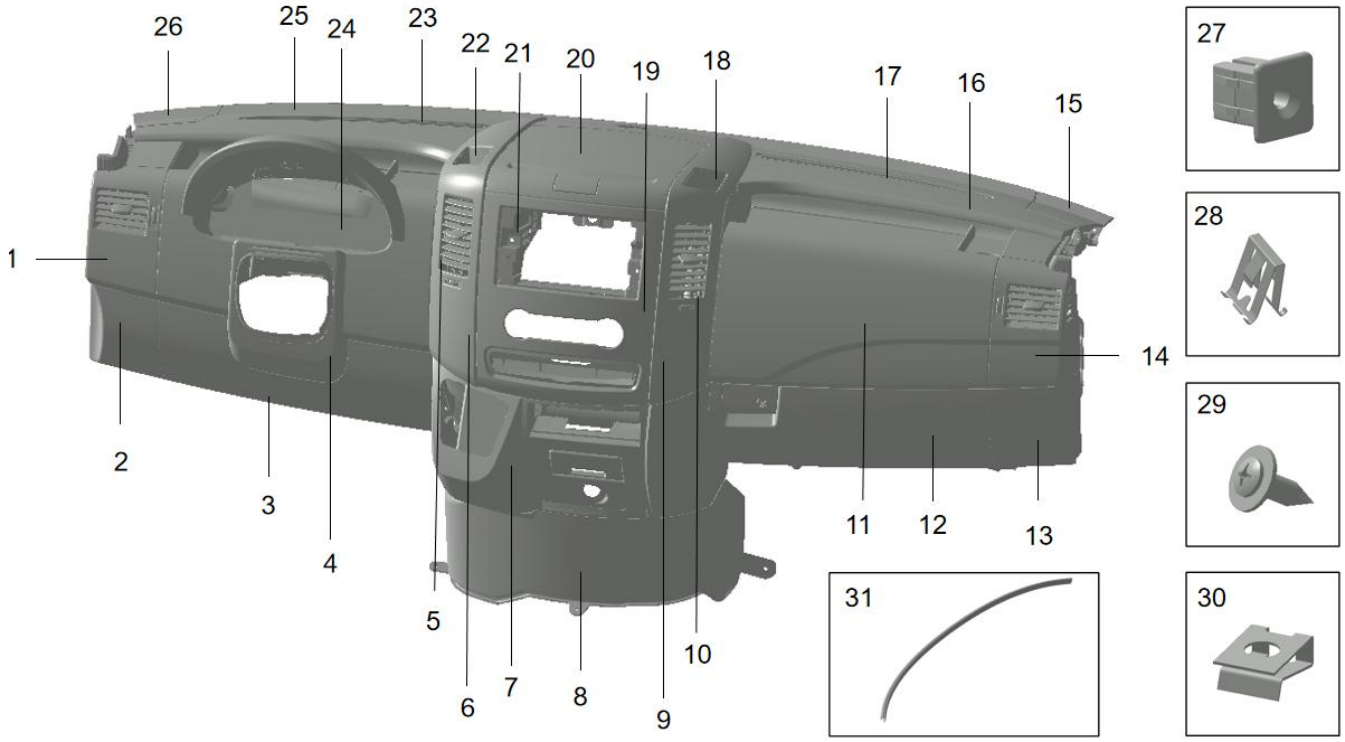

序号 S/N	编码 Coding	部件名称 Part Name	数量 Qty.	单位 Unit	备注 Remarks
16	EZ12201160302	右上面板 Upper right panel	1	件 Pcs	
17	EZ12201160304	右前除霜风口 Front right defrosting vent	1	件 Pcs	
18	EZ12201160106	中控右侧小储物盒 Small storage box on the right side of center console	1	件 Pcs	
19	EZ12201160051	中控面罩 Center console cover	1	件 Pcs	
20	EZ12201160401	中部储物盒本体 Middle storage box body	1	件 Pcs	
21	EZ12201160103	中控台 DVD 安装盒 Center console DVD installation box	1	件 Pcs	
22	EZ12201160105	中控左侧小储物盒 Small storage box on the left side of center console	1	件 Pcs	
23	EZ12201160303	左前除霜风口 Front left defrosting vent	1	件 Pcs	
24	EZ12201160201	组合仪表护罩 Instrument cluster bezel	1	件 Pcs	
25	EZ12201160301	左上面板 Upper left panel	1	件 Pcs	
26	EZ12201160001	左侧扬声器盖板 Left speaker cover plate	1	件 Pcs	
27	EZ12201610155	塑料螺母 Plastic nut	4	件 Pcs	
28	EZ12201160033	夹片 Clip	2	件 Pcs	
29	EZ12201160004	十字槽平圆头自攻螺钉 Cross recessed flat head self-tapping screw	26	件 Pcs	
30	EZ12201160104	簧片螺母 Leaf spring nut	65	件 Pcs	
31	FZ9B591160134	仪表台密封条 Dashboard sealing strip	1	件 Pcs	

返回分目录

Return to subdirectory

3.2 仪表台-风道总成

3.2 Dashboard - air duct assembly

系统名称 System Name	总成名称 Assembly Name
内饰 Interior trims	仪表台-风道总成 Dashboard - air duct assembly

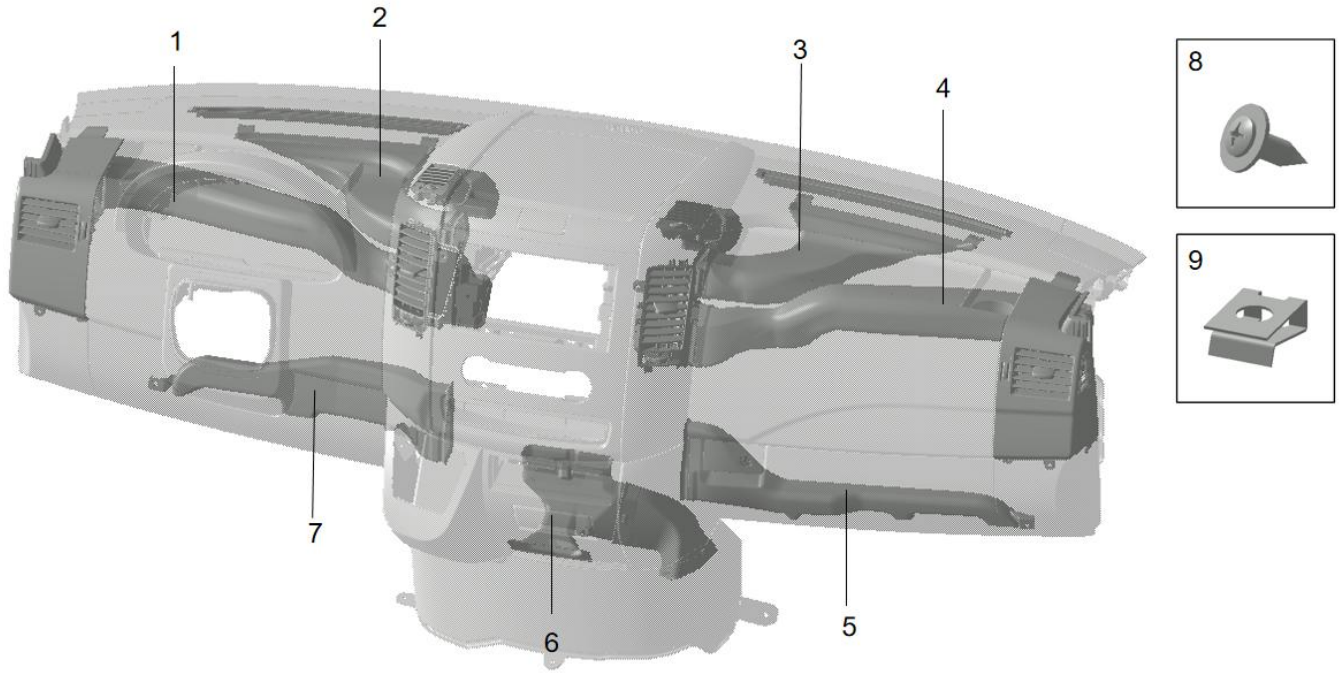

序号 S/N	编码 Coding	部件名称 Part Name	数量 Qty.	单位 Unit	备注 Remarks
1	EZ12201160803	中间左侧吹面风道 Middle left air-to-face duct	1	件 Pcs	
2	EZ12201160805	左前除霜风道 Front left defrosting air duct	1	件 Pcs	
3	EZ12201160806	右前除霜风道 Front right defrosting air duct	1	件 Pcs	
4	EZ12201160804	中间右侧吹面风道 Middle right air-to-face duct	1	件 Pcs	
5	EZ12201160808	右侧吹足风道 Right air-to-foot duct	1	件 Pcs	
6	EZ12201160809	中间吹足风道 Middle air-to-foot duct	1	件 Pcs	
7	EZ12201160807	左侧吹足风道 Left air-to-foot duct	1	件 Pcs	
8	EZ12201160004	十字槽平圆头自攻螺钉 Cross recessed flat head self-tapping screw	9	件 Pcs	
9	EZ12201160104	簧片螺母 Leaf spring nut	9	件 Pcs	

返回分目录

Return to subdirectory

3.3 仪表台管梁总成

3.3 Dashboard CCB assembly

系统名称 System Name	总成名称 Assembly Name
内饰 Interior trims	仪表台管梁总成 Dashboard CCB assembly

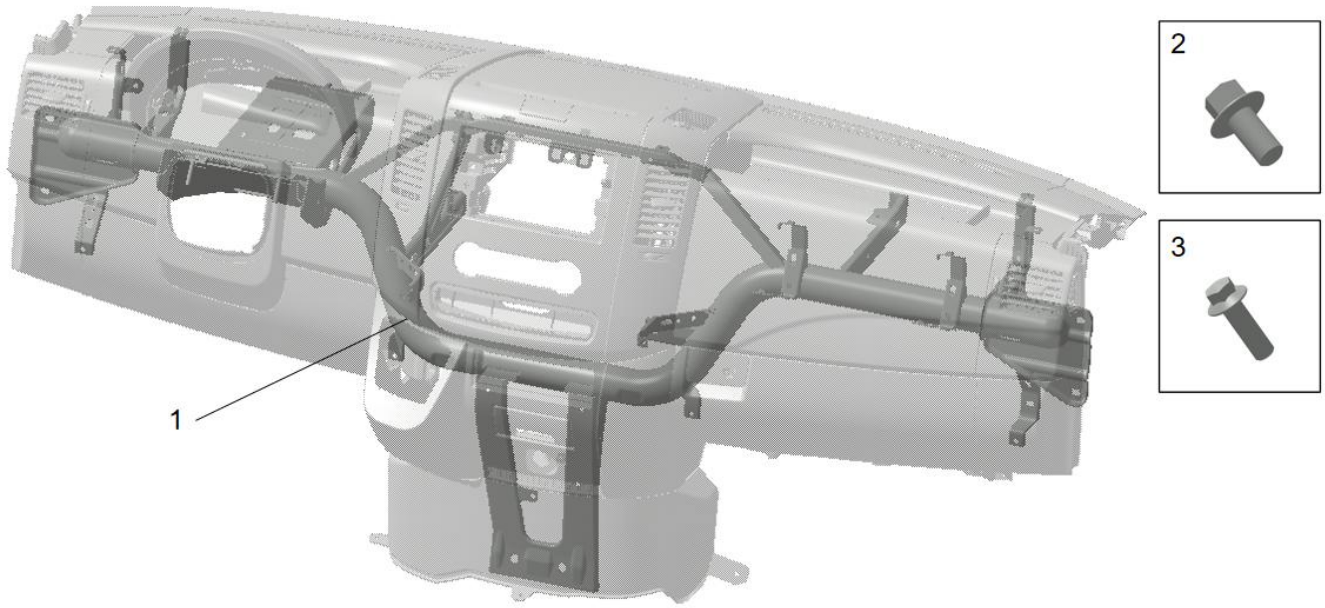

序号 S/N	编码 Coding	部件名称 Part Name	数量 Qty.	单位 Unit	备注 Remarks
1	FZ9B591160027	管梁总成-无换挡支架 CCB assembly - without shift bracket	1	件 Pcs	
2	Q1840825	六角法兰面螺栓 M08×1.25×25 Hexagon flange bolt M08*1.25*25	8	件 Pcs	
3	Q1840880	六角法兰面螺栓 M08×1.25×80 Hexagon flange bolt M08*1.25*80	4	件 Pcs	

返回分目录

Return to subdirectory

3.4 左前门踏步护板总成

3.4 Front left door step shield assembly

系统名称 System Name	总成名称 Assembly Name
内饰 Interior trims	左前门踏步护板总成 Front left door step shield assembly

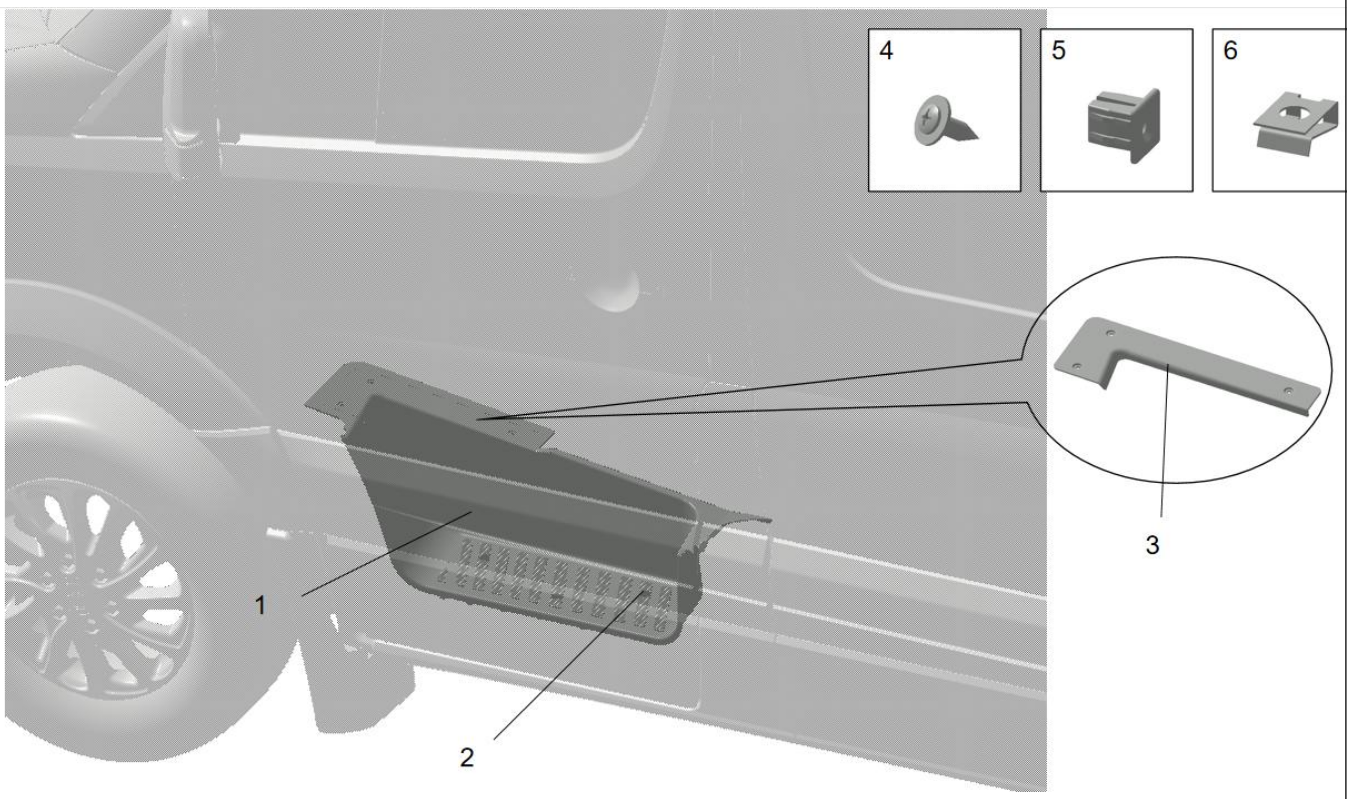

序号 S/N	编码 Coding	部件名称 Part Name	数量 Qty.	单位 Unit	备注 Remarks
1	FZ9B591240020	左前门踏步护板-灰色 Front left door step shield - gray	1	件 Pcs	
2	EZ12201240106	自攻钉堵盖 Self-tapping screw plug	3	件 Pcs	
3	FZ9B591240030	左前门踏步护板压条-灰色 Front left door step shield batten - gray	1	件 Pcs	
4	EZ12201160004	十字槽平圆头自攻螺钉 Cross recessed flat head self-tapping screw	9	件 Pcs	
5	EZ12201610155	塑料方螺母-C430 Plastic square nut - C430	6	件 Pcs	
6	EZ12201240107	簧片螺母 Leaf spring nut	3	件 Pcs	

返回分目录

Return to subdirectory

3.5 右前门踏步护板总成

3.5 Front right door step shield assembly

系统名称 System Name	总成名称 Assembly Name
内饰 Interior trims	右前门踏步护板总成 Front right door step shield assembly

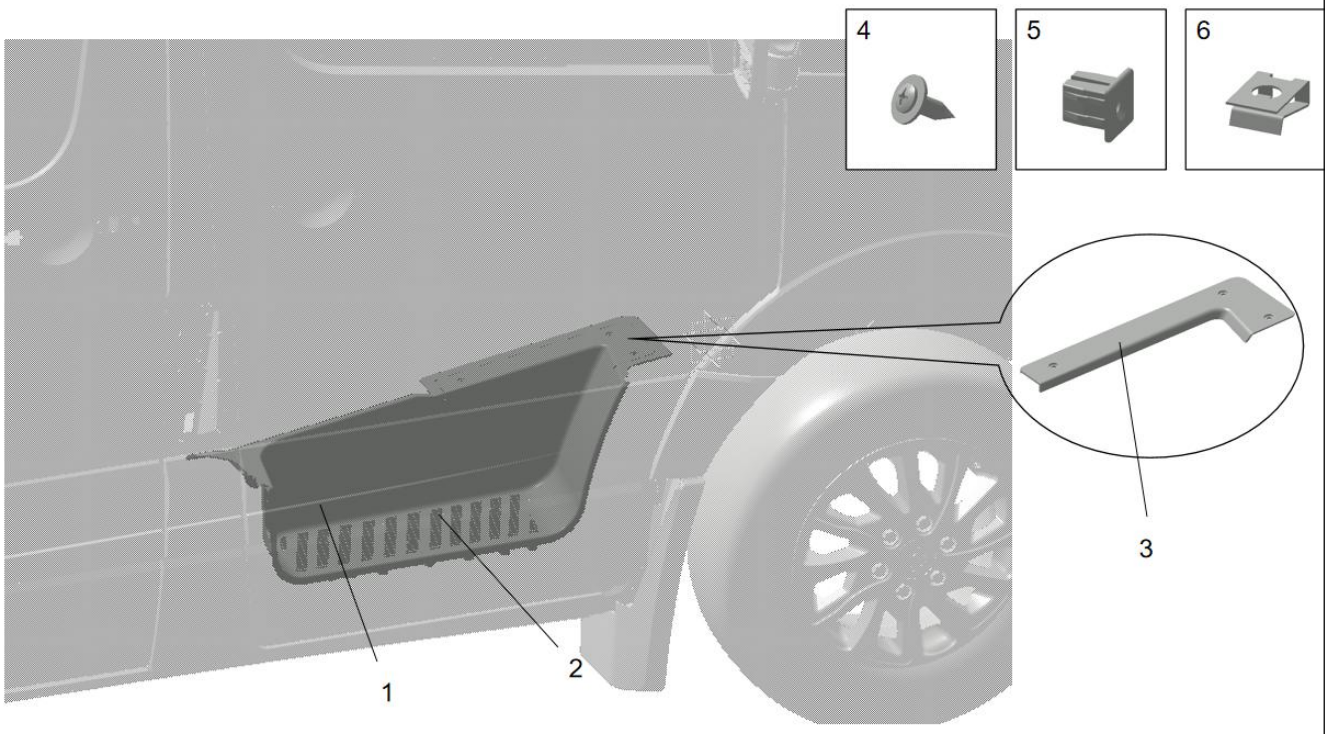

序号 S/N	编码 Coding	部件名称 Part Name	数量 Qty.	单位 Unit	备注 Remarks
1	FZ9B591240040	右前门踏步护板-有副驾-灰色 Front right door step shield - with front passenger's seat - gray	1	件 Pcs	
2	EZ12201240106	自攻钉堵盖 Self-tapping screw plug	3	件 Pcs	
3	FZ9B591240050	右前门踏步护板压条-有副驾-灰色 Front right door step shield batten - with front passenger's seat - gray	1	件 Pcs	
4	EZ12201160004	十字槽平圆头自攻螺钉 Cross recessed flat head self-tapping screw	9	件 Pcs	
5	EZ12201610155	塑料方螺母-C430 Plastic square nut - C430	6	件 Pcs	
6	EZ12201240107	簧片螺母 Leaf spring nut	3	件 Pcs	

返回分目录

Return to subdirectory

3.6 尾门门槛护板总成

3.6 Tailgate sill shield assembly

系统名称 System Name	总成名称 Assembly Name
内饰 Interior trims	尾门门槛护板总成 Tailgate sill shield assembly

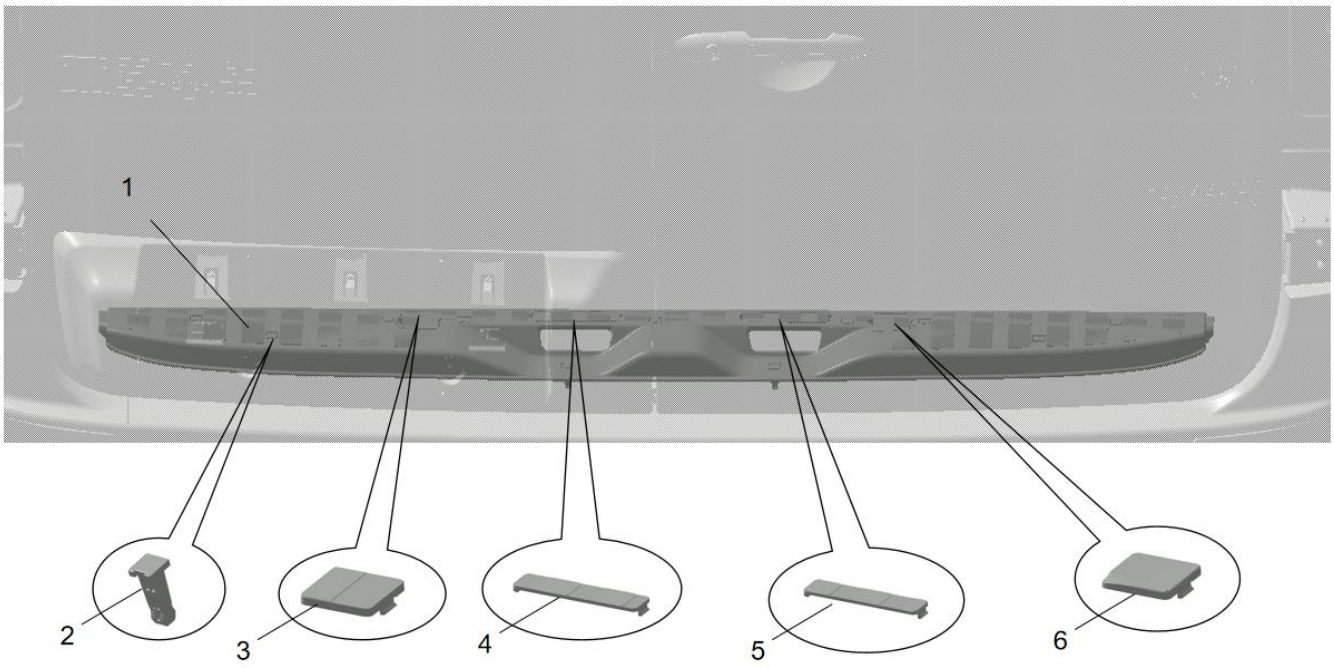

序号 S/N	编码 Coding	部件名称 Part Name	数量 Qty.	单位 Unit	备注 Remarks
1	EZ12201240301	尾门门槛护板本体 Tailgate sill shield body	1	件 Pcs	
2	EZ12201240302	尾门门槛护板固定卡扣 Fixing clip of tailgate sill shield	11	件 Pcs	
3	EZ12201240303	左侧装饰盖 1 Left trim cover 1	1	件 Pcs	
4	EZ12201240304	左侧装饰盖 2 Left trim cover 2	1	件 Pcs	
5	EZ12201240305	右侧装饰盖 1 Right trim cover 1	1	件 Pcs	
6	EZ12201240306	右侧装饰盖 2 Right trim cover 2	1	件 Pcs	

返回分目录

Return to subdirectory

3.7 侧移门踏步护板总成

3.7 Side sliding door step shield assembly

系统名称 System Name	总成名称 Assembly Name
内饰 Interior trims	侧移门踏步护板总成 Side sliding door step shield assembly

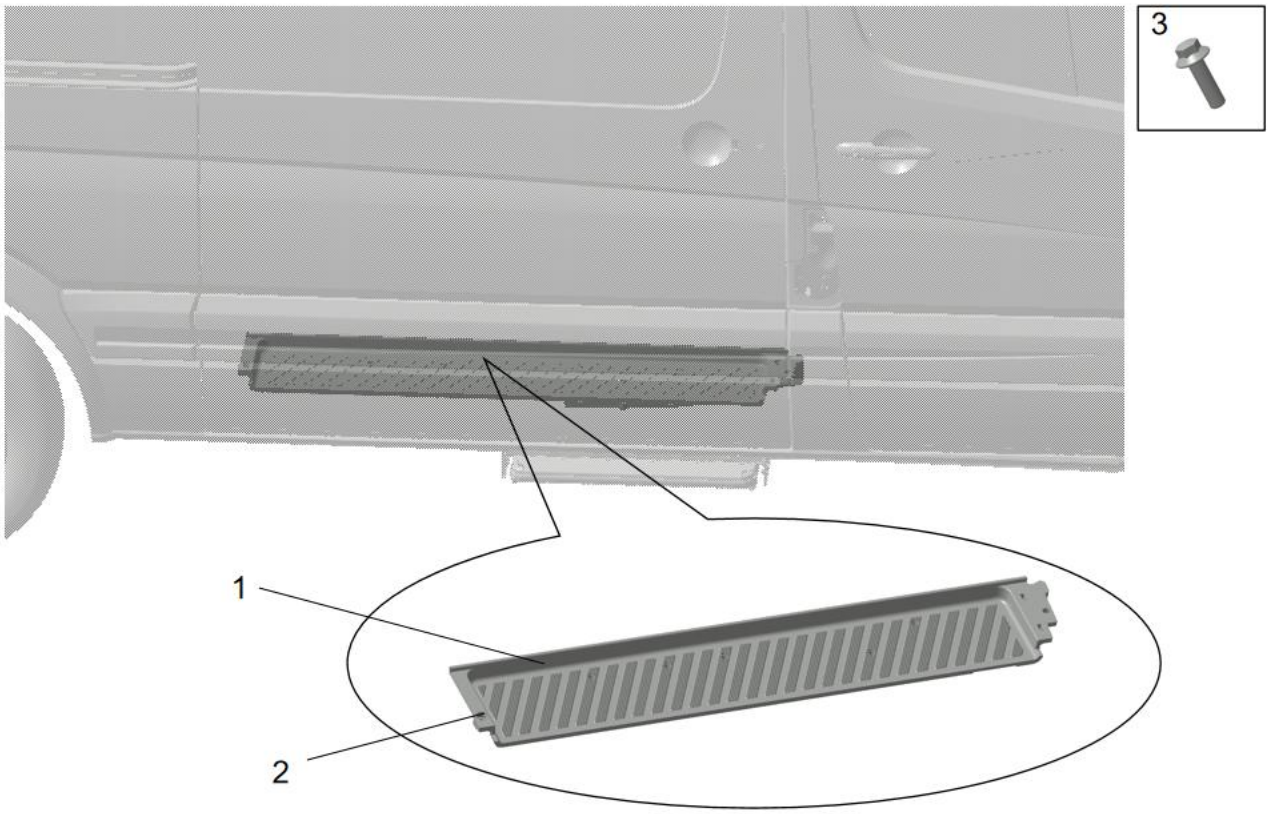

序号 S/N	编码 Coding	部件名称 Part Name	数量 Qty.	单位 Unit	备注 Remarks
1	EZ12201240501	侧移门踏步本体 Side sliding door step body	1	件 Pcs	
2	EZ12201240502	螺钉堵盖 Screw plug	5	件 Pcs	
3	Q1840620F31	六角法兰面螺栓 M06*1.0*20,8.8 级,镀黑锌 Hexagon flange bolt M06*1.0*20, grade 8.8, black zinc plated	6	件 Pcs	

返回分目录

Return to subdirectory

3.8 前门内护板

3.8 Front door inner shield

系统名称 System Name	总成名称 Assembly Name
内饰 Interior trims	前门内护板 Front door inner shield

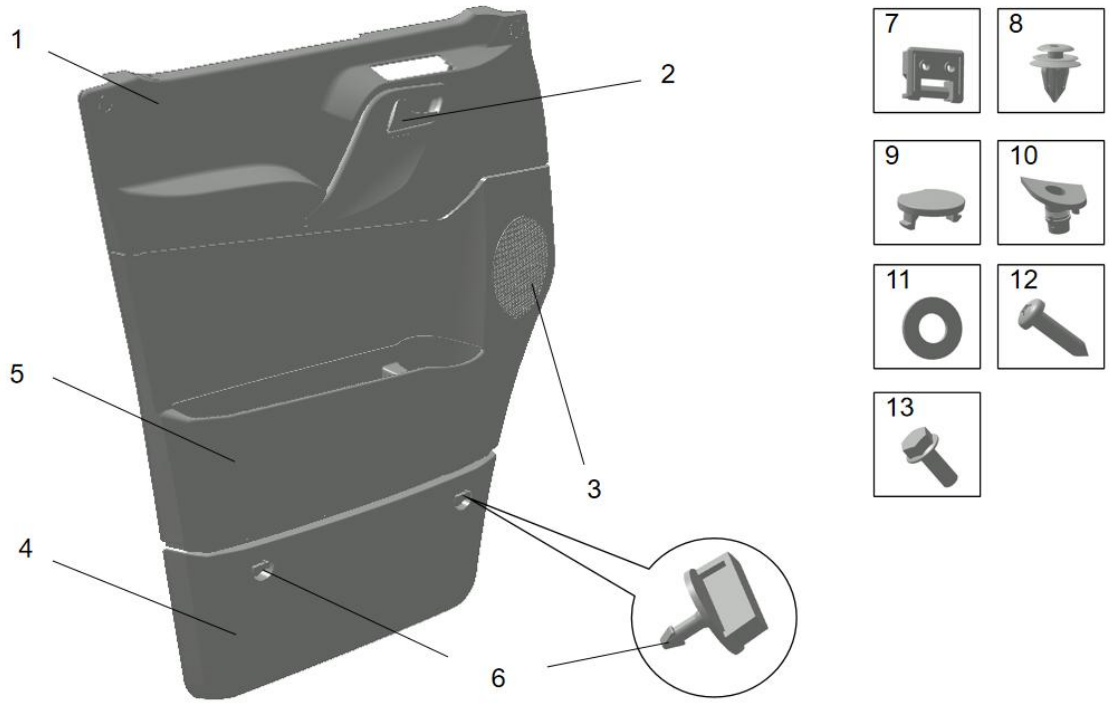

序号 S/N	编码 Coding	部件名称 Part Name	数量 Qty.	单位 Unit	备注 Remarks
1	FZ9B591330045	左前门护板总成-灰色 Front left door shield assembly - gray	1	件 Pcs	
	FZ9B591330046	右前门护板总成-灰色 Front right door shield assembly - gray	1	件 Pcs	左右对称 Bilateral symmetry
2	EZ12201330501	左前门把手盖 Front left door handle cover	1	件 Pcs	
	EZ12201330502	右前门把手盖 Front right door handle cover	1	件 Pcs	左右对称 Bilateral symmetry
3	EZ12201330519	前门扬声器罩 Front door speaker cover	1	件 Pcs	
4	EZ12201330531	左前门下护板本体 Front left door lower shield body	1	件 Pcs	灰色 Gray
	EZ12201330532	右前门下护板本体 Front right door lower shield body	1	件 Pcs	灰色，左右对称 Gray, bilaterally symmetrical
5	EZ12201330513	左前门地图袋 Front left door map pocket	1	件 Pcs	灰色 Gray
	EZ12201330514	右前门地图袋 Front right door map pocket	1	件 Pcs	灰色，左右对称 Gray, bilaterally symmetrical
6	EZ12201330533	前门下护板旋钮 Front door lower shield knob	2	件 Pcs	
7	EZ12201330534	前门下护板安装支架（前） Front door lower shield mounting bracket (front)	1	件 Pcs	
8	EZ12201610157	塑料卡扣-C391 Plastic clip - C391	11	件 Pcs	
9	EZ12201330503	螺钉堵盖 Screw plug	2	件 Pcs	
10	EZ12201330523	前门锁止装饰盖 Front door lock trim cover	1	件 Pcs	
11	Q40104	平垫圈-A 级Φ04 Flat washer - grade A Φ04	8	件 Pcs	
12	Q2714216	十字槽盘头自攻螺钉 ST4.2*16 Cross recessed pan head self-tapping screw ST4.2*16	8	件 Pcs	
13	Q1840616	六角法兰面螺栓 M06*1.0*16 Hexagon flange bolt M06*1.0*16	2	件 Pcs	

返回分目录

Return to subdirectory

3.9 后门内护板

3.9 Rear door inner shield

系统名称 System Name	总成名称 Assembly Name
内饰 Interior trims	后门内护板 Rear door inner shield

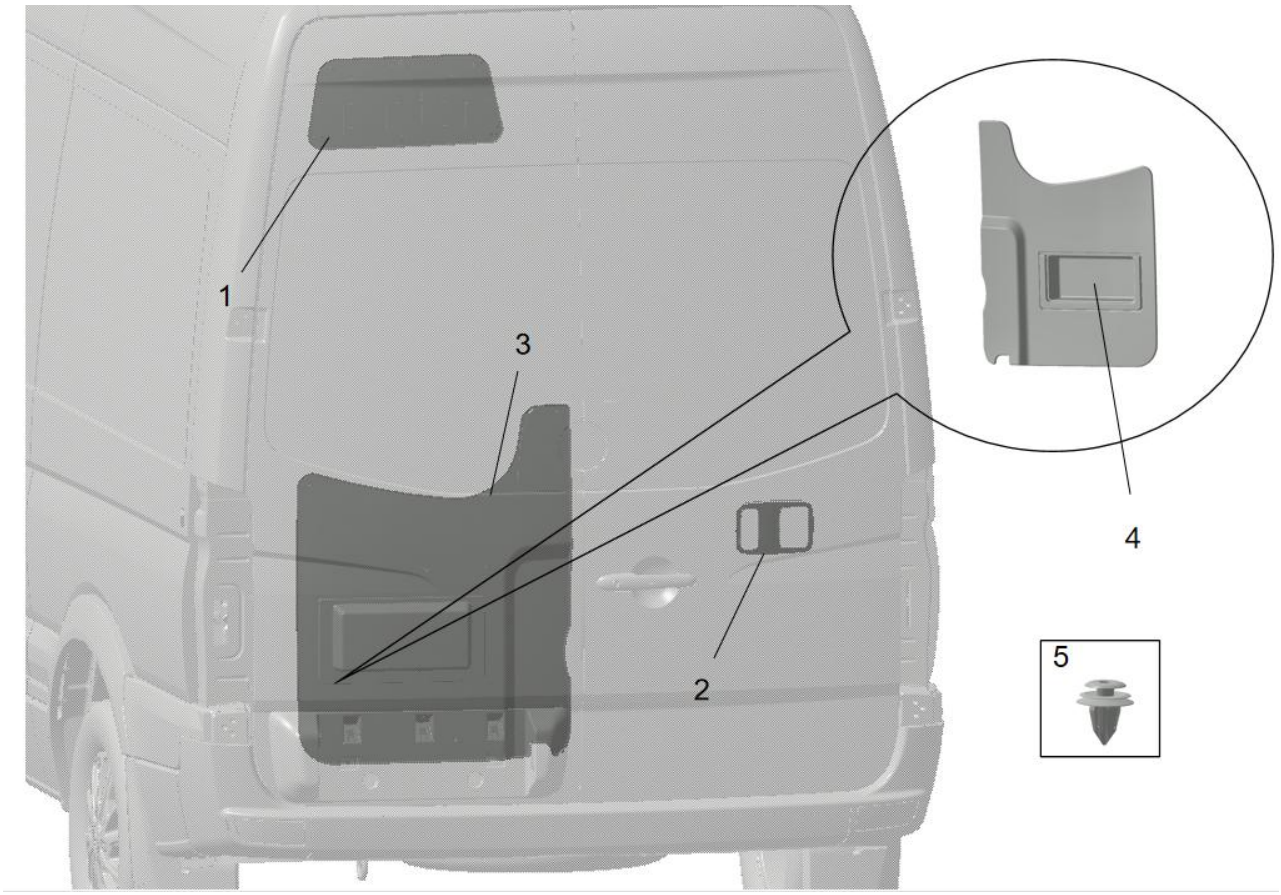

序号 S/N	编码 Coding	部件名称 Part Name	数量 Qty.	单位 Unit	备注 Remarks
1	FZ9B591330005	高顶尾门左上护板-灰色 High-roof tailgate upper left shield - gray	1	件 Pcs	
	FZ9B591330006	高顶尾门右上护板-灰色 High-roof tailgate upper right shield - gray	1	件 Pcs	
2	EZ12201330614	右后门装饰盒 Rear right door trim box	1	件 Pcs	灰色，仅右后门有 Gray, only on the right rear door
3	FZ9B591330007	左后门内护板总成-灰色 Rear left door inner shield assembly - gray	1	件 Pcs	
	FZ9B591330008	右后门内护板总成-灰色 Rear right door inner shield assembly - gray	1	件 Pcs	
4	EZ12201330613	后门储物袋 Rear door storage bag	1	件 Pcs	灰色 Gray
5	EZ12201610157	塑料卡扣-C391 无密封圈 Plastic clip - C391 without sealing ring	19	件 Pcs	

返回分目录

Return to subdirectory

3.10 侧移门护板

3.10 Side sliding door shield

系统名称 System Name	总成名称 Assembly Name
内饰 Interior trims	侧移门护板 Side sliding door shield

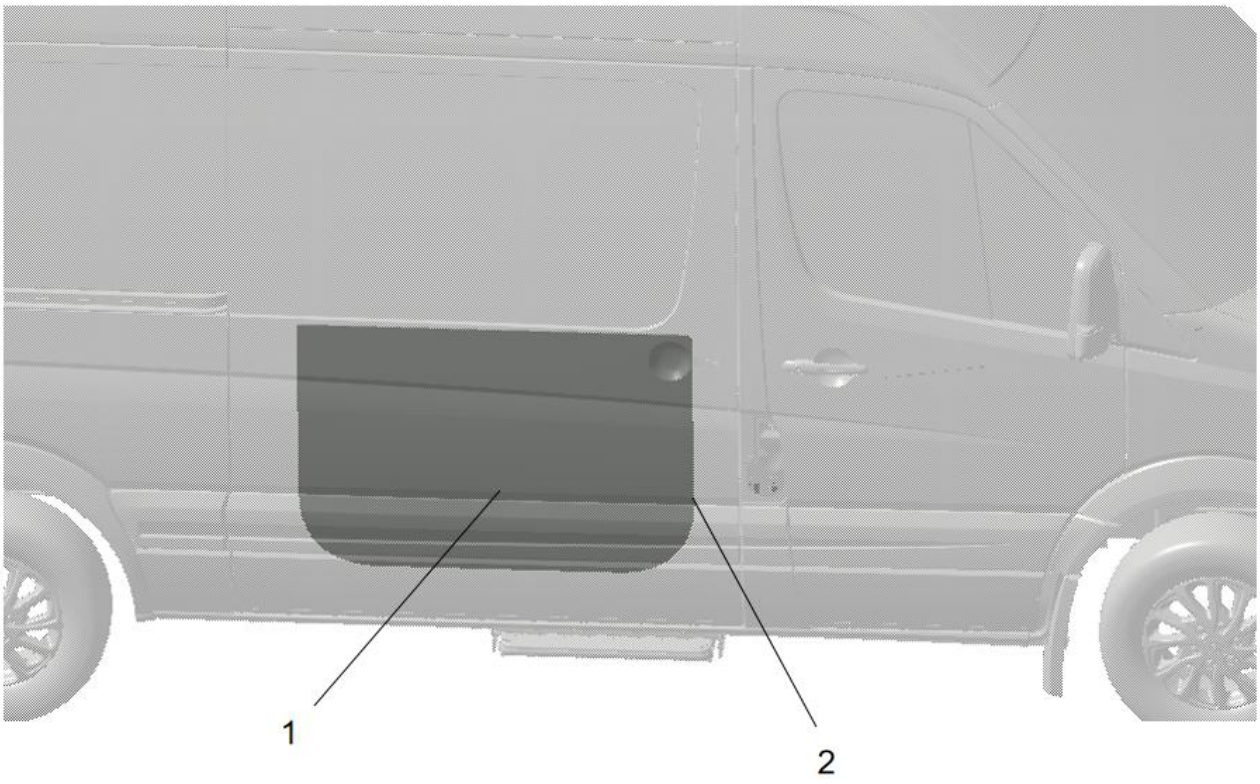

序号 S/N	编码 Coding	部件名称 Part Name	数量 Qty.	单位 Unit	备注 Remarks

1	FZ9B591330048	侧移门护板-5.9m-蜂窝 Side sliding door shield - 5.9m - honeycomb	1		
2	EZ12201240402	子母扣 Snap fastener	12		

返回分目录

Return to subdirectory

3.11 A 柱上护板

3.11 A-pillar upper shield

系统名称 System Name	总成名称 Assembly Name
内饰 Interior trims	A 柱上护板 A-pillar upper shield

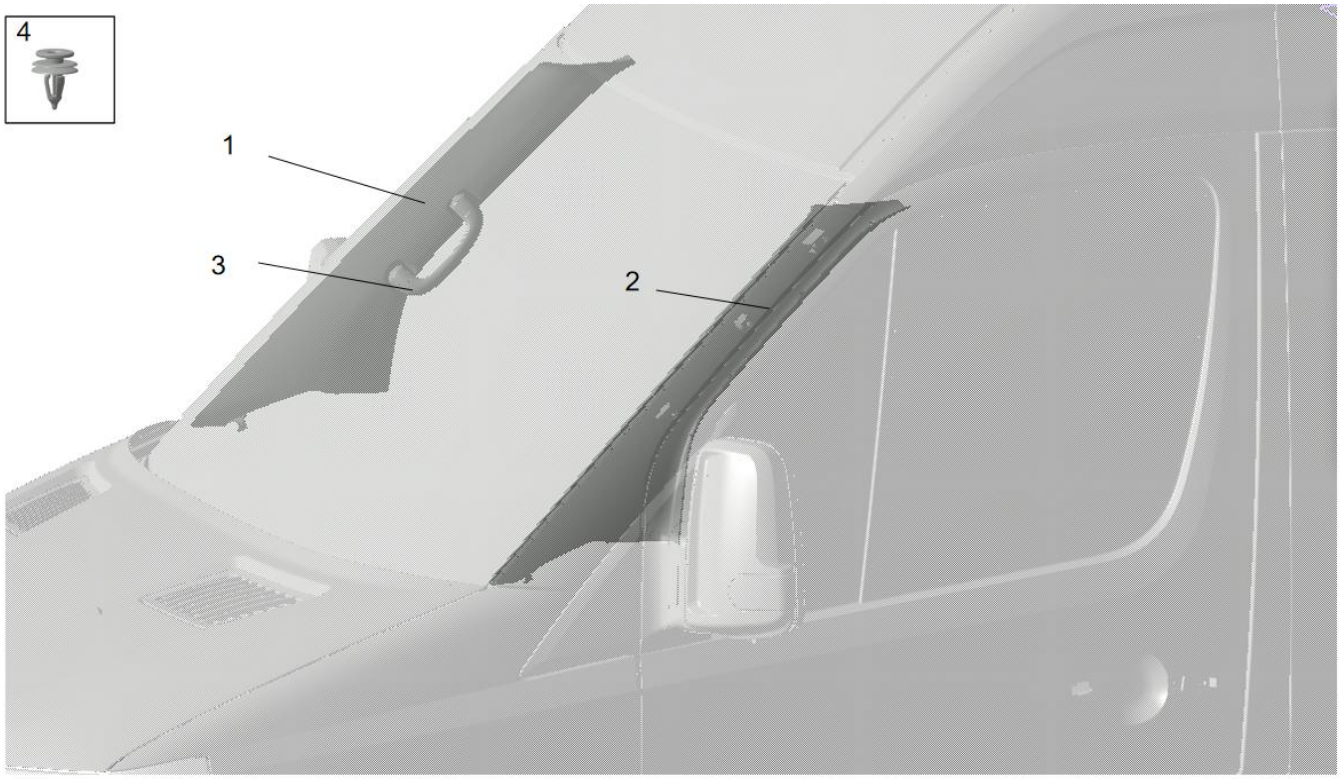

序号 S/N	编码 Coding	部件名称 Part Name	数量 Qty.	单位 Unit	备注 Remarks
1	FZ9B591610008	右 A 柱上护板-无扶手-灰色 Right A-pillar upper shield - without armrest - gray	1	件 Pcs	
2	FZ9B591610007	左 A 柱上护板-灰色 Left A-pillar upper shield - gray	1	件 Pcs	
3	FZ9B591610020	A 柱拉手-灰色 A-pillar handle - gray	1	件 Pcs	
4	EZ12201610158	塑料卡扣-C977 Plastic clip - C977	3	件 Pcs	

返回分目录

Return to subdirectory

3.12 右 A 柱下护板

3.12 Right A-pillar lower shield

系统名称 System Name	总成名称 Assembly Name
内饰 Interior trims	右 A 柱下护板 Right A-pillar lower shield

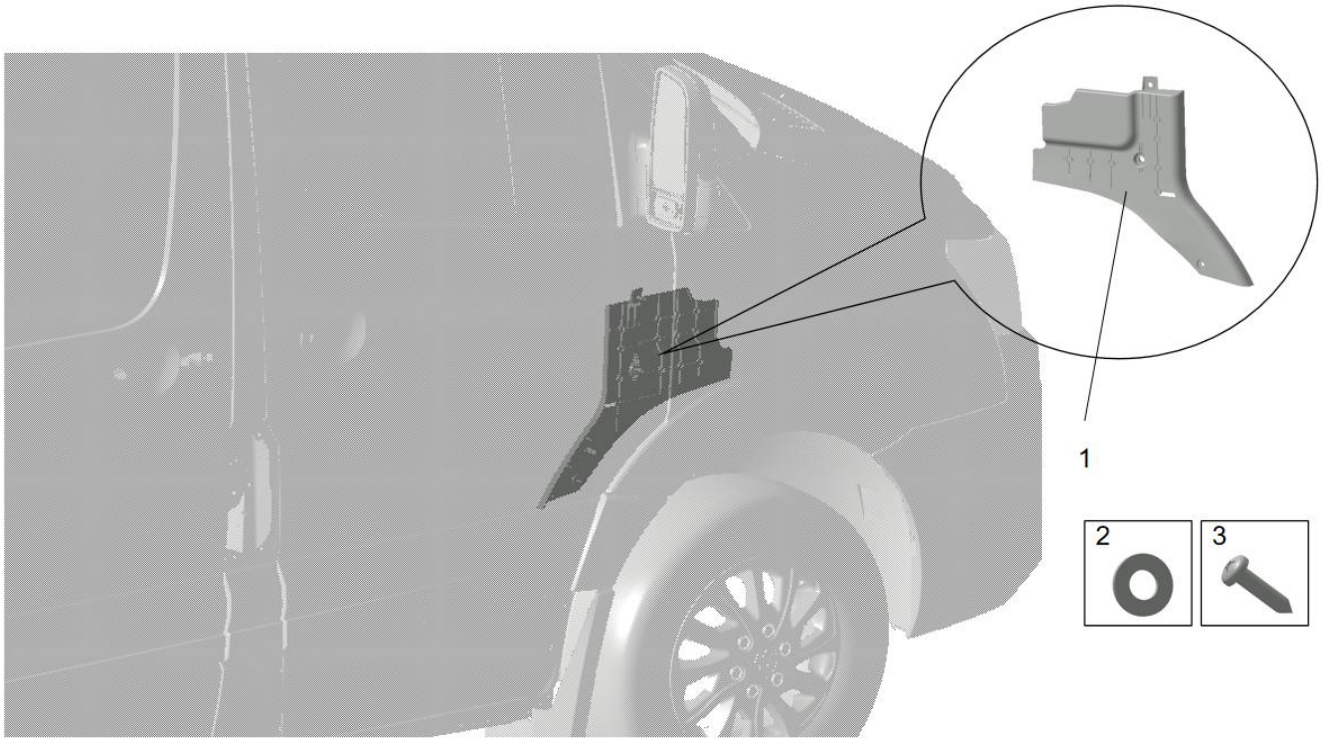

序号 S/N	编码 Coding	部件名称 Part Name	数量 Qty.	单位 Unit	备注 Remarks
1	FZ9B591610013	右 A 柱下护板-灰色 Right A-pillar lower shield - gray	1	件 Pcs	
2	Q40205	大垫圈-A 级Φ05 Large washer - grade A Φ05	1	件 Pcs	
3	Q2714216	十字槽盘头自攻螺钉 ST4.2*16 Cross recessed pan head self-tapping screw ST4.2*16	1	件 Pcs	

返回分目录

Return to subdirectory

3.13 左 A 柱下护板

3.13 Left A-pillar lower shield

系统名称 System Name	总成名称 Assembly Name
内饰 Interior trims	左 A 柱下护板 Left A-pillar lower shield

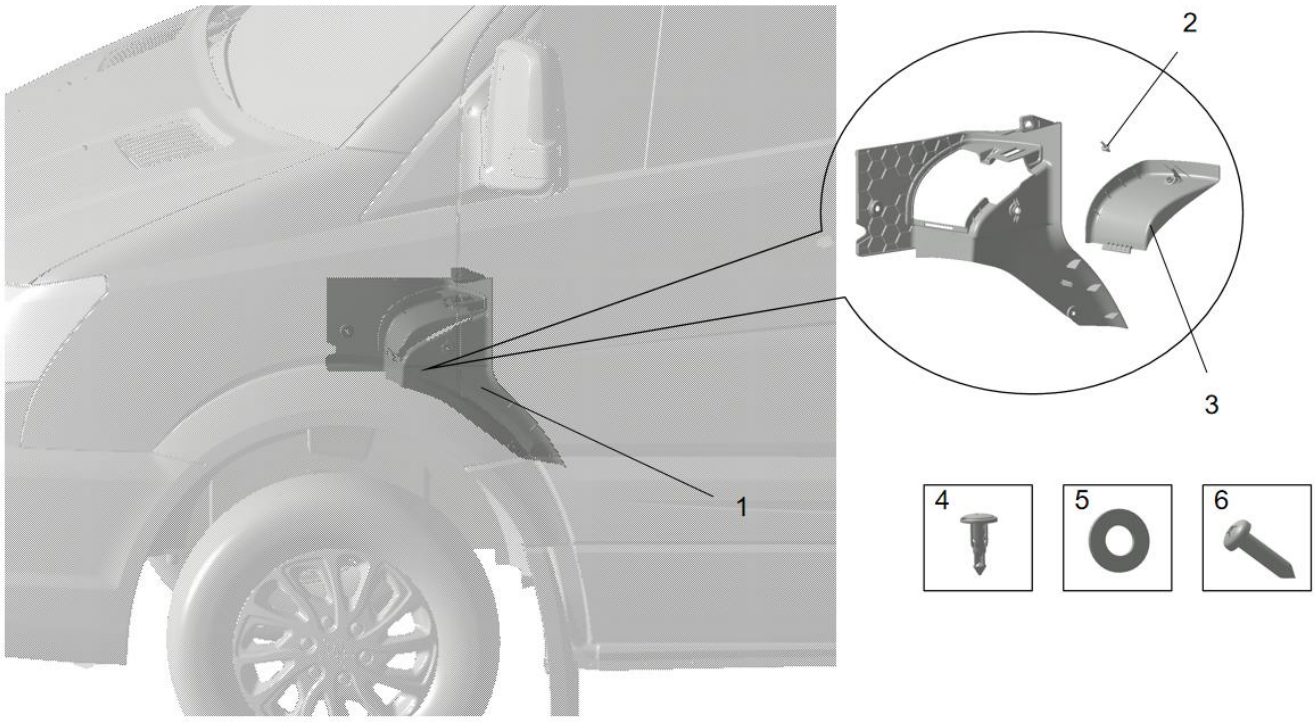

序号 S/N	编码 Coding	部件名称 Part Name	数量 Qty.	单位 Unit	备注 Remarks
1	FZ9B591610012	左 A 柱下护板总成-灰色 Left A-pillar lower shield assembly - gray	1	件 Pcs	
2	EZ12201610027	左 A 柱下护板装饰盖 Left A-pillar lower shield trim cover	1	件 Pcs	灰色 Gray
3	EZ12201610028	固定旋钮 Fixing knob	1	件 Pcs	
4	EZ12201610120	塑料卡扣-C882 Plastic clip - C882	2	件 Pcs	
5	Q40205	大垫圈-A 级Φ05 Large washer - grade A Φ05	1	件 Pcs	
6	Q2714216	十字槽盘头自攻螺钉 ST4.2*16 Cross recessed pan head self-tapping screw ST4.2*16	1	件 Pcs	

返回分目录

Return to subdirectory

3.14 B 柱护板

3.14 B-pillar shield

系统名称 System Name	总成名称 Assembly Name
内饰 Interior trims	B 柱护板 B-pillar shield

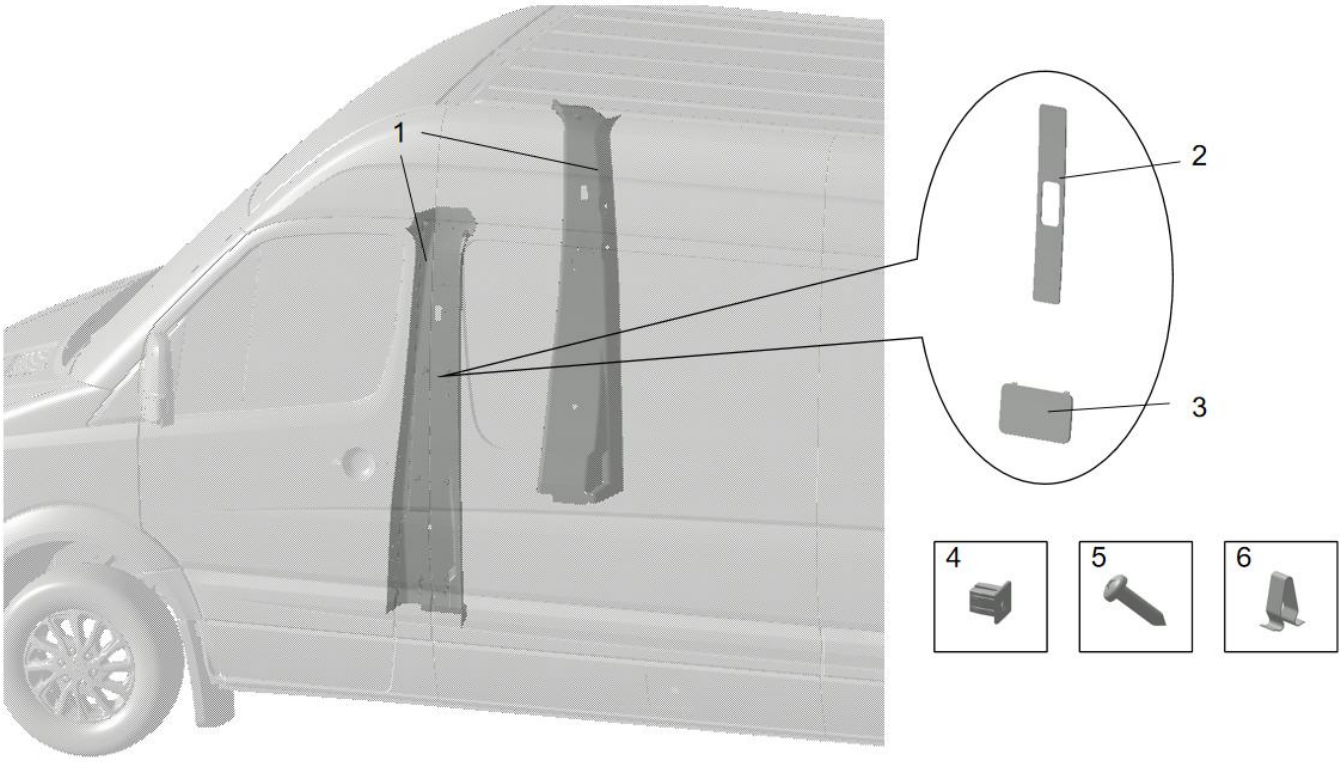

序号 S/N	编码 Coding	部件名称 Part Name	数量 Qty.	单位 Unit	备注 Remarks
1	FZ9B591610009	左 B 柱护板总成-货运-灰色 Left B-pillar shield assembly - cargo - gray	1	件 Pcs	
	FZ9B591610010	右 B 柱护板总成-货运-灰色 Right B-pillar shield assembly - cargo - gray	1	件 Pcs	
2	EZ12201610037	安全带高度调节器饰板 Seat belt height adjuster trim panel	1	件 Pcs	灰色 Gray
3	EZ12201610038	左 B 柱安全带出口盖板 Left B-pillar seat belt outlet cover plate	1	件 Pcs	灰色 Gray
4	EZ12201610155	塑料卡扣-C430 Plastic clip - C430	1	件 Pcs	
5	Q2714216	十字槽盘头自攻螺钉 ST4.2*16 Cross recessed pan head self-tapping screw ST4.2*16	1	件 Pcs	
6	EZ12201610154	弹片卡扣-C1222 Spring clip - C1222	6	件 Pcs	

返回分目录

Return to subdirectory

3.15 侧围护板

3.15 Side wall shield

系统名称 System Name	总成名称 Assembly Name
内饰 Interior trims	侧围护板 Side wall shield

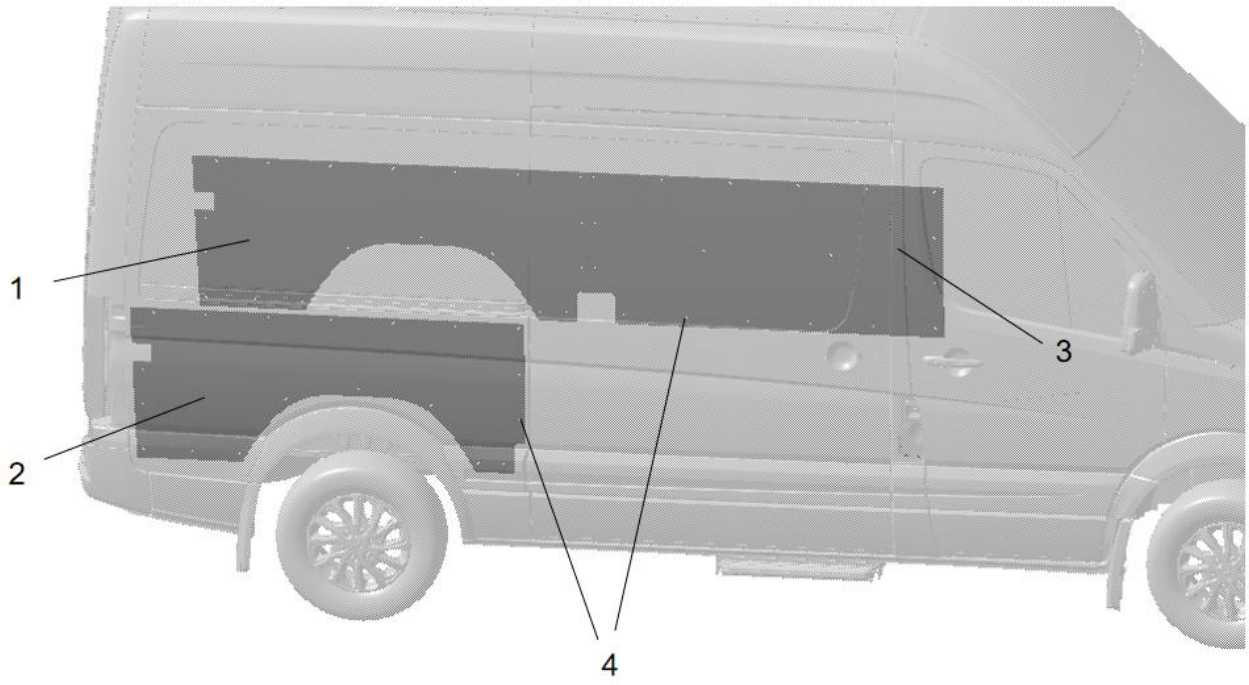

序号 S/N	编码 Coding	部件名称 Part Name	数量 Qty.	单位 Unit	备注 Remarks
1	FZ9B591610527	左侧围后装饰板-5.9m-蜂窝 Left side rear trim panel - 5.9m - honeycomb	1	件 Pcs	
2	FZ9B591610528	右侧围后装饰板-5.9m-蜂窝 Right side rear trim panel - 5.9m - honeycomb	1	件 Pcs	
3	FZ9B591610526	左侧围前装饰板-5.9m-蜂窝 Left side front trim panel - 5.9m - honeycomb	1	件 Pcs	
4	EZ12201240402	子母扣 Snap fastener	37	件 Pcs	

返回分目录

Return to subdirectory

3.16 地板垫

3.16 Floor mat

系统名称 System Name	总成名称 Assembly Name
内饰 Interior trims	地板垫 Floor mat

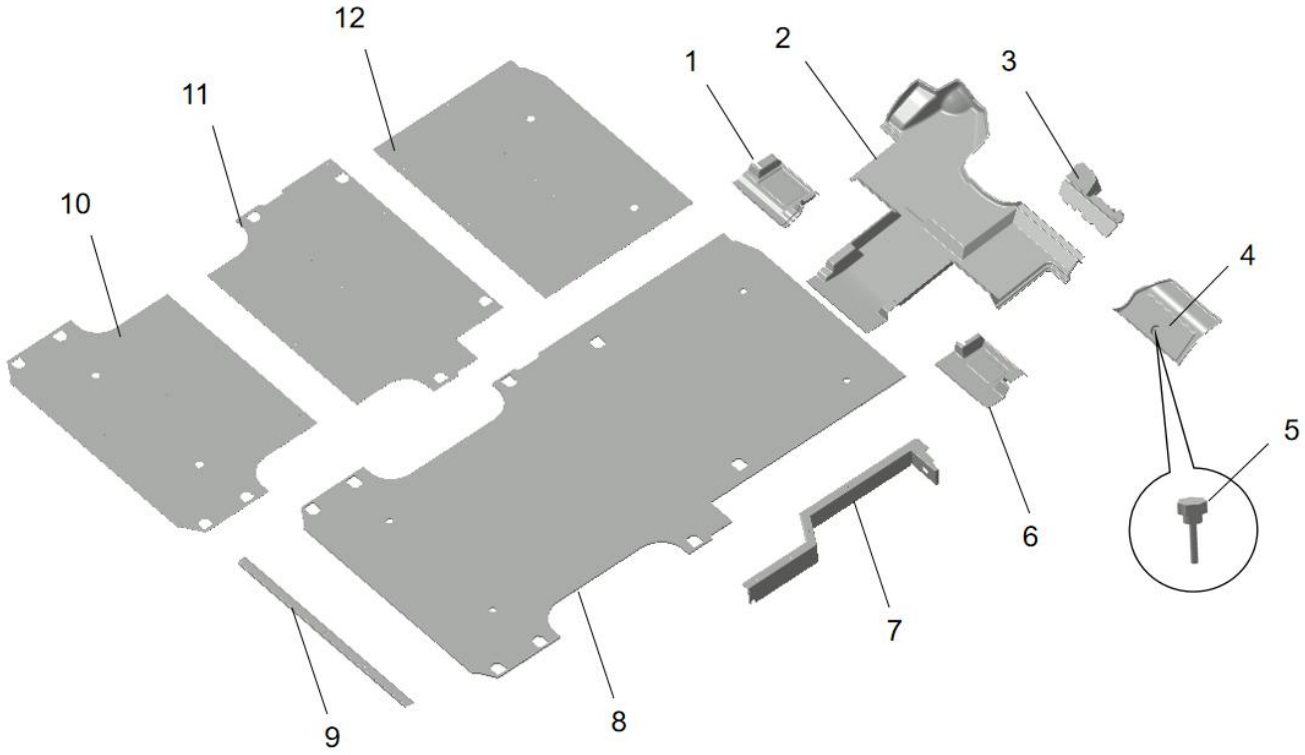

序号 S/N	编码 Coding	部件名称 Part Name	数量 Qty.	单位 Unit	备注 Remarks
1	FZ9B591620416	驾驶区地板后覆盖件-厚皮 Rear covering part of driver's cab floor - thick	1	件 Pcs	
2	FZ9B591620415	驾驶区地板前覆盖件-电子手刹-厚皮 Front covering part of driver's cab floor - electronic handbrake - thick	1	件 Pcs	
3	EZ12201620009	副驾驶区泡沫块 Foam block in front passenger area	1	件 Pcs	
4	FZ9B591620009	副驾驶区工具箱盖板-灰色 Front passenger's seat toolbox cover plate - gray	1	件 Pcs	
5	FZ9B591620115	工具箱盖板手拧螺栓 Hand-tightening bolt of toolbox cover plate	1	件 Pcs	
6	FZ9B591620155	副驾驶区地板后覆盖件-单人 Rear covering part of front passenger's floor -single person	1	件 Pcs	
7	FZ9B591620418	侧移门压条-5.9m-物流新款 Side sliding door batten - 5.9m - new logistics model	1	件 Pcs	
8	FZ9B591620295	5.9m 地板-右移门 5.9m floor - right sliding door	1	件 Pcs	
9	FZ9B591620387	尾门门槛压条-钢-新 Tailgate sill batten - steel - new	1	件 Pcs	
10	FZ9B591620298	5.9m 货运地板装饰铝板 3 5.9m cargo floor trim aluminum plate 3	1	件 Pcs	
11	FZ9B591620313	5.9m 货运地板装饰铝板 2 5.9m cargo floor trim aluminum plate 2	1	件 Pcs	
12	FZ9B591620312	5.9m 货运地板装饰铝板 1 5.9m cargo floor trim aluminum plate 1	1	件 Pcs	

返回分目录

Return to subdirectory

3.17 前围隔热垫-外

3.17 Front wall heat insulation pad - outer

系统名称 System Name	总成名称 Assembly Name
内饰 Interior trims	前围隔热垫-外 Front wall heat insulation pad - outer

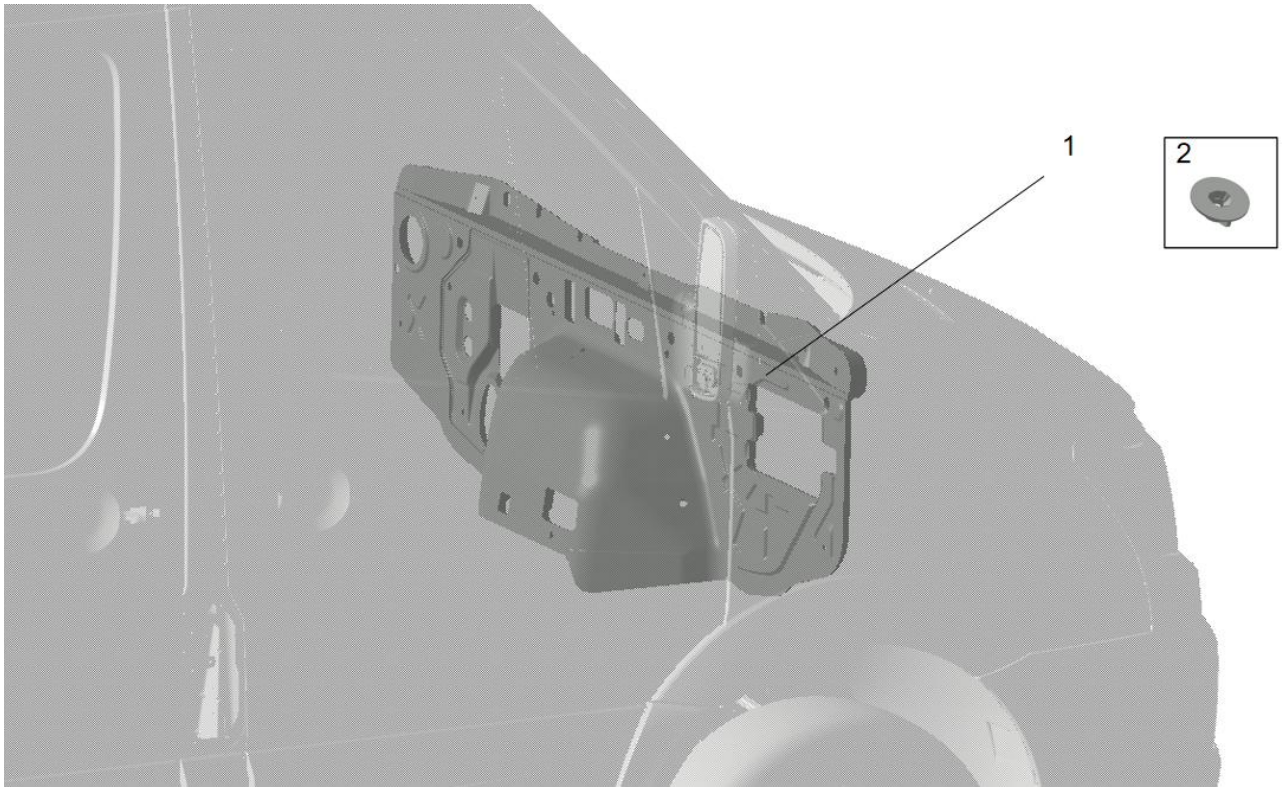

序号 S/N	编码 Coding	部件名称 Part Name	数量 Qty.	单位 Unit	备注 Remarks
1	FZ9B591690016	前围板外隔热垫-纯电 Outer heat insulation pad of cowl panel - battery electric	1	件 Pcs	
2	EZ12201690004	塑料卡扣-C1001 Plastic clip - C1001	10	件 Pcs	

返回分目录

Return to subdirectory

3.18 前围隔热垫-内

3.18 Front wall heat insulation pad - inner

系统名称 System Name	总成名称 Assembly Name
内饰 Interior trims	前围隔热垫-内 Front wall heat insulation pad - inner

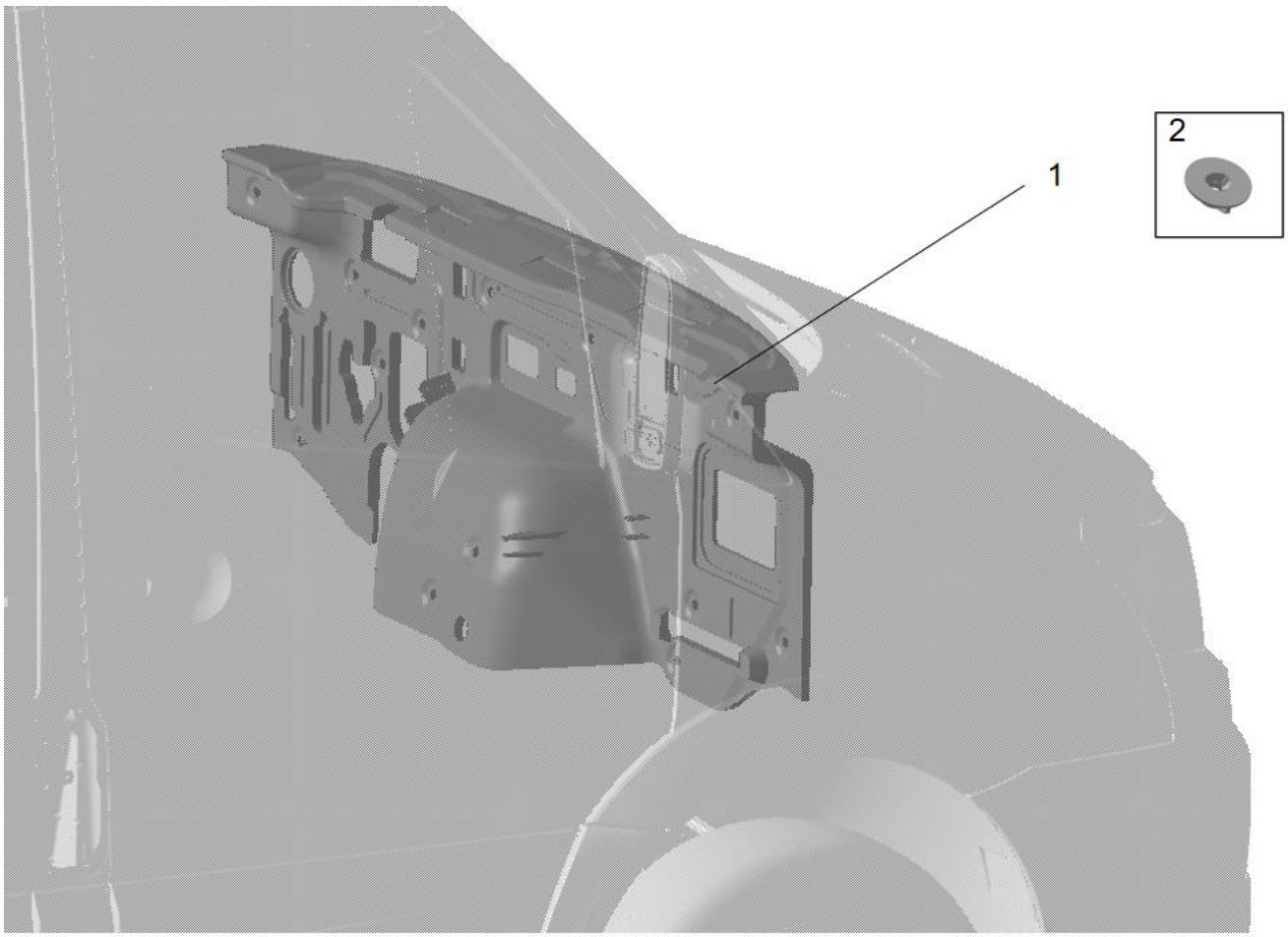

序号 S/N	编码 Coding	部件名称 Part Name	数量 Qty.	单位 Unit	备注 Remarks
1	FZ9B591690005	前围板内隔热垫 Inner heat insulation pad of cowl panel	1	件 Pcs	
2	EZ12201690004	塑料卡扣-C1001 Plastic clip - C1001	14	件 Pcs	

返回分目录

Return to subdirectory

3.19 引擎盖隔热垫

3.19 Engine hood heat insulation pad

系统名称 System Name	总成名称 Assembly Name
内饰 Interior trims	引擎盖隔热垫 Engine hood heat insulation pad

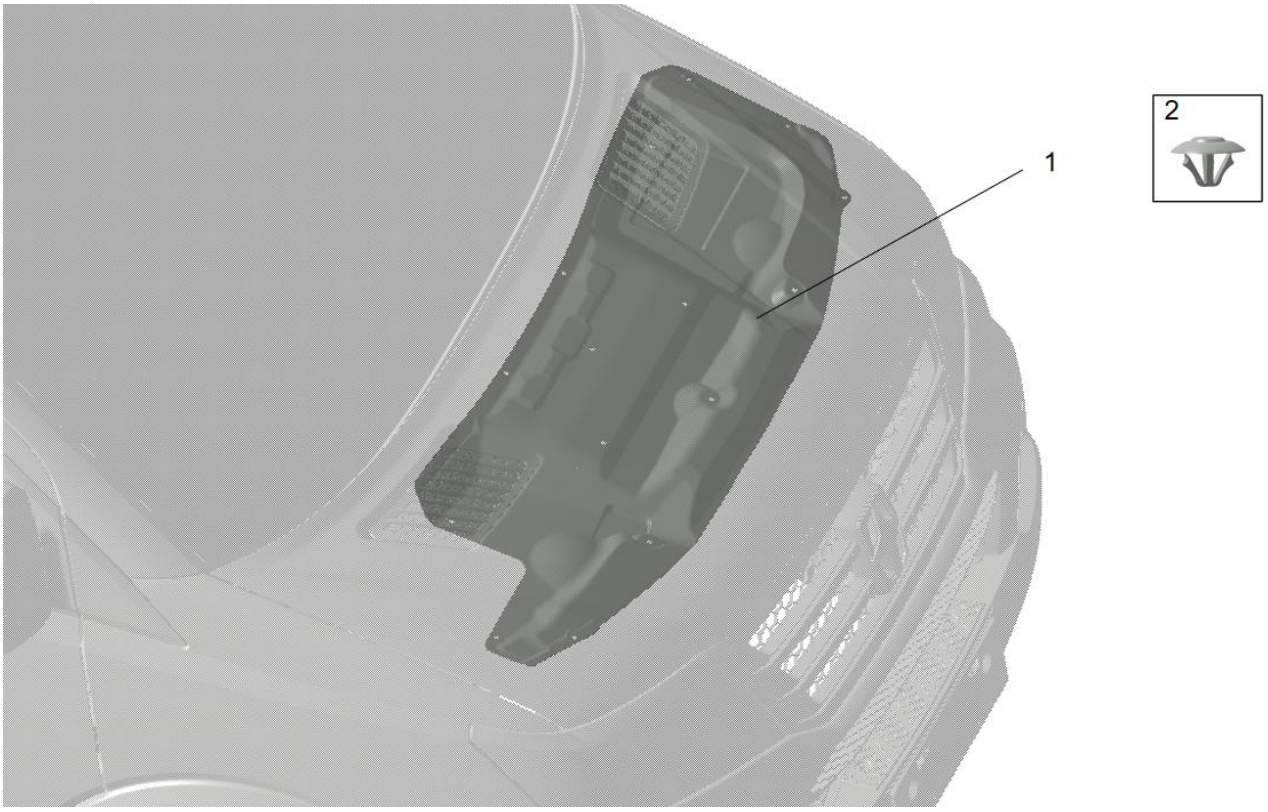

序号 S/N	编码 Coding	部件名称 Part Name	数量 Qty.	单位 Unit	备注 Remarks
1	FZ9B591690008	引擎盖隔热垫 Engine hood heat insulation pad	1	件 Pcs	
2	EZ12201690005	塑料卡扣-C964 Plastic clip - C964	13	件 Pcs	

返回分目录

Return to subdirectory

3.20 遮阳板

3.20 Sun visor

系统名称 System Name	总成名称 Assembly Name
内饰 Interior trims	遮阳板 Sun visor

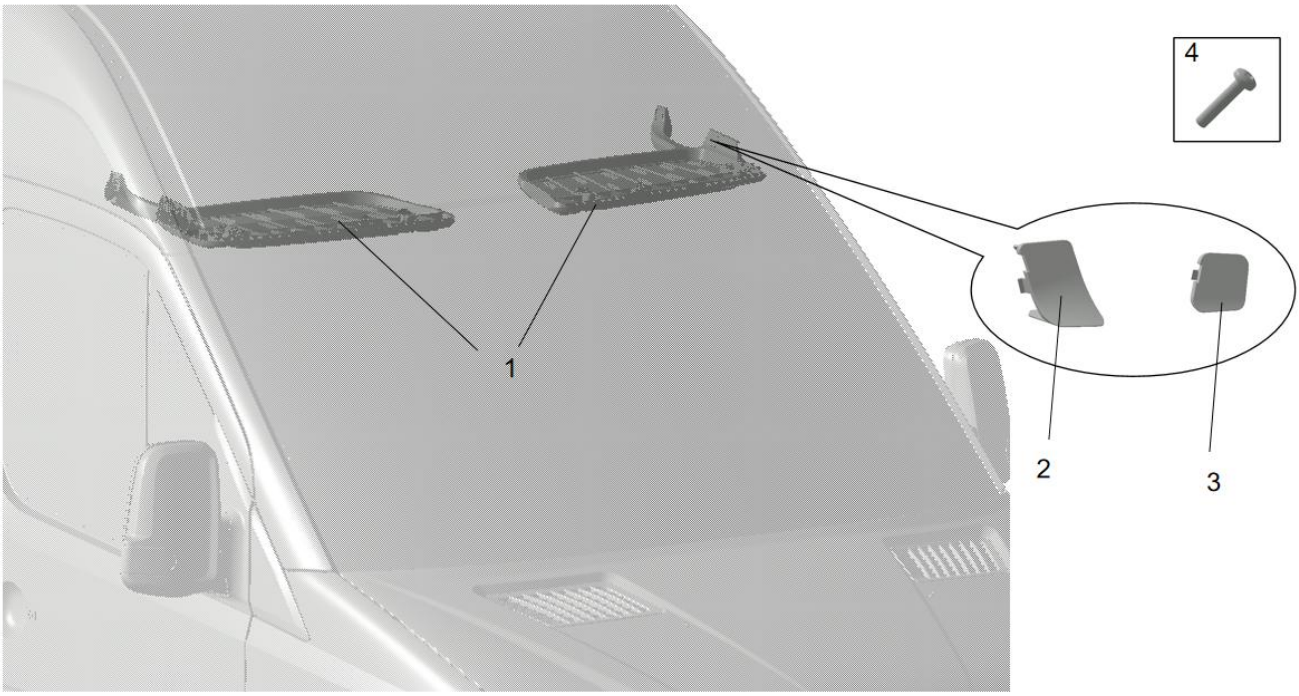

序号 S/N	编码 Coding	部件名称 Part Name	数量 Qty.	单位 Unit	备注 Remarks
1	FZ9B591650001	左遮阳板总成-带安全拉手-灰色 Left sun visor assembly - with safety handle - gray	1	件 Pcs	
	FZ9B591650002	右遮阳板总成-带安全拉手-灰色 Right sun visor assembly - with safety handle - gray	1	件 Pcs	左右对称 Bilateral symmetry
2	FZ9B591650004	左遮阳板堵盖 2 Left sun visor plug 2	1	件 Pcs	
3	FZ9B591650003	左遮阳板堵盖 1 Left sun visor plug 1	1	件 Pcs	
	FZ9B591650005	右遮阳板堵盖 1 Right sun visor plug 1	1	件 Pcs	左右对称 Bilateral symmetry
4	Q2140630	十字槽盘头螺钉 M06*1.0*30 Cross recessed pan head screw M06*1.0*30	4	件 Pcs	

返回分目录

Return to subdirectory

3.21 顶棚

3.21 Roof

系统名称 System Name	总成名称 Assembly Name
内饰 Interior trims	顶棚 Roof

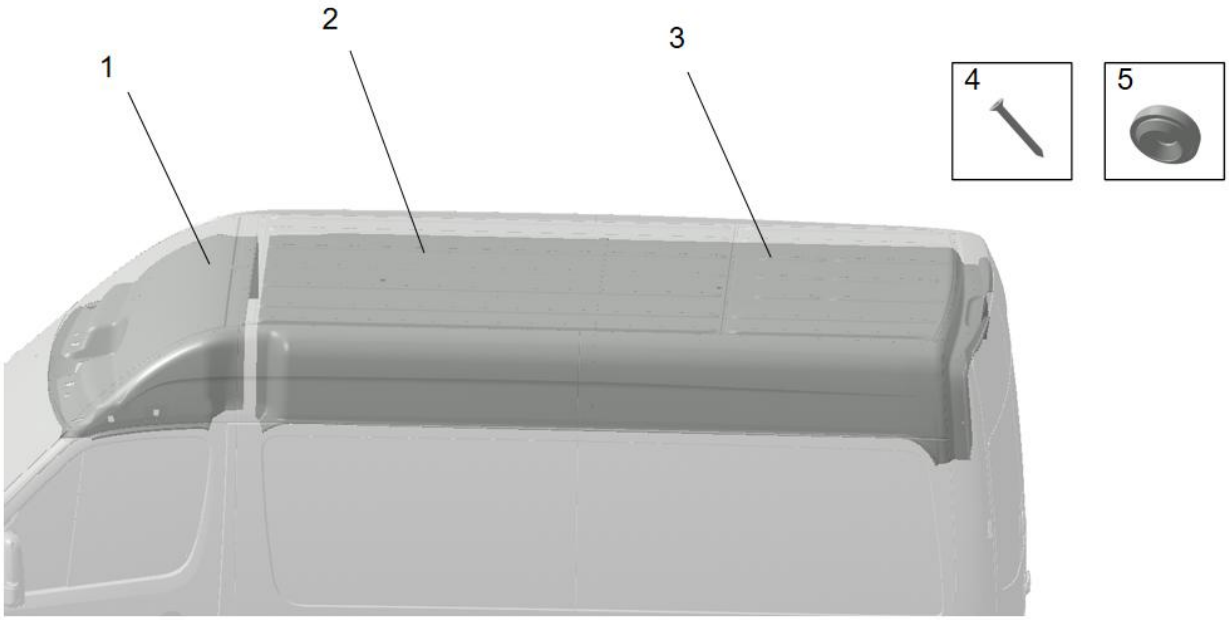

序号 S/N	编码 Coding	部件名称 Part Name	数量 Qty.	单位 Unit	备注 Remarks
1	FZ9B591610481	前顶棚-5.9m-高顶-灰色-双遮阳板-物流 Front roof - 5.9m - high-roof - gray - double-sun visor - logistics	1	件 Pcs	
2	FZ9B591610482	中顶棚-5.9m-高顶-灰色-右移门-物流 Middle roof - 5.9m - high-roof - gray - right sliding door - logistics	1	件 Pcs	
3	FZ9B591610483	后顶棚-5.9m-高顶-灰色-物流 Rear roof - 5.9m - high-roof - gray - logistics	1	件 Pcs	
4	Q2743532	十字槽沉头自攻螺钉 ST3.3*32,C 型,镀彩锌 Cross recessed countersunk self-tapping screw ST3.3*32, C-type, color zinc plated	32	件 Pcs	
5	EZ12201610153	塑料卡扣-C1218 Plastic clip - C1218	32	件 Pcs	

返回分目录

Return to subdirectory

四、 外饰

IV. Exterior trims

4.1		前保险杠总成安装 Installation of front bumper assembly	

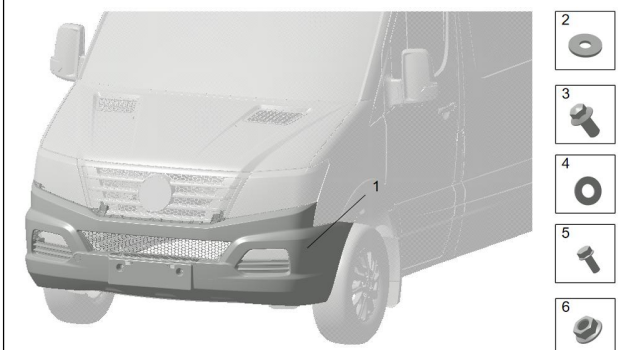

4.2		前保险杠连接子支架 Front bumper connecting sub-bracket	

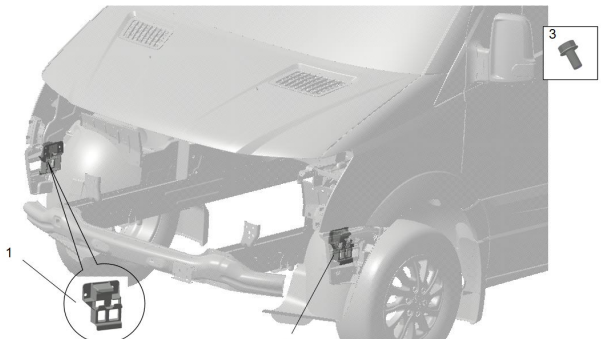

4.3		保险杠加强板总成 Bumper reinforcement plate assembly	

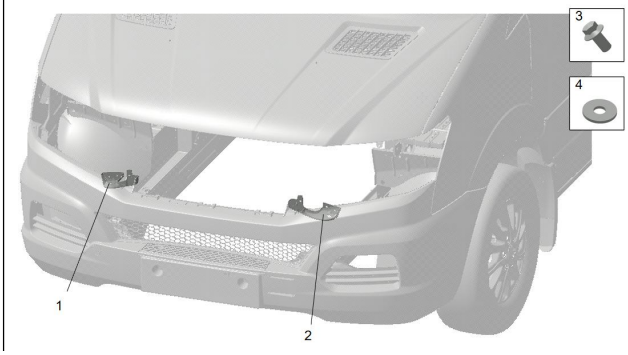

4.4		前保险杠踏步总成 Front bumper step assembly	

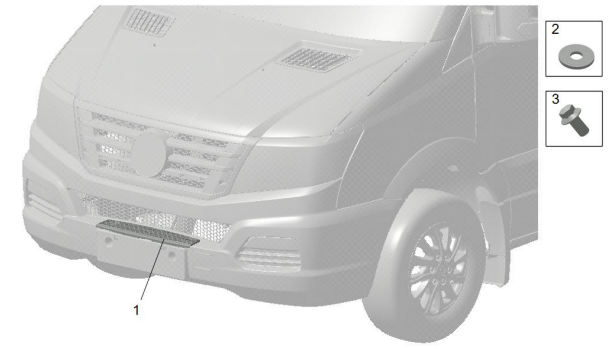

4.5		前格栅本体总成 Front grille body assembly	

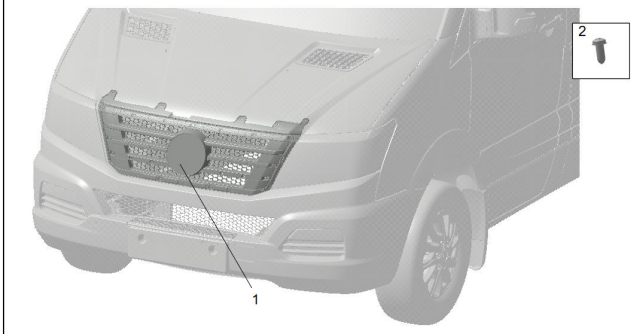

4.6		前保雷达罩 Front bumper radome	

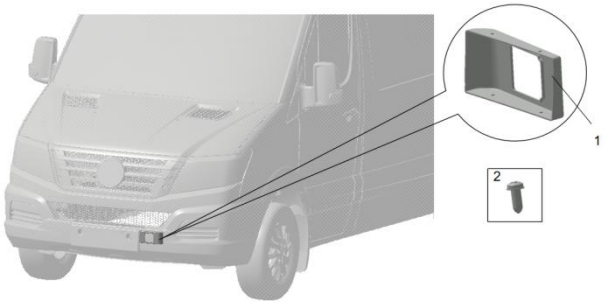

4.7		后保险杠总成 Rear bumper assembly	

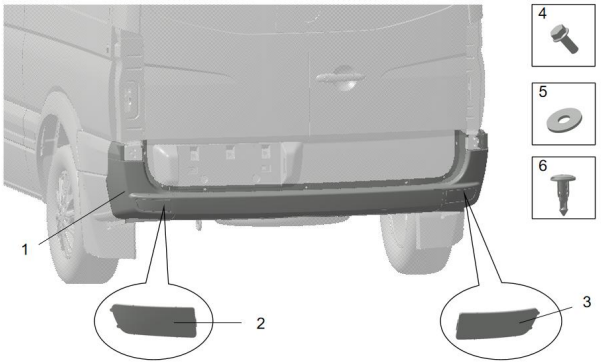

4.8		水箱框架总成 Water tank frame assembly	



4.9		后徽标安装板总成 Rear logo mounting plate assembly	

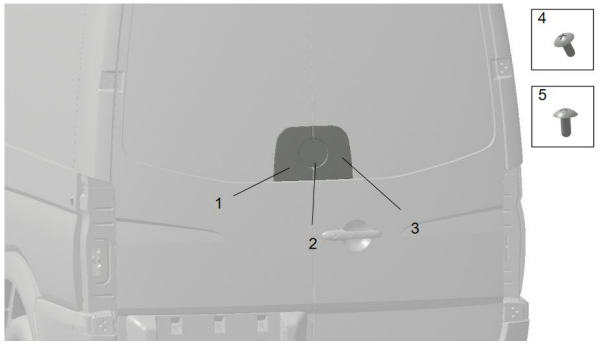

4.10		车窗总成 Window assembly	

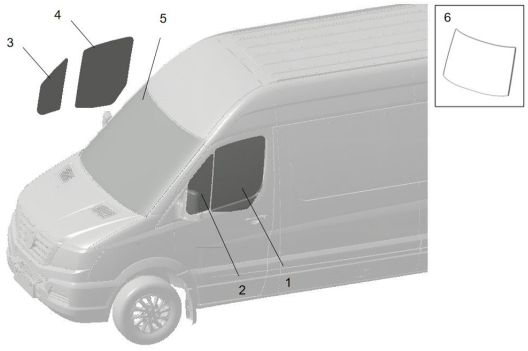

4.11		外后视镜总成 Exterior rearview mirror assembly	



4.12		内后视镜总成 Interior rearview mirror assembly	

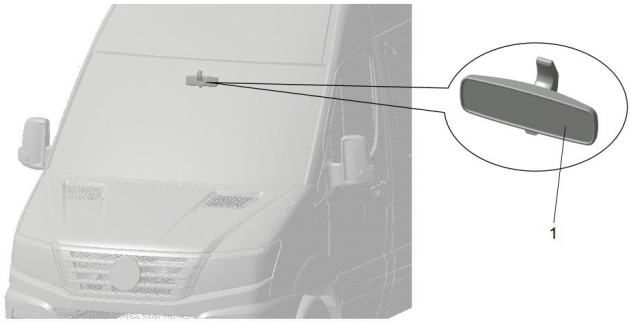

4.13		挡泥板护罩前 Front of mudguard	

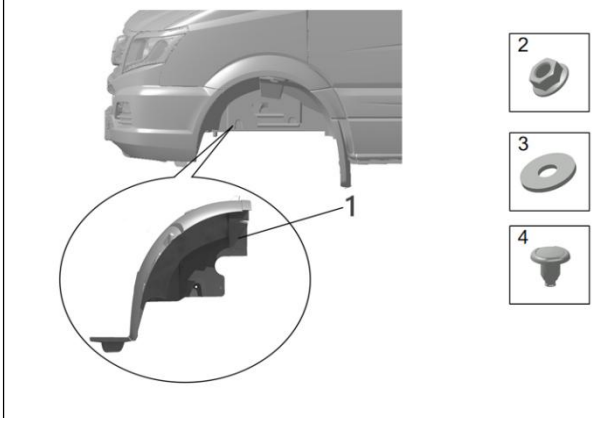

4.14		挡泥板护罩后 Rear of mudguard	

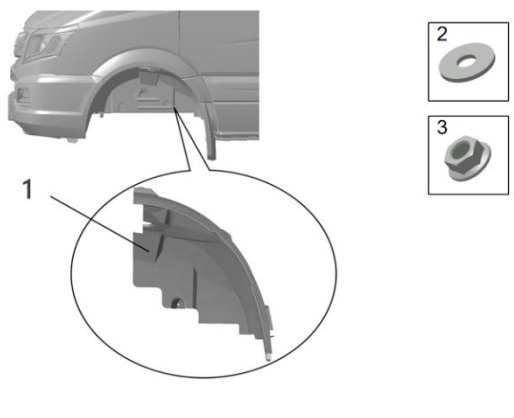

4.15		前挡泥板总成 Front mudguard assembly	

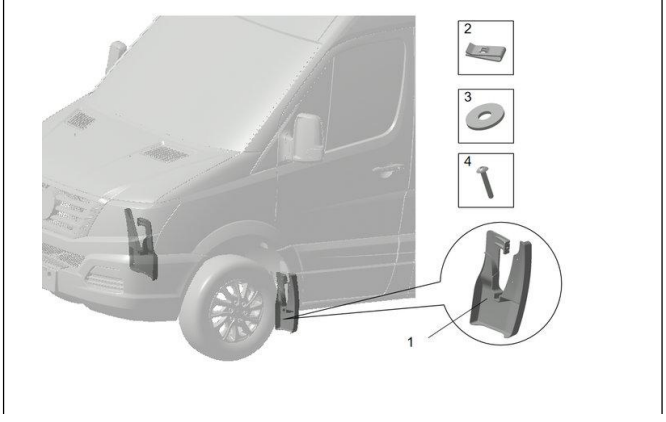

4.16		后挡泥板总成 Rear mudguard assembly	

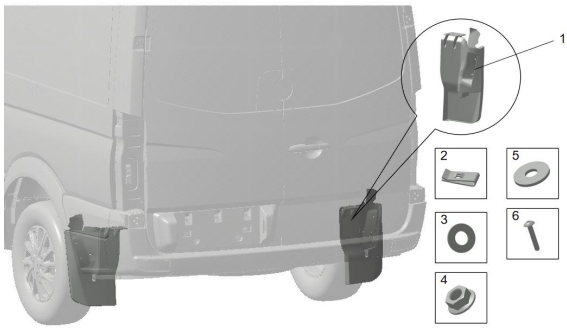

4.17		外三角装饰件 Outer triangle trim	

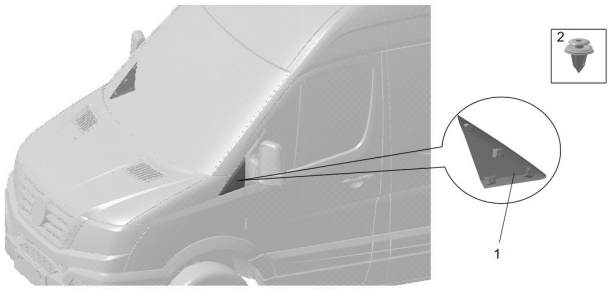

4.18		机舱盖上进气格栅 Upper air inlet grille of engine hood	

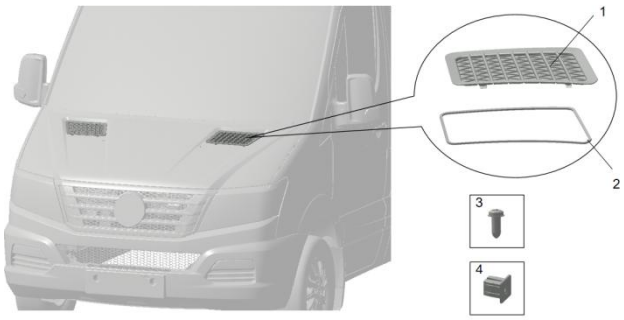

4.19		后轮眉装饰条总成 Rear wheel arch trim strip assembly	

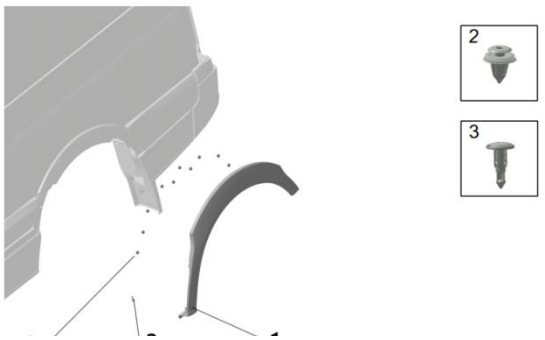

4.20		后牌照托总成 Rear license plate holder assembly	

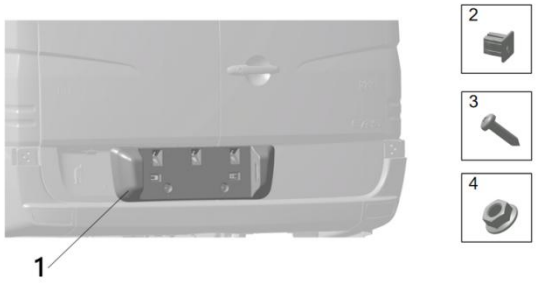

4.21		防擦条总成 Rubbing strip assembly	

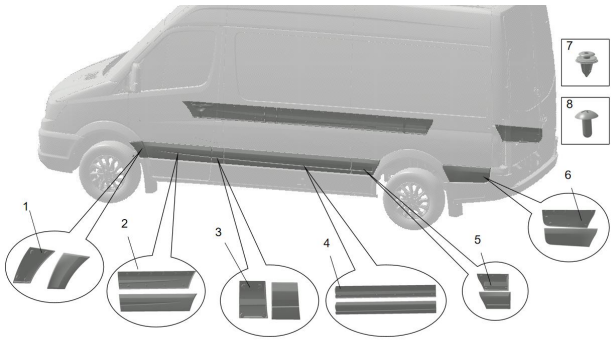

4.22		车身出风口总成 Vehicle body air outlet assembly	

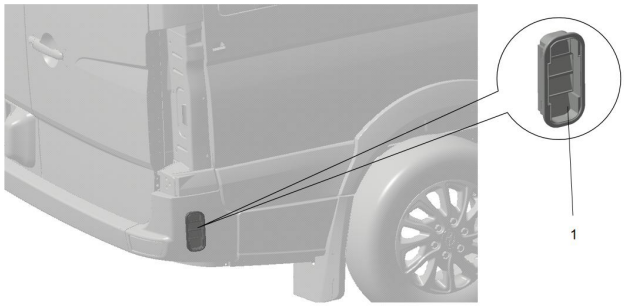

4.23		翼子板LOGO Fender LOGO	



返回主目录

Return to main directory

4.1 前保险杠总成安装

4.1 Installation of front bumper assembly

系统名称 System Name	总成名称 Assembly Name
外饰 Exterior trims	前保险杠总成安装 Installation of front bumper assembly



序号 S/N	编码 Coding	部件名称 Part Name	数量 Qty.	单位 Unit	备注 Remarks
1	EZ12209620040	前保险杠总成-无盲点探测孔 Front bumper assembly - without blind spot detection hole	1	件 Pcs	
2	Q402B08F31	大垫圈-A 级Φ8，镀锌，黑色钝化 Large washer - grade A Φ8, galvanized, black passivation	2	件 Pcs	
3	Q1840816F31	六角法兰面螺栓 M08*1.25*16,镀锌，黑色钝化 Hexagon flange bolt M08*1.25*16, galvanized, black passivation	2	件 Pcs	
4	Q402B06	大垫圈-A 级Φ06 Large washer - grade A Φ06	2	件 Pcs	
5	Q1840820	六角法兰面螺栓 M08*1.25*20 Hexagon flange bolt M08*1.25*20	2	件 Pcs	
6	Q32006	六角法兰面螺母 M06*1.0 Hexagon flange nut M06*1.0	2	件 Pcs	

返回分目录

Back to subdirectory

4.2 前保险杠连接子支架

4.2 Front bumper connector bracket

系统名称 System Name	总成名称 Assembly Name
外饰 Exterior trims	前保险杠连接子支架 Front bumper connecting sub-bracket

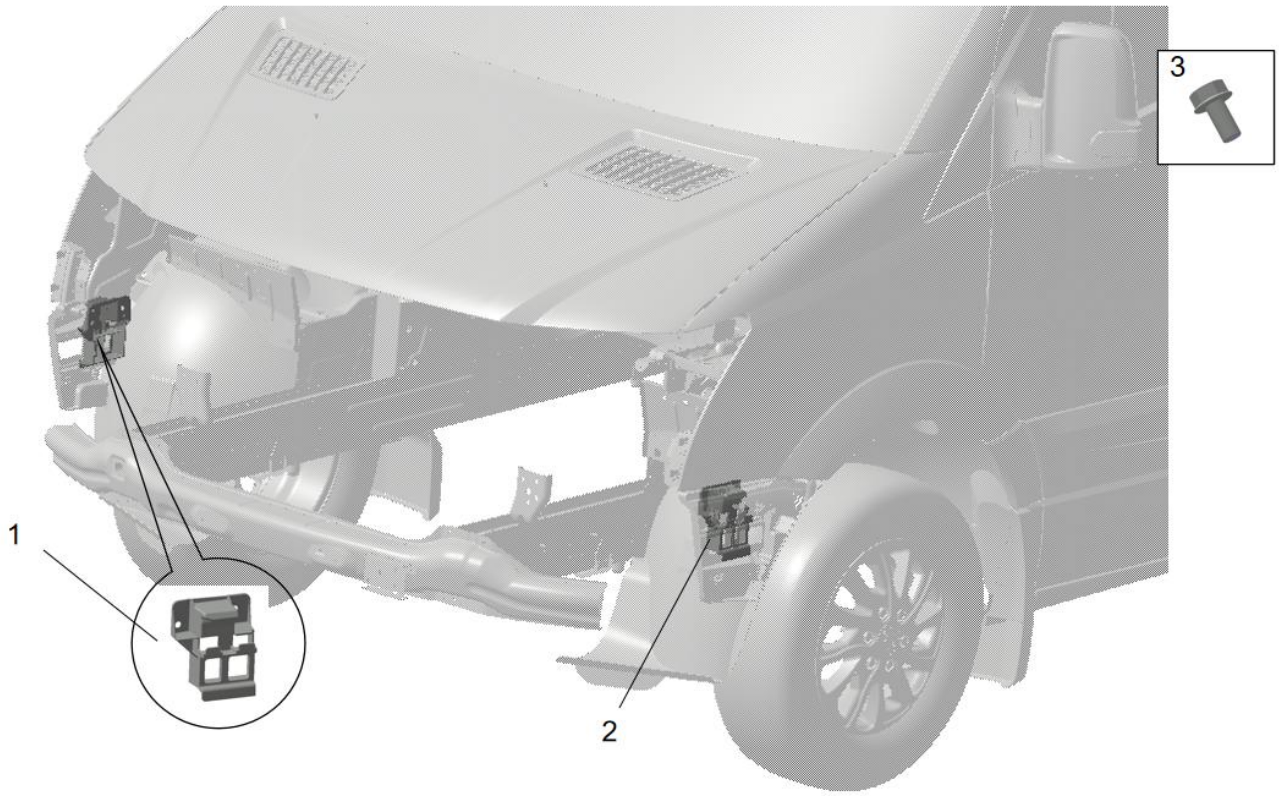

序号 S/N	编码 Coding	部件名称 Part Name	数量 Qty.	单位 Unit	备注 Remarks
1	EZ12209620021	前保险杠左侧连接子支架 Front bumper left connecting sub-bracket	1	件 Pcs	
2	EZ12209620022	前保险杠右侧连接子支架 Front bumper right connecting sub-bracket	1	件 Pcs	左右对称 Bilateral symmetry
3	Q1840816	六角螺栓弹平组件 M08*1.25*16 Hexagon bolt spring flat assembly M08*1.25*16	2	件 Pcs	

返回分目录

Return to subdirectory

4.3 保险杠加强板总成

4.3 Bumper reinforcement plate assembly

系统名称 System Name	总成名称 Assembly Name
外饰 Exterior trims	保险杠加强板总成 Bumper reinforcement plate assembly

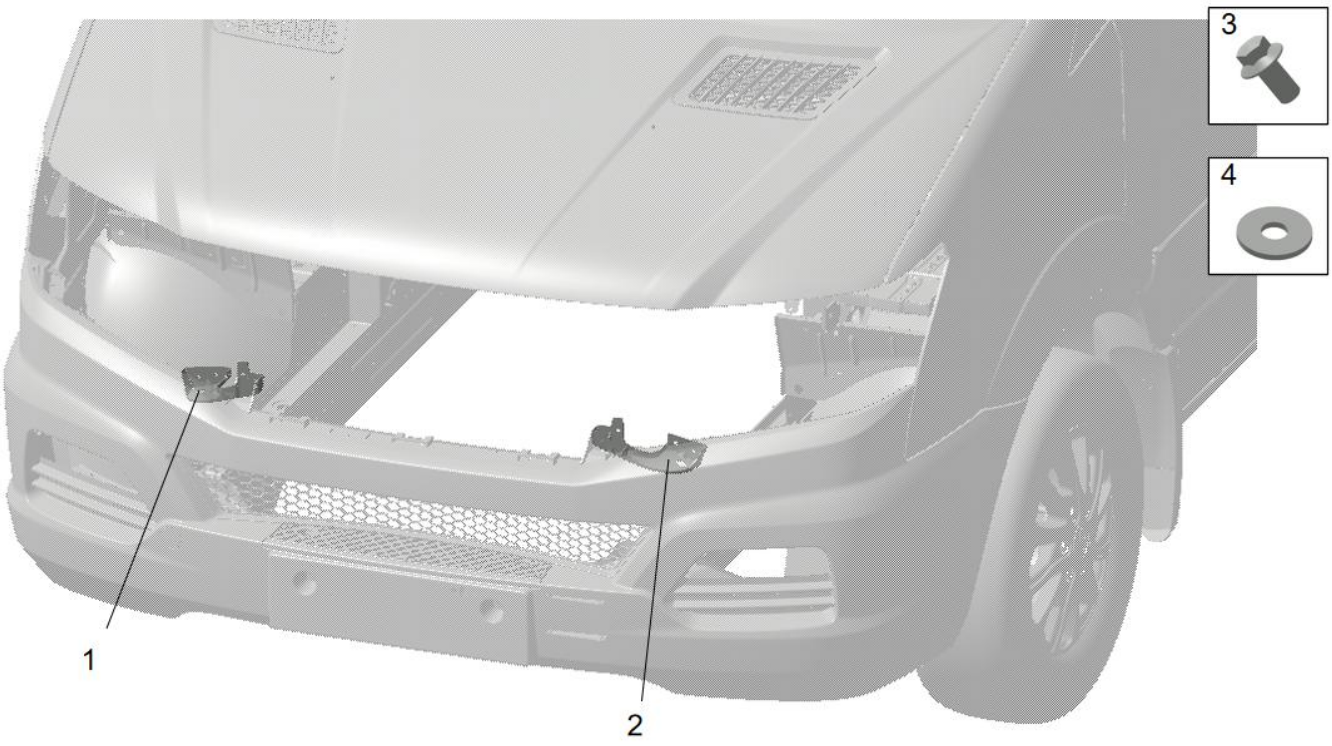

序号 S/N	编码 Coding	部件名称 Part Name	数量 Qty.	单位 Unit	备注 Remarks
1	EZ12209620015	保险杠左加强板总成 Left reinforcement plate assembly of bumper	1	件 Pcs	
2	EZ12209620016	保险杠右加强板总成 Right reinforcement plate assembly of bumper	1	件 Pcs	左右对称 Bilateral symmetry
3	Q1840616	六角螺栓弹平组件 M08*1.25*16 Hexagon bolt spring flat assembly M08*1.25*16	1	件 Pcs	
4	Q402B06	大垫圈-A 级Φ06 Large washer - grade A Φ06	1	件 Pcs	

返回分目录

Return to subdirectory

4.4 前保险杠踏步总成

4.4 Front bumper step assembly

系统名称 System Name	总成名称 Assembly Name
外饰 Exterior trims	前保险杠踏步总成 Front bumper step assembly



序号 S/N	编码 Coding	部件名称 Part Name	数量 Qty.	单位 Unit	备注 Remarks
1	EZ12209620010	前保险杠踏板 Front bumper pedal	1	件 Pcs	
2	Q402B06F31	大垫圈-A 级Φ06,镀锌，黑色钝化 Large washer - grade A Φ06, galvanized, black passivation	2	件 Pcs	
3	Q1840816F31	六角法兰面螺栓 M08*1.25*16,镀锌，黑色钝化 Hexagon flange bolt M08*1.25*16, galvanized, black passivation	2	件 Pcs	

返回分目录

Return to subdirectory

4.5 前格栅本体总成

4.5 Front grille body assembly

系统名称 System Name	总成名称 Assembly Name
外饰 Exterior trims	前格栅本体总成 Front grille body assembly

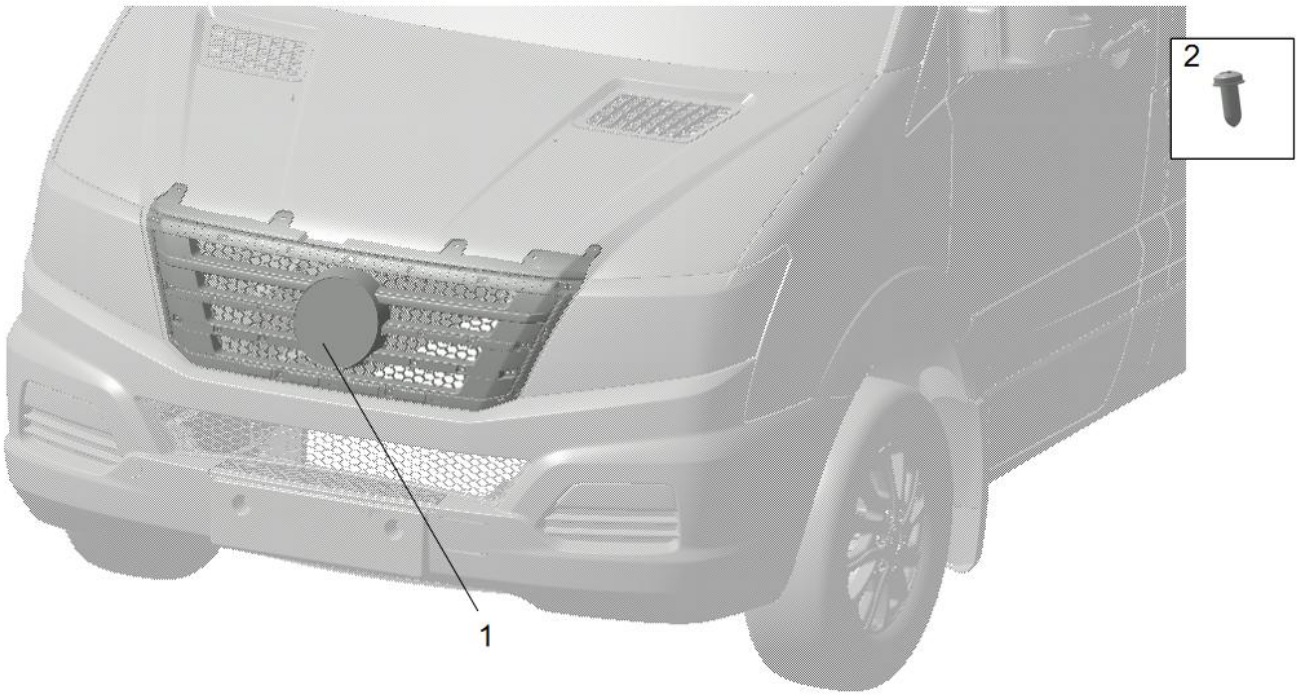

序号 S/N	编码 Coding	部件名称 Part Name	数量 Qty.	单位 Unit	备注 Remarks
1	EZ12209620101	前格栅总成 Front grille assembly	1	件 Pcs	
2	Q2360620	十字盘头弹垫平垫螺钉 M06*1.0*20 Cross recessed pan head screw with spring washer and flat washer M06*1.0*20	5	件 Pcs	

返回分目录

Return to subdirectory

4.6 前保雷达罩

4.6 Front bumper radome

系统名称 System Name	总成名称 Assembly Name
外饰 Exterior trims	前保雷达罩 Front bumper radome

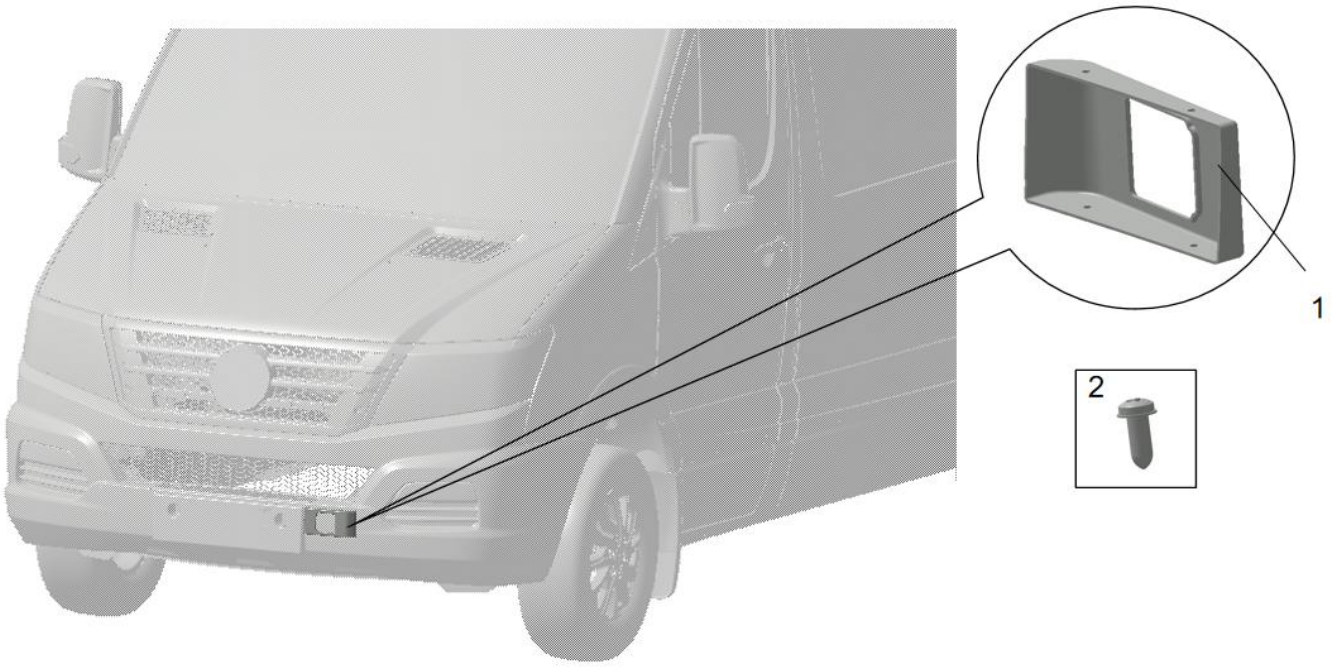

序号 S/N	编码 Coding	部件名称 Part Name	数量 Qty.	单位 Unit	备注 Remarks
1	FZ9B751960004	前保雷达罩 Front bumper radome	1	件 Pcs	
2	Q2204213	十字盘头自攻螺钉平垫件 ST4.2*13 Cross recessed pan head self-tapping screw with flat washer ST4.2*13	4	件 Pcs	

返回分目录

Return to subdirectory

4.7 后保险杠总成

4.7 Rear bumper assembly

系统名称 System Name	总成名称 Assembly Name
外饰 Exterior trims	后保险杠总成 Rear bumper assembly

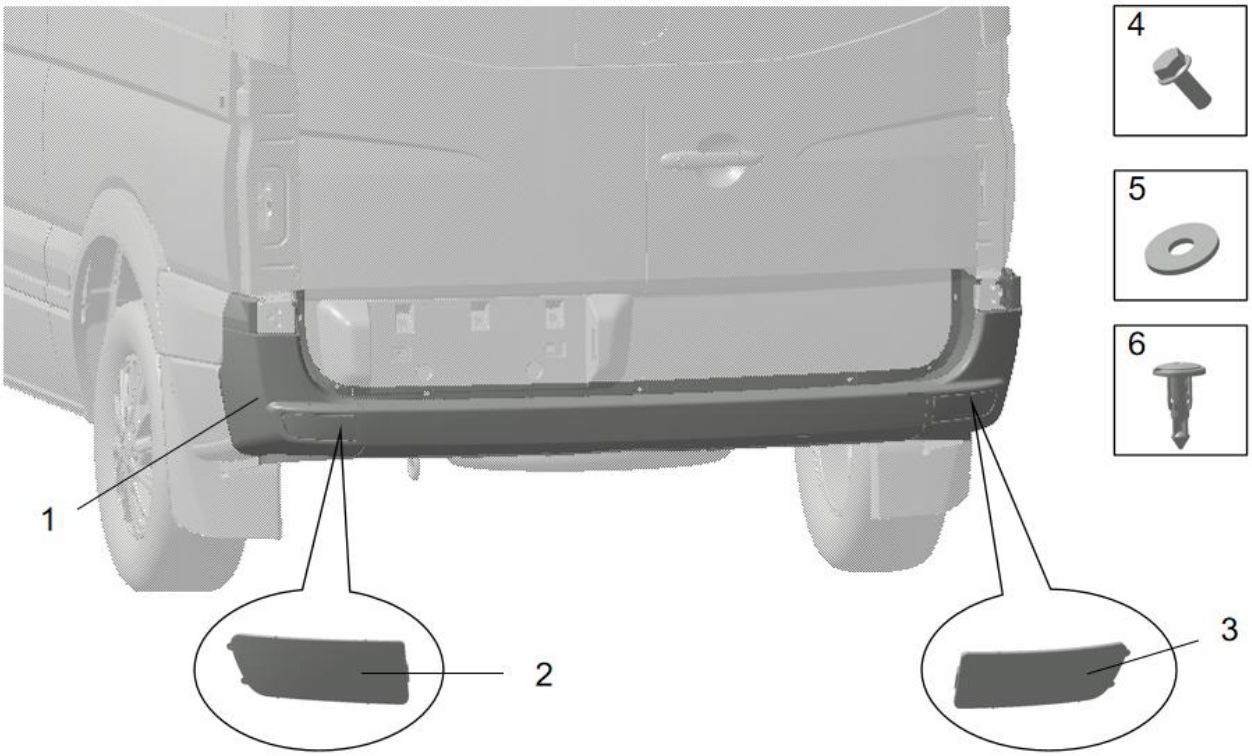

序号 S/N	编码 Coding	部件名称 Part Name	数量 Qty.	单位 Unit	备注 Remarks
1	EZ12209640102	后保险杠总成-带倒车雷达孔 Rear bumper assembly - with reversing radar hole	1	件 Pcs	
2	FZ9B599640001	左后反射器总成-ECE Left rear reflector assembly - ECE	1	件 Pcs	
3	FZ9B599640002	右后反射器总成-ECE Right rear reflector assembly - ECE	1	件 Pcs	
4	Q1840625	六角法兰面螺栓 M06*1.0*25 Hexagon flange bolt M06*1.0*25	7	件 Pcs	
5	Q402B06	大垫圈-A 级Φ06 Large washer - grade A Φ06	7	件 Pcs	
6	EZ12201610120	塑料卡扣-C882 Plastic clip - C882	6	件 Pcs	

返回分目录

Return to subdirectory

4.8 水箱框架总成

4.8 Water tank frame assembly

系统名称 System Name	总成名称 Assembly Name
外饰 Exterior trims	水箱框架总成 Water tank frame assembly



序号 S/N	编码 Coding	部件名称 Part Name	数量 Qty.	单位 Unit	备注 Remarks
1	FZ9B599800001	水箱框架总成_前移 Water tank frame assembly_move forward	1	件 Pcs	
2	Q1840816F31	六角法兰面螺栓 M08×1.25×16,镀锌，黑色钝化 Hexagon flange bolt M08*1.25*16, galvanized, black passivation	4	件 Pcs	
3	Q402B08F31	大垫圈-A 级Φ08，镀锌，黑色钝化 Large washer - grade A Φ08, galvanized, black passivation	4	件 Pcs	
4	Q1840645F31	六角法兰面螺栓 M06×1.0×45,镀锌，黑色钝化 Hexagon flange bolt M06*1.0*45, galvanized, black passivation	2	件 Pcs	
5	Q402B06F31	大垫圈-A 级Φ06，镀锌，黑色钝化 Large washer - grade A Φ06, galvanized, black passivation	2	件 Pcs	

返回分目录

Return to subdirectory

4.9 后徽标安装板总成

4.9 Rear logo mounting plate assembly

系统名称 System Name	总成名称 Assembly Name
外饰 Exterior trims	后徽标安装板总成 Rear logo mounting plate assembly

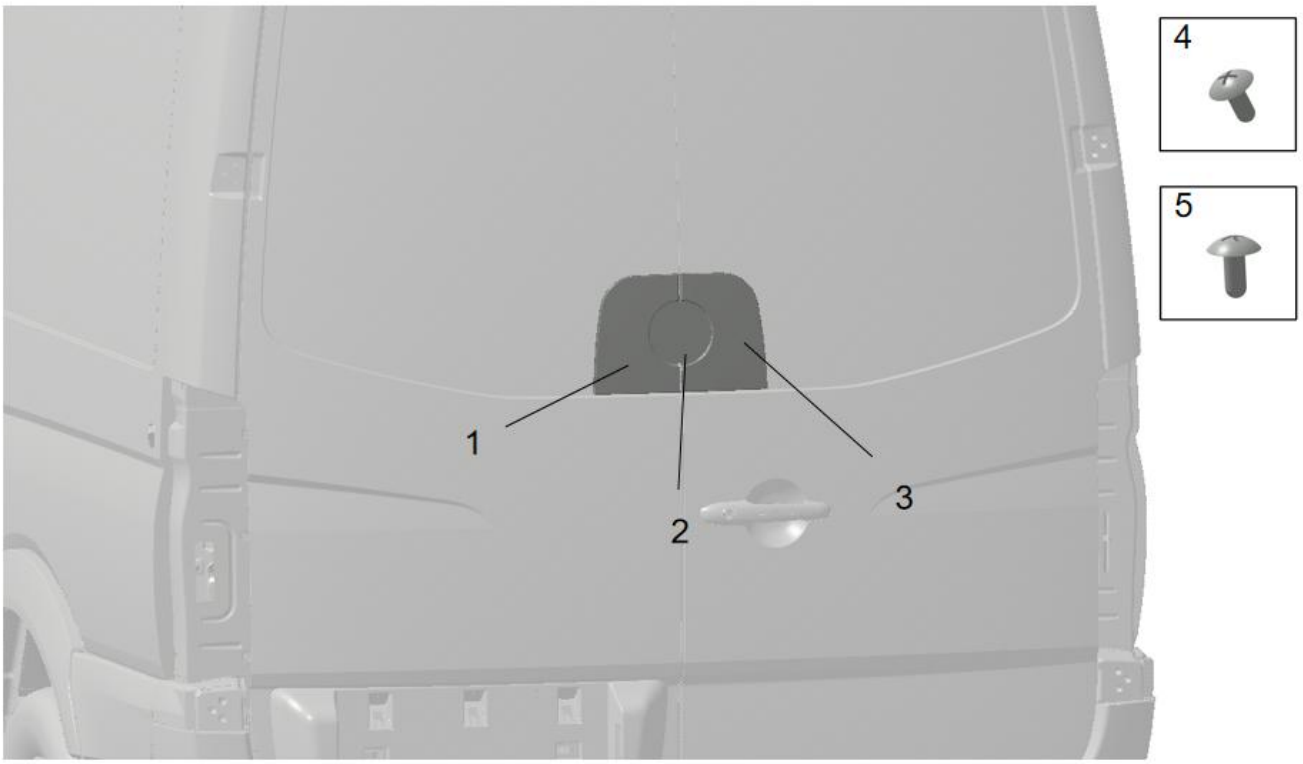

序号 S/N	编码 Coding	部件名称 Part Name	数量 Qty.	单位 Unit	备注 Remarks
1	FZ9B591950001	左后徽标安装板 Rear left logo mounting plate	1	件 Pcs	
2	FZ9B591950003	后徽标底座 Rear logo base	1	件 Pcs	
3	FZ9B591950002	右后徽标安装板 Rear right logo mounting plate	1	件 Pcs	
4	Q2714813	十字槽盘头自攻螺钉 ST4.8*13 Cross recessed pan head self-tapping screw ST4.8*13	3	件 Pcs	
5	Q2735513	十字槽大半圆头自攻螺钉 ST5.5*13 Cross recessed truss mushroom head self-tapping screw ST5.5*13	3	件 Pcs	

返回分目录

Return to subdirectory

4.10 车窗总成

4.10 Window assembly

系统名称 System Name	总成名称 Assembly Name
外饰 Exterior trims	车窗总成 Window assembly

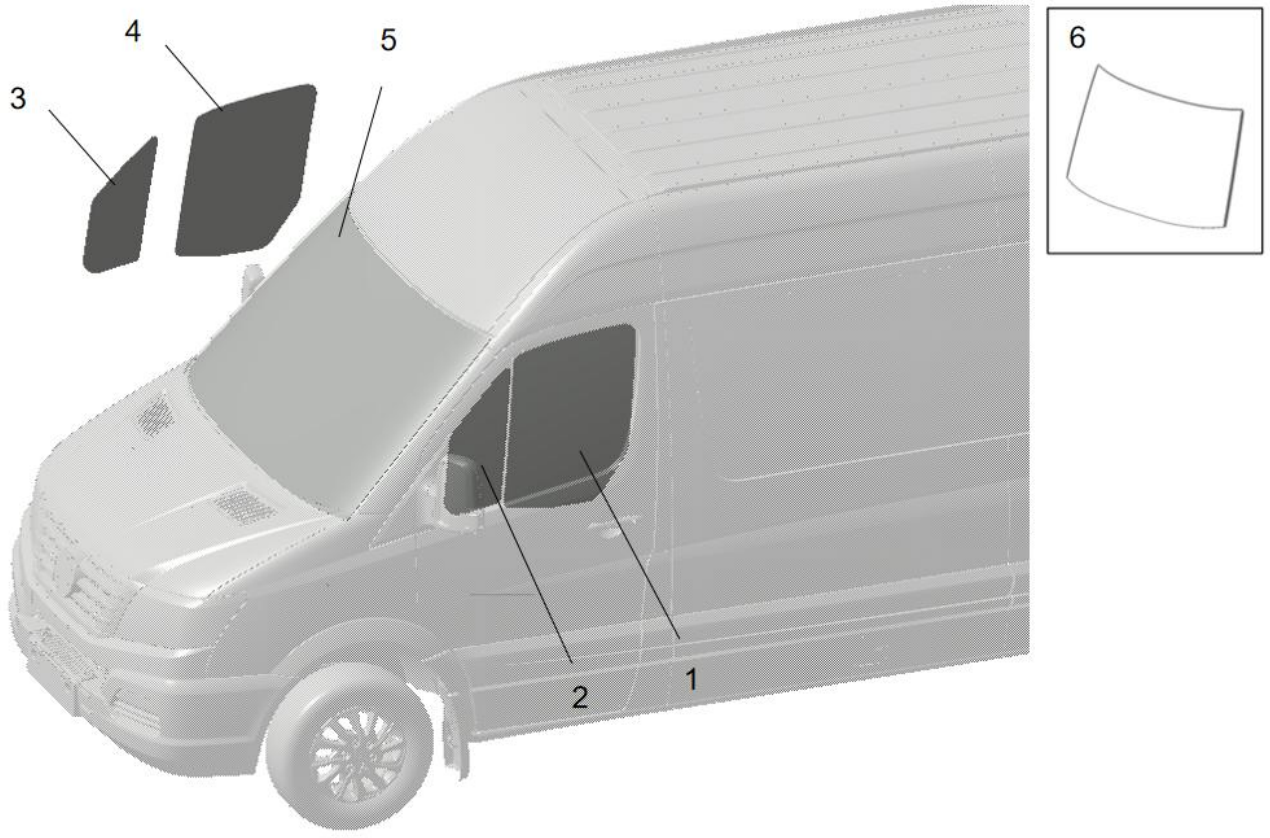

序号 S/N	编码 Coding	部件名称 Part Name	数量 Qty.	单位 Unit	备注 Remarks
1	EZ12201330211	左前门玻璃 Front left door glass	1	件 Pcs	
2	EZ12201330213	左前门固定玻璃 Front left door fixed glass	1	件 Pcs	
3	EZ12201330214	右前门固定玻璃 Front right door fixed glass	1	件 Pcs	
4	EZ12201330212	右前门玻璃 Front right door glass	1	件 Pcs	
5	FZ9B591710090	前风窗玻璃 Front windshield	1	件 Pcs	
6	EZ12201710002	前风窗玻璃密封条 Front windshield sealing strip	1	件 Pcs	

返回分目录

Return to subdirectory

4.11 外后视镜总成

4.11 Exterior rearview mirror assembly

系统名称 System Name	总成名称 Assembly Name
外饰 Exterior trims	外后视镜总成 Exterior rearview mirror assembly

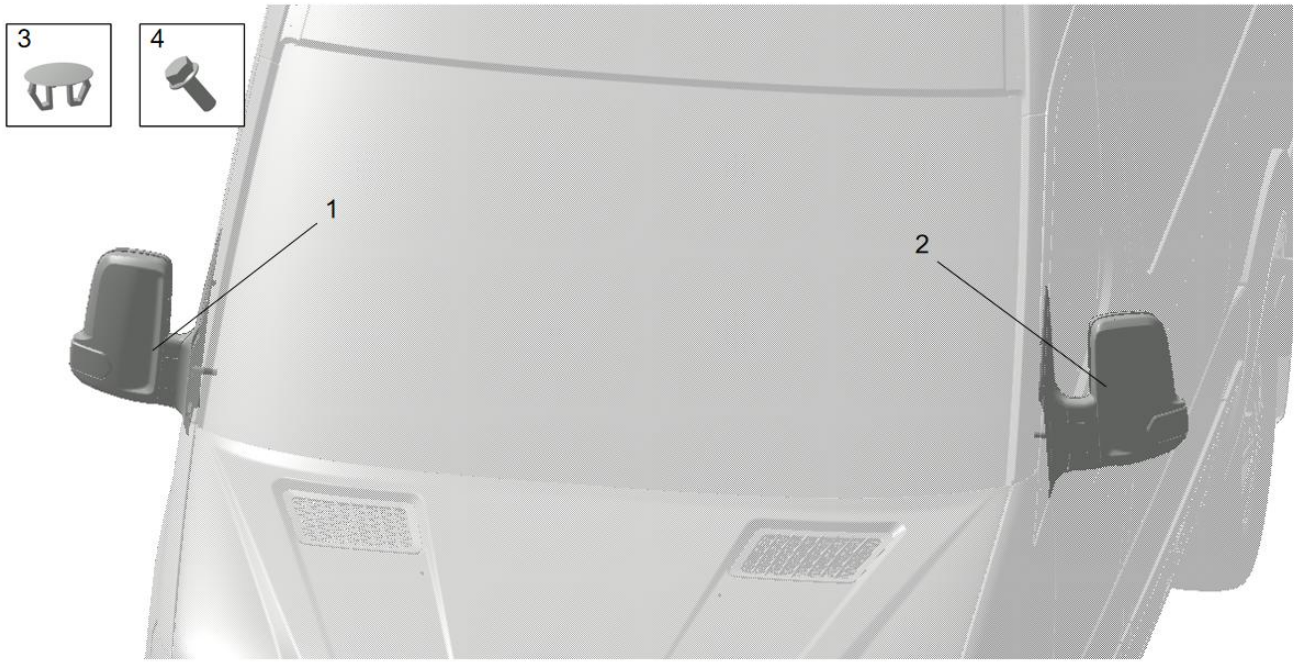

序号 S/N	编码 Coding	部件名称 Part Name	数量 Qty.	单位 Unit	备注 Remarks
1	FZ9B591770012	左外后视镜总成-无盲点探测灯-ECE Left exterior rearview mirror assembly - without blind spot detection light - ECE	1	件 Pcs	
2	FZ9B591770013	右外后视镜总成-无盲点探测灯-ECE Right exterior rearview mirror assembly - without blind spot detection light - ECE	1	件 Pcs	左右对称 Bilateral symmetry
3	EZ12201770004	塑料卡扣-C1201 Plastic clip - C1201	1	件 Pcs	
4	Q1840616	六角法兰面螺栓 M06*1.0*16 Hexagon flange bolt M06*1.0*16	3	件 Pcs	

返回分目录

Return to subdirectory

4.12 内后视镜总成

4.12 Interior rearview mirror assembly

系统名称 System Name	总成名称 Assembly Name
外饰 Exterior trims	内后视镜总成 Interior rearview mirror assembly

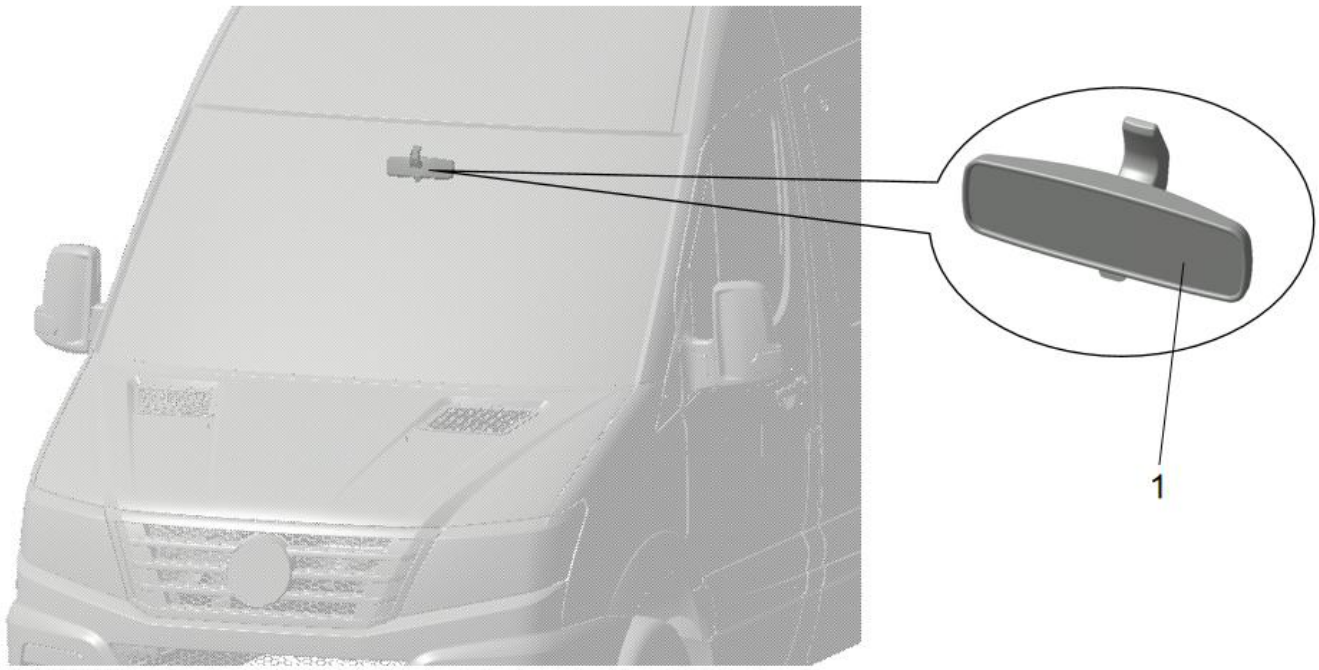

序号 S/N	编码 Coding	部件名称 Part Name	数量 Qty.	单位 Unit	备注 Remarks
1	EZ12201770003	内后视镜 Interior rearview mirror	1	件 Pcs	

返回分目录

Return to subdirectory

4.13 挡泥板护罩前

4.13 Front of mudguard

系统名称 System Name	总成名称 Assembly Name
外饰 Exterior trims	挡泥板护罩前 Front of mudguard

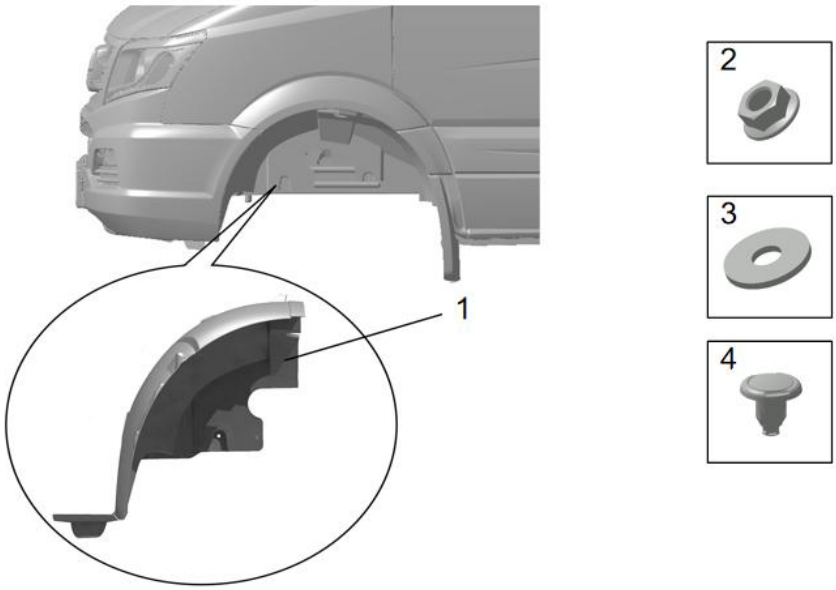

序号 S/N	编码 Coding	部件名称 Part Name	数量 Qty.	单位 Unit	备注 Remarks
1	EZ12201230005	左前挡泥板护罩前端 Front section of front left mudguard	1	件 Pcs	
	EZ12201230007	右前挡泥板护罩前段 Front section of front right mudguard	1	件 Pcs	左右对称 Bilateral symmetry
2	Q32006	六角法兰面螺母 M06*1.0 Hexagon flange nut M06*1.0	2	件 Pcs	
3	Q40206	大垫圈-A 级Φ06 Large washer - grade A Φ06	2	件 Pcs	
4	EZ12209640013	塑料卡扣-C998 Plastic clip - C998	4	件 Pcs	

返回分目录

Return to subdirectory

4.14 挡泥板护罩后

4.14 Behind mudguard

系统名称 System Name	总成名称 Assembly Name
外饰 Exterior trims	挡泥板护罩后 Rear of mudguard

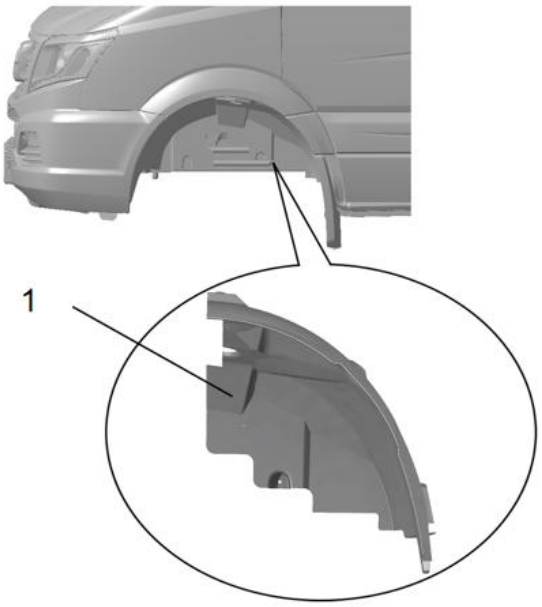

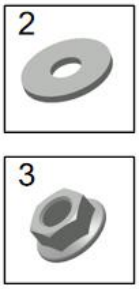

序号 S/N	编码 Coding	部件名称 Part Name	数量 Qty.	单位 Unit	备注 Remarks
1	EZ12201230006	左前挡泥板护罩后段 Rear section of front left mudguard	1	件 Pcs	
	EZ12201230008	右前挡泥板护罩后段 Rear section of front right mudguard	1	件 Pcs	左右对称 Bilateral symmetry
2	Q40206	大垫圈-A 级Φ06 Large washer - grade A Φ06	4	件 Pcs	
3	Q32006	六角法兰面螺母 M06*1.0 Hexagon flange nut M06*1.0	4	件 Pcs	

返回分目录

Return to subdirectory

4.15 前挡泥板总成

4.15 Front mudguard assembly

系统名称 System Name	总成名称 Assembly Name
外饰 Exterior trims	前挡泥板总成 Front mudguard assembly

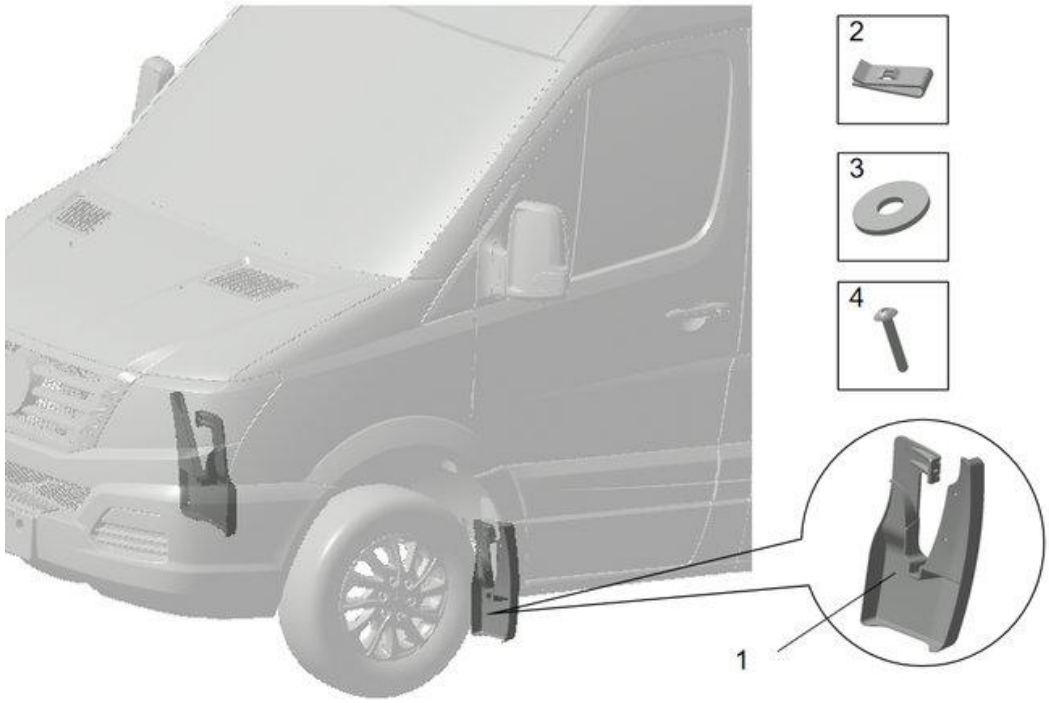

序号 S/N	编码 Coding	部件名称 Part Name	数量 Qty.	单位 Unit	备注 Remarks
1	EZ12201230001	左前挡泥板 Front left mudguard	1	件 Pcs	
	EZ12201230002	右前挡泥板 Front right mudguard	1	件 Pcs	左右对称 Bilateral symmetry
2	EZ12201230020	簧片螺母-H2006-H2006 Reed nut - H2006-H2006	3	件 Pcs	
3	Q40204	大垫圈-A 级Φ04 Large washer - grade A Φ04	4	件 Pcs	
4	Q2734225	十字槽大半圆头自攻螺钉 ST4.2*25 Cross recessed truss mushroom head self-tapping screw ST4.2*25	4	件 Pcs	

返回分目录

Return to subdirectory

4.16 后挡泥板总成

4.16 Rear mudguard assembly

系统名称 System Name	总成名称 Assembly Name
外饰 Exterior trims	后挡泥板总成 Rear mudguard assembly

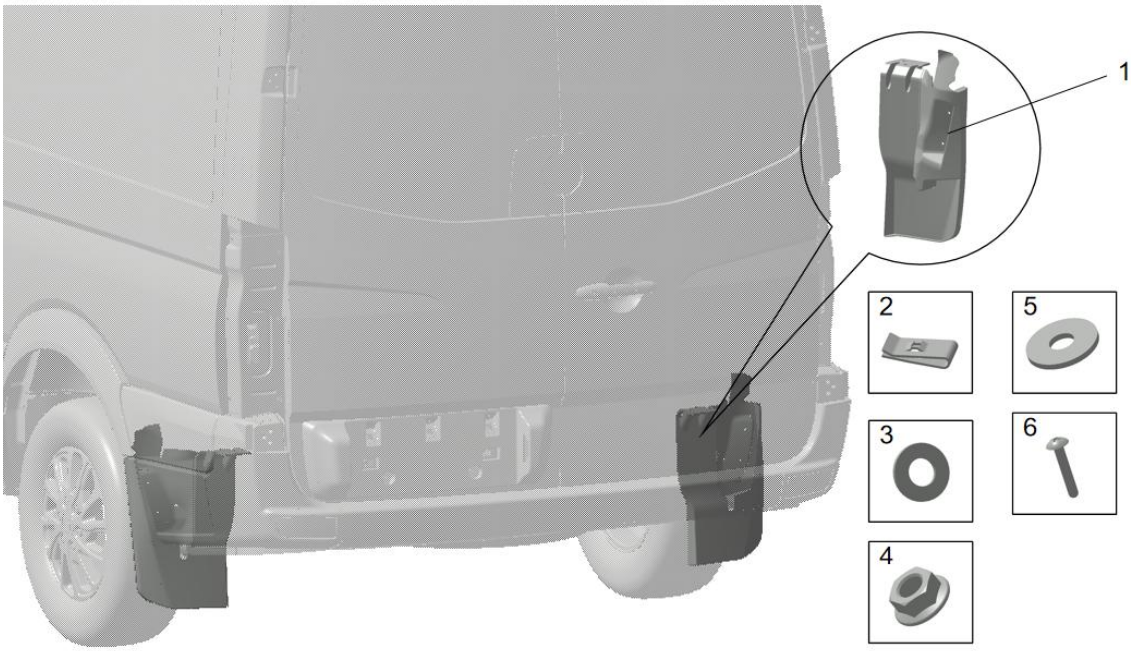

序号 S/N	编码 Coding	部件名称 Part Name	数量 Qty.	单位 Unit	备注 Remarks
1	EZ12201230003	左后挡泥板 Rear left mudguard	1	件 Pcs	
	EZ12201230004	右后挡泥板 Rear right mudguard	1	件 Pcs	左右对称 Bilateral symmetry
2	EZ12201230020	簧片螺母-H2006-H2006 Reed nut - H2006-H2006	2	件 Pcs	
3	Q40206	大垫圈-A 级Φ06 Large washer - grade A Φ06	2	件 Pcs	
4	Q32006	六角法兰面螺母 M06*1.0 Hexagon flange nut M06*1.0	2	件 Pcs	
5	Q40204	大垫圈-A 级Φ04 Large washer - grade A Φ04	2	件 Pcs	
6	Q2734225	十字槽大半圆头自攻螺钉 ST4.2*25 Cross recessed truss mushroom head self-tapping screw ST4.2*25	2	件 Pcs	

返回分目录

Return to subdirectory

4.17 左外三角装饰件

4.17 Left outer triangle trim

系统名称 System Name	总成名称 Assembly Name
外饰 Exterior trims	左外三角装饰件 Left outer triangle trim

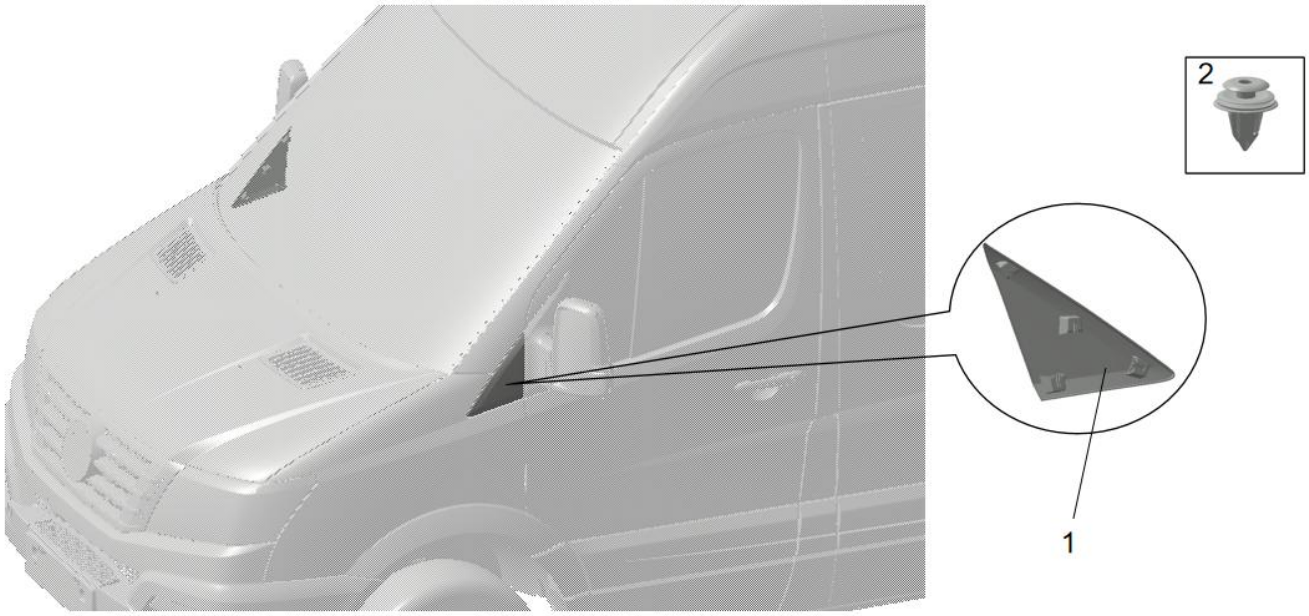

序号 S/N	编码 Coding	部件名称 Part Name	数量 Qty.	单位 Unit	备注 Remarks
1	EZ12201960001	左外三角装饰件 Left outer triangle trim	1	件 Pcs	
	EZ12201960002	右外三角装饰件 Right outer triangle trim	1	件 Pcs	
2	EZ12201960051	塑料卡扣-C391 带密封圈 Plastic clip - C391 with sealing ring	4	件 Pcs	

返回分目录

Return to subdirectory

4.18 机舱盖上进气格栅

4.18 Upper air inlet grille of engine hood

系统名称 System Name	总成名称 Assembly Name
外饰 Exterior trims	机舱盖上进气格栅 Upper air inlet grille of engine hood

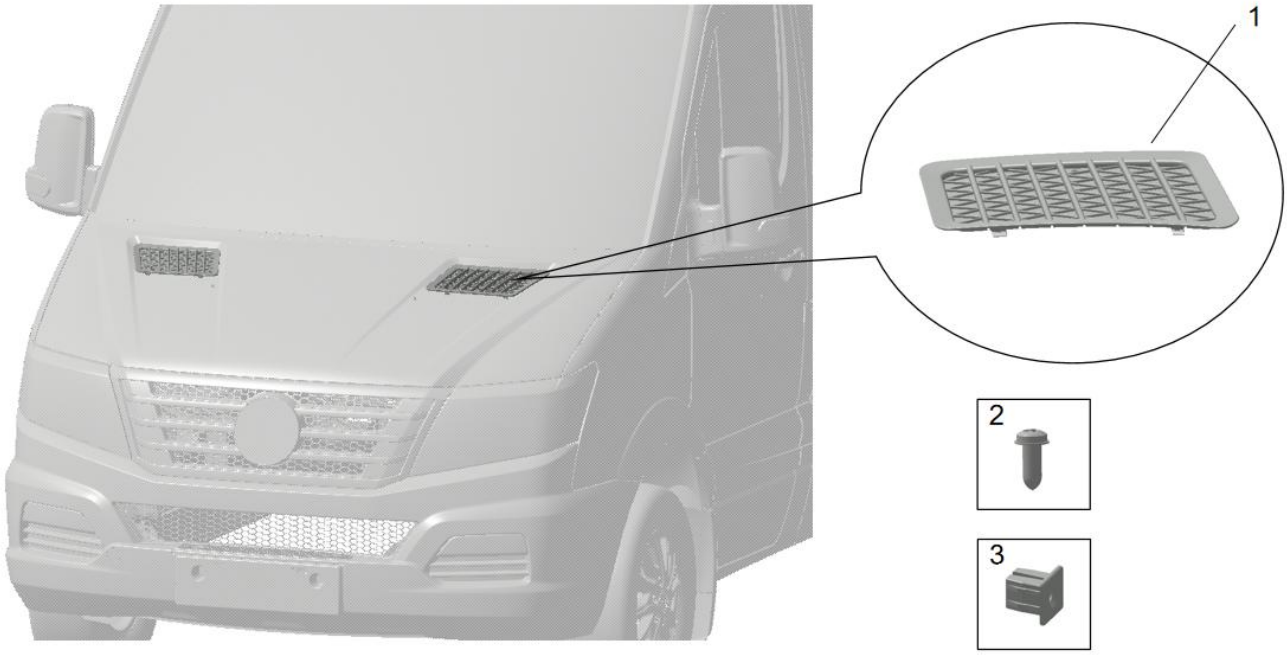

序号 S/N	编码 Coding	部件名称 Part Name	数量 Qty.	单位 Unit	备注 Remarks
1	EZ12201960023	机舱盖左上进气格栅 Upper left air inlet grille of engine hood	1	件 Pcs	
	EZ12201960024	机仓盖右上进气格栅 Upper right air inlet grille of engine hood	1	件 Pcs	左右对称 Bilateral symmetry
2	Q2744213	十字槽沉头自攻螺钉 ST4.2*13 Cross recessed countersunk self-tapping screw ST4.2*13	1	件 Pcs	
3	EZ12201610155	塑料卡扣-C430 Plastic clip - C430	1	件 Pcs	

返回分目录

Return to subdirectory

4.19 后轮眉装饰条总成

4.19 Rear wheel arch trim strip assembly

系统名称 System Name	总成名称 Assembly Name
外饰 Exterior trims	后轮眉装饰条总成 Rear wheel arch trim strip assembly

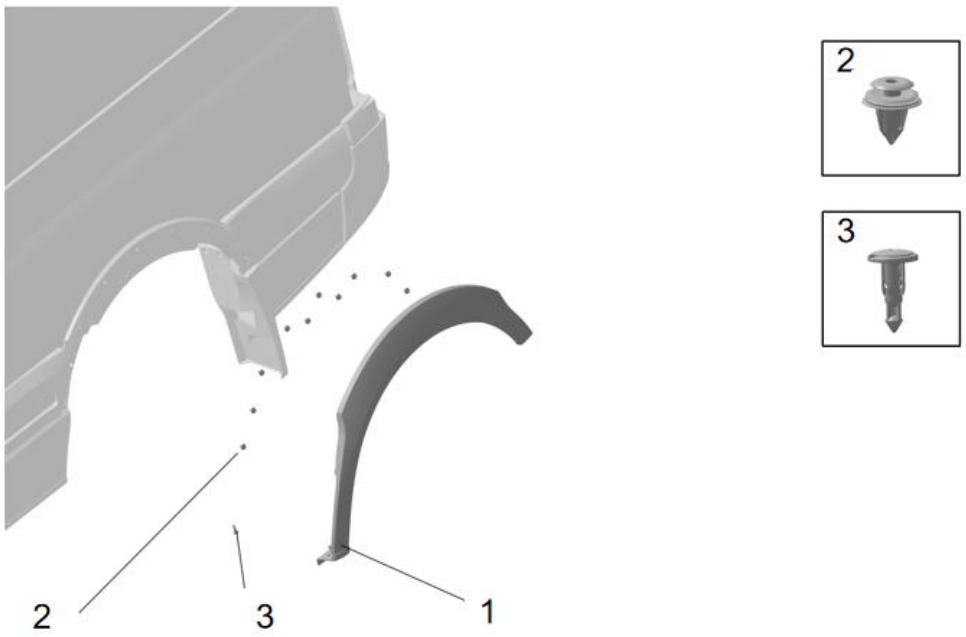

序号 S/N	编码 Coding	部件名称 Part Name	数量 Qty.	单位 Unit	备注 Remarks
1	EZ12201960017	左后轮眉装饰条 Rear left wheel arch trim strip	1	件 Pcs	
	EZ12201960018	右后轮眉装饰条 Rear right wheel arch trim strip	1	件 Pcs	左右对称 Bilateral symmetry
2	EZ12201960051	塑料卡扣-C391 带密封圈 Plastic clip - C391 with sealing ring	11	件 Pcs	
3	EZ12201610120	塑料卡扣-C882 Plastic clip - C882	1	件 Pcs	

返回分目录

Return to subdirectory

4.20 后牌照托总成

4.20 Rear license plate holder assembly

系统名称 System Name	总成名称 Assembly Name
外饰 Exterior trims	后牌照托总成 Rear license plate holder assembly



序号 S/N	编码 Coding	部件名称 Part Name	数量 Qty.	单位 Unit	备注 Remarks
1	FZ9B591960111	后牌照托 Rear license plate holder	1	件 Pcs	
2	EZ12201610155	塑料卡扣-C430 Plastic clip - C430	2	件 Pcs	
3	Q2714216	十字槽盘头自攻螺钉 ST4.2*16 Cross recessed pan head self-tapping screw ST4.2*16	2	件 Pcs	
4	Q32006	六角法兰面螺母 M06*1.0 Hexagon flange nut M06*1.0	2	件 Pcs	

返回分目录

Return to subdirectory

4.21 防擦条总成

4.21 Rubbing strip assembly

系统名称 System Name	总成名称 Assembly Name
外饰 Exterior trims	防擦条总成 Rubbing strip assembly

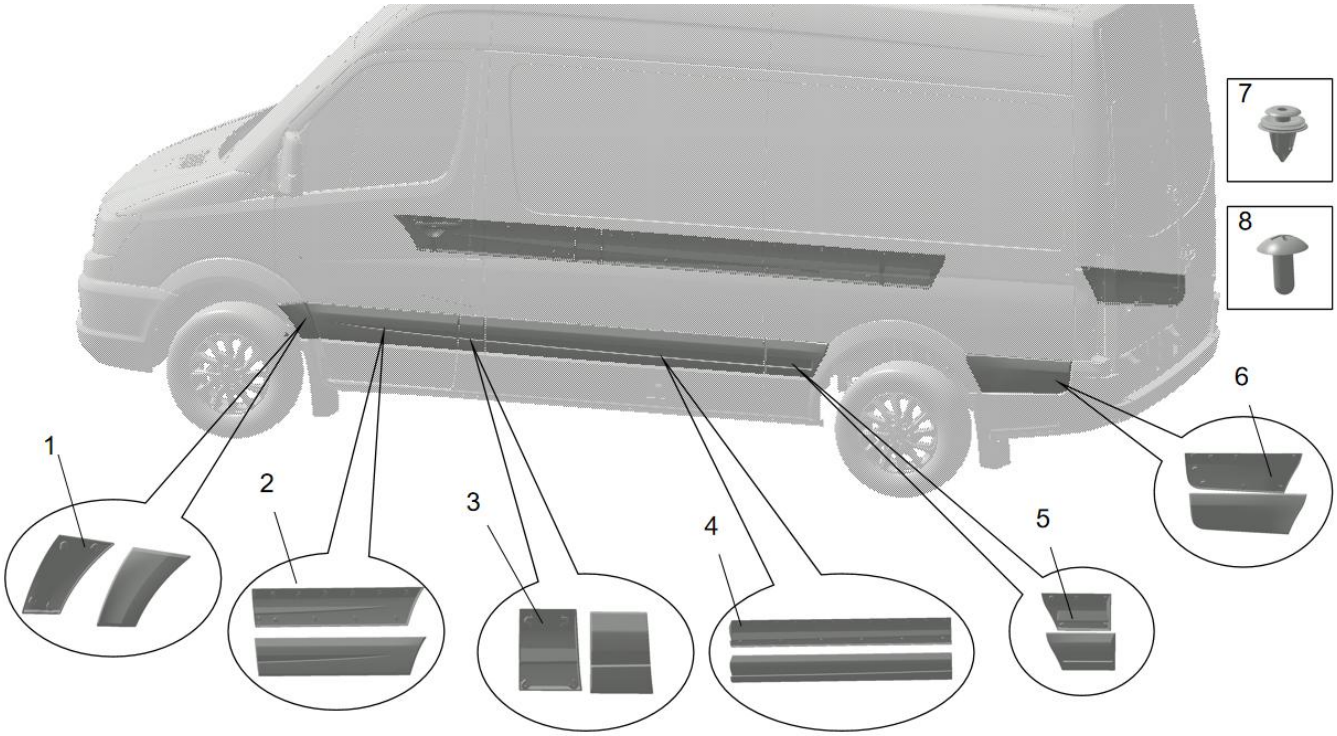

序号 S/N	编码 Coding	部件名称 Part Name	数量 Qty.	单位 Unit	备注 Remarks
1	EZ12201960005	防擦条-5.9m-1L Rubbing strip - 5.9m - 1L	1	件 Pcs	
	EZ12201960011	防擦条-5.9m-1R Rubbing strip - 5.9m - 1R	1	件 Pcs	左右对称 Bilateral symmetry
2	EZ12201960006	防擦条-5.9m-2L Rubbing strip - 5.9m - 2L	1	件 Pcs	
	EZ12201960012	防擦条-5.9m-2R Rubbing strip - 5.9m - 2R	1	件 Pcs	左右对称 Bilateral symmetry
3	EZ12201960007	防擦条-5.9m-3L Rubbing strip - 5.9m - 3L	1	件 Pcs	
	EZ12201960013	防擦条-5.9m-3R Rubbing strip - 5.9m - 3R	1	件 Pcs	左右对称 Bilateral symmetry
4	EZ12201960008	防擦条-5.9m-4L Rubbing strip - 5.9m - 4L	1	件 Pcs	
	EZ12201960014	防擦条-5.9m-4R Rubbing strip - 5.9m - 4R	1	件 Pcs	左右对称 Bilateral symmetry
5	EZ12201960009	防擦条-5.9m-5L Rubbing strip - 5.9m - 5L	1	件 Pcs	
	EZ12201960015	防擦条-5.9m-5R Rubbing strip - 5.9m - 5R	1	件 Pcs	左右对称 Bilateral symmetry

系统名称 System Name	总成名称 Assembly Name
外饰 Exterior trims	防擦条总成 Rubbing strip assembly

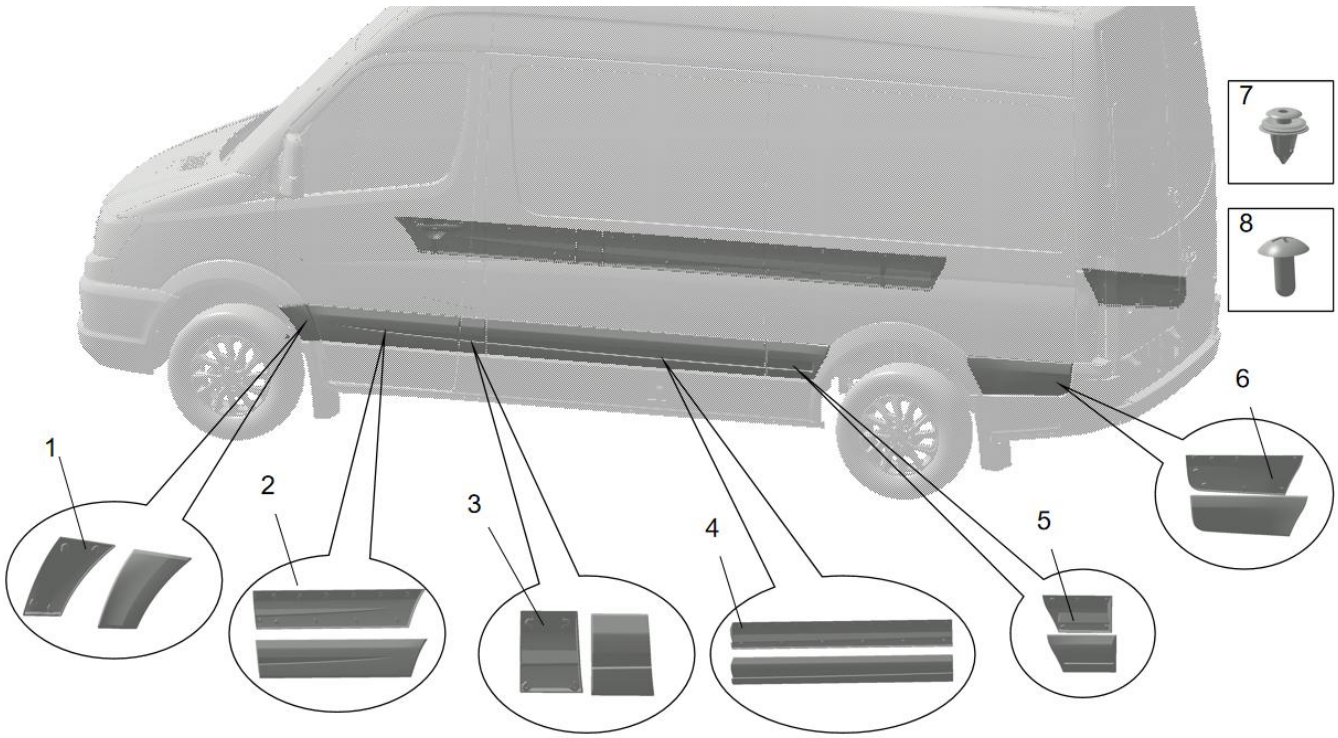

序号 S/N	编码 Coding	部件名称 Part Name	数量 Qty.	单位 Unit	备注 Remarks
6	EZ12201960010	防擦条-5.9m-6L Rubbing strip - 5.9m - 6L	1	件 Pcs	
	EZ12201960016	防擦条-5.9m-6R Rubbing strip - 5.9m - 6R	1	件 Pcs	左右对称 Bilateral symmetry
7	EZ12201960051	塑料卡扣-C391 带密封圈 Plastic clip - C391 with sealing ring	50	件 Pcs	
8	Q2735513	十字槽大半圆头自攻螺钉 ST5.5*13 Cross recessed truss mushroom head self-tapping screw ST5.5*13	2	件 Pcs	

返回分目录

Return to subdirectory

4.22 车身出风口总成

4.22 Vehicle body air outlet assembly

系统名称 System Name	总成名称 Assembly Name
外饰 Exterior trims	车身出风口总成 Vehicle body air outlet assembly

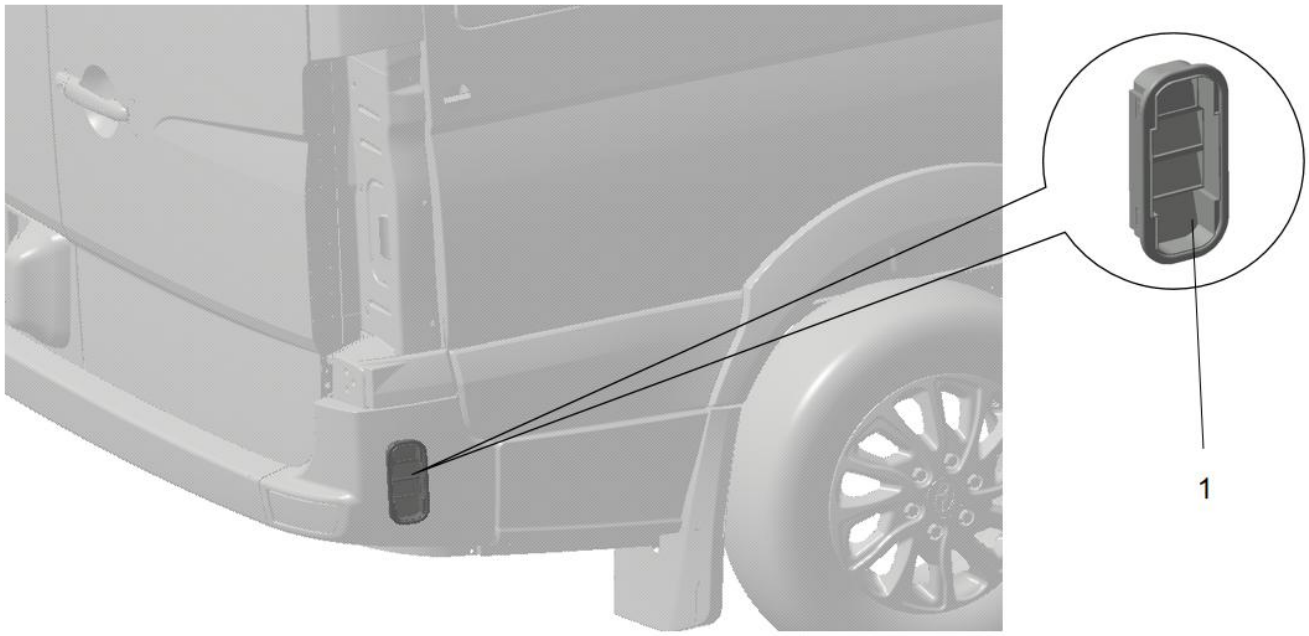

序号 S/N	编码 Coding	部件名称 Part Name	数量 Qty.	单位 Unit	备注 Remarks
1	EZ12201960027	车身出风口总成 Vehicle body air outlet assembly	2	件 Pcs	左右通用 Universal for left and right

返回分目录

Return to subdirectory

4.23 翼子板 LOGO

4.23 Fender LOGO

系统名称 System Name	总成名称 Assembly Name
外饰 Exterior trims	翼子板 LOGO Fender LOGO



序号 S/N	编码 Coding	部件名称 Part Name	数量 Qty.	单位 Unit	备注 Remarks
1	FZ9B591960136	5.9 米电动车 LOGO-左翼子板 5.9m electric vehicle LOGO - left fender	1	件 Pcs	
2	FZ9B591960137	5.9 米电动车 LOGO-右翼子板 5.9m electric vehicle LOGO - right fender	1	件 Pcs	

返回分目录

Return to subdirectory

五、 动力部分

V. Power Part

5.1		油门踏板 Accelerator pedal	

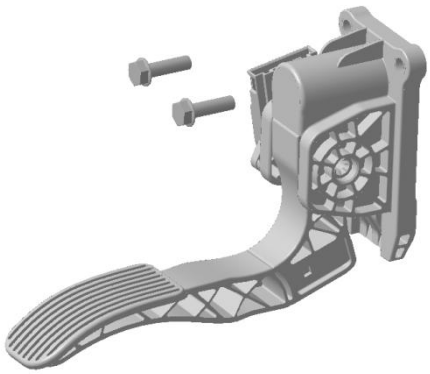

5.2		减速箱总成 Reduction gearbox assembly	



5.3		变速操纵总成 Transmission control assembly	



5.4		驱动轴总成 Drive shaft assembly	



5.5		冷却模块总成 Cooling module assembly	

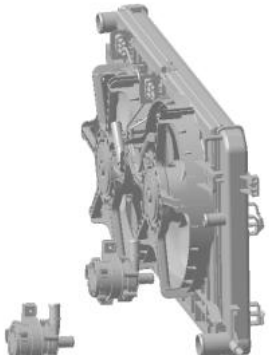

5.6		膨胀水壶 Expansion tank	

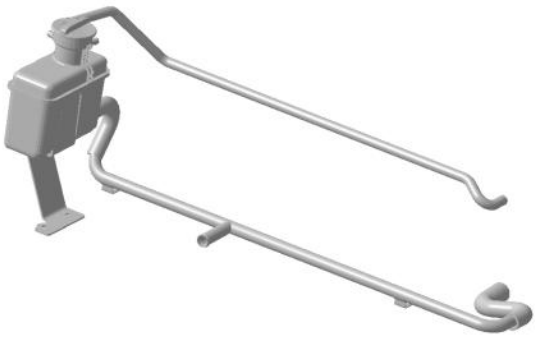

5.7		散热器前端管路 Radiator front pipeline	



5.8		电机冷却管路 Motor cooling pipeline	



F

5.9		电池冷却管路 Battery cooling pipeline	



5.10		电机悬置系统 Motor mount system	

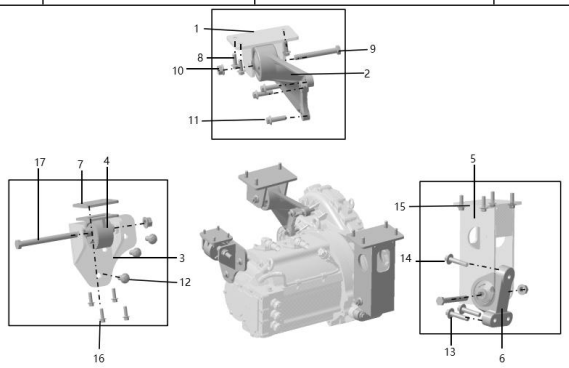

返回主目录

Return to main directory

5.1 油门踏板

5.1 Accelerator pedal

系统名称 System Name	总成名称 Assembly Name
	油门踏板 Accelerator pedal

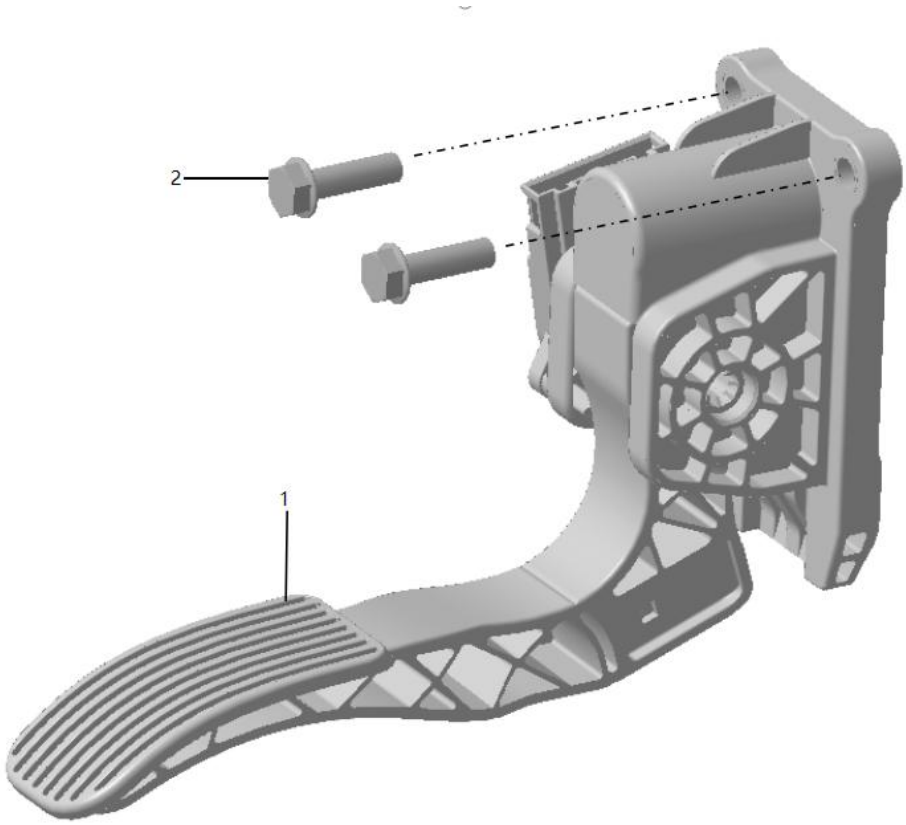

序号 S/N	编码 Coding	部件名称 Part Name	数量 Qty.	单位 Unit	备注 Remarks
1	EZ9B599570100	油门踏板总成 Accelerator pedal assembly	1	件 Pcs	
2	Q1840620F31	六角法兰面螺栓 M06*1.0*20,8.8 级,镀黑锌 Hexagon flange bolt M06*1.0*20, grade 8.8, black zinc plated	2	件 Pcs	

返回分目录

Back to subdirectory

5.2 减速箱总成

5.2 Reduction gearbox assembly

系统名称 System Name	总成名称 Assembly Name
	减速箱总成 Reduction gearbox assembly

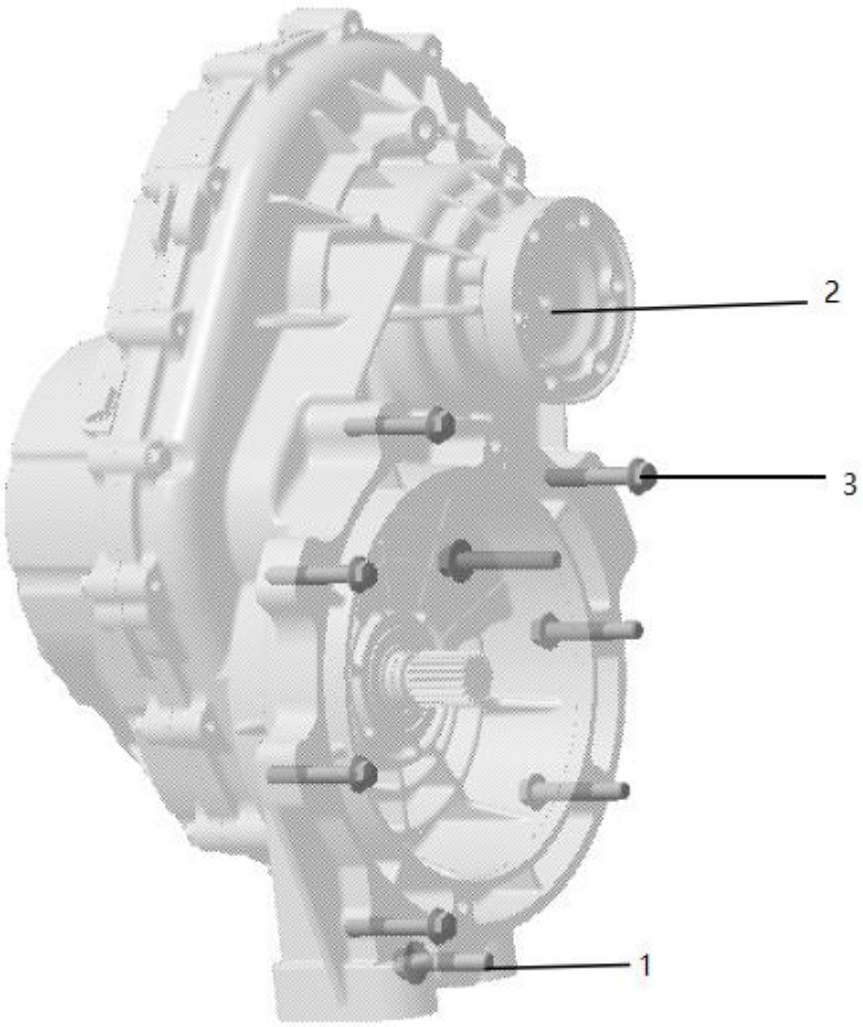

序号 S/N	编码 Coding	部件名称 Part Name	数量 Qty.	单位 Unit	备注 Remarks
1	Q1851050TF61	六角法兰面螺栓-细牙 M10*1.25*50,10.9 级，达克罗银灰 Hexagon flange bolt - fine thread M10*1.25*50, grade 10.9, Dacromet, silver gray	1	件 Pcs	
2	YZ9B599220001	减速机 Reducer	1	件 Pcs	
3	Q1851060TF61	六角法兰面螺栓-细牙 M10*1.25*60,10.9 级,达克罗银灰，全螺纹 Hexagon flange bolt - fine thread M10*1.25*60, grade 10.9, Dacromet, silver gray, full thread	7	件 Pcs	

返回分目录

Back to subdirectory

5.3 变速操纵总成

5.3 Transmission control assembly

系统名称 System Name	总成名称 Assembly Name
变速操纵系统 Transmission control system	变速操纵总成 Transmission control assembly

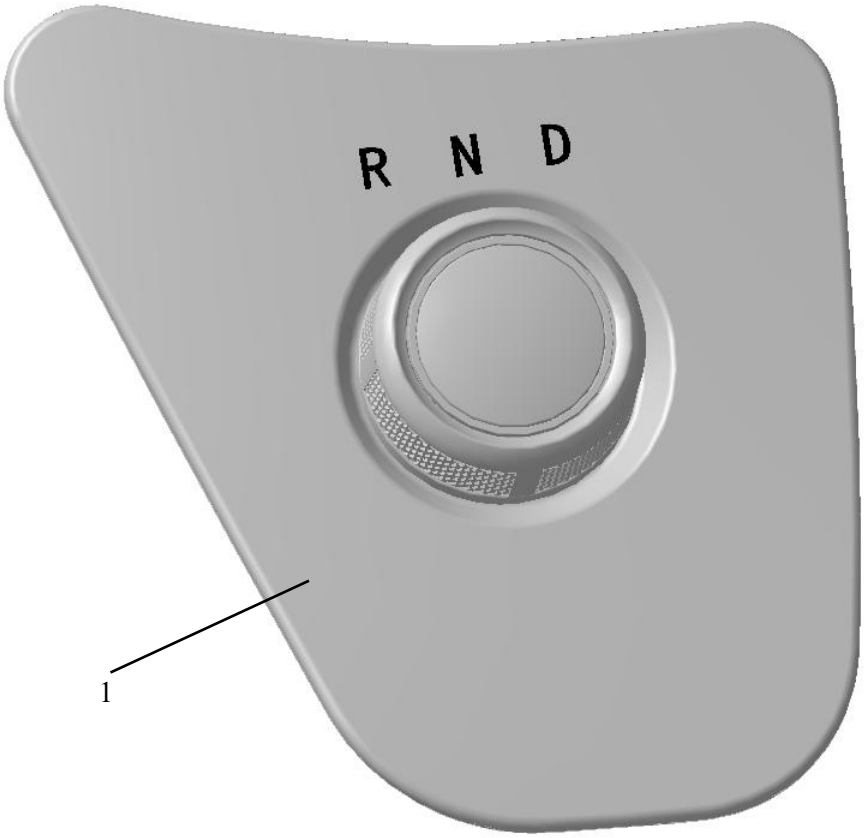

序号 S/N	编码 Coding	部件名称 Part Name	数量 Qty.	单位 Unit	备注 Remarks
1	YZ9B599240021	变速操纵总成 Transmission control assembly	1	件 Pcs	

返回分目录

Back to subdirectory

5.4 驱动轴总成

5.4 Drive shaft assembly

系统名称 System Name	总成名称 Assembly Name
	驱动轴总成 Drive shaft assembly

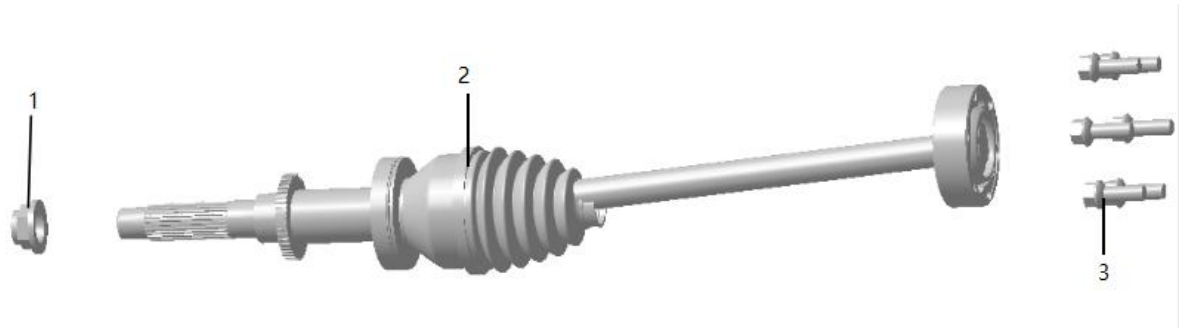

序号 S/N	编码 Coding	部件名称 Part Name	数量 Qty.	单位 Unit	备注 Remarks
1	YZ9B599310005	驱动轴安装大螺母 Large mounting nut of drive shaft	1	件 Pcs	
2	YZ9B599310006	驱动半轴 Drive axle shaft	1	件 Pcs	
3	YZ9B599310004	驱动轴安装螺栓 Drive shaft mounting bolt	6	件 Pcs	

返回分目录

Back to subdirectory

5.5 冷却模块总成

5.5 Cooling module assembly

系统名称 System Name	总成名称 Assembly Name
冷却系统 Cooling system	冷却模块总成 Cooling module assembly

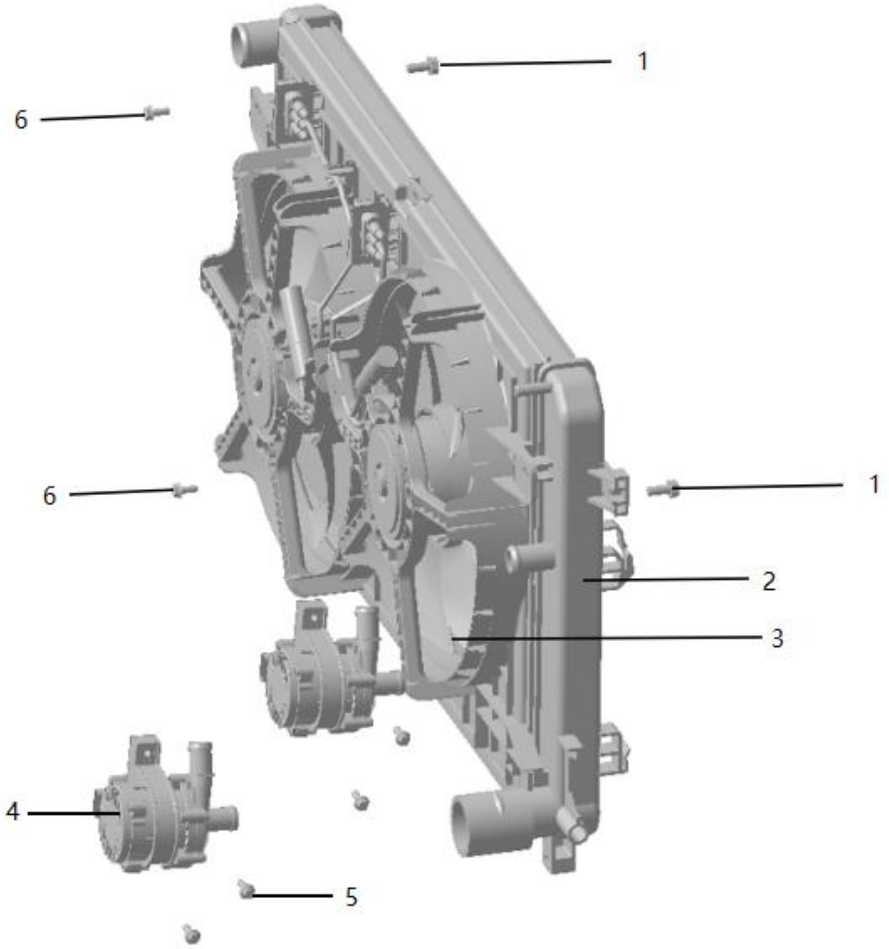

序号 S/N	编码 Coding	部件名称 Part Name	数量 Qty.	单位 Unit	备注 Remarks
1	Q1840820F31	六角法兰面螺栓 M08*1.25*20,8.8 级,镀黑锌 Hexagon flange bolt M08*1.25*20, grade 8.8, black zinc plated	2	件 Pcs	
2	EZ9B599530014	散热器总成 Radiator assembly	1	件 Pcs	
3	EZ9B599530002	风扇总成 Fan assembly	1	件 Pcs	
4	FZ9B599530005A	电子水泵 Electric water pump	2	件 Pcs	
5	Q1840625F31	六角法兰面螺栓 M06*1.0*25,8.8 级,镀黑锌 Hexagon flange bolt M06*1.0*25, grade 8.8, black zinc plated	4	件 Pcs	
6	Q1840616F31	六角法兰面螺栓 M06*1.0*16,8.8 级,镀黑锌 Hexagon flange bolt M06*1.0*16, grade 8.8, black zinc plated	2	件 Pcs	

返回分目录

Return to subdirectory

5.6 膨胀水壶

5.6 Expansion tank

系统名称 System Name	总成名称 Assembly Name
冷却系统 Cooling system	膨胀水壶 Expansion tank

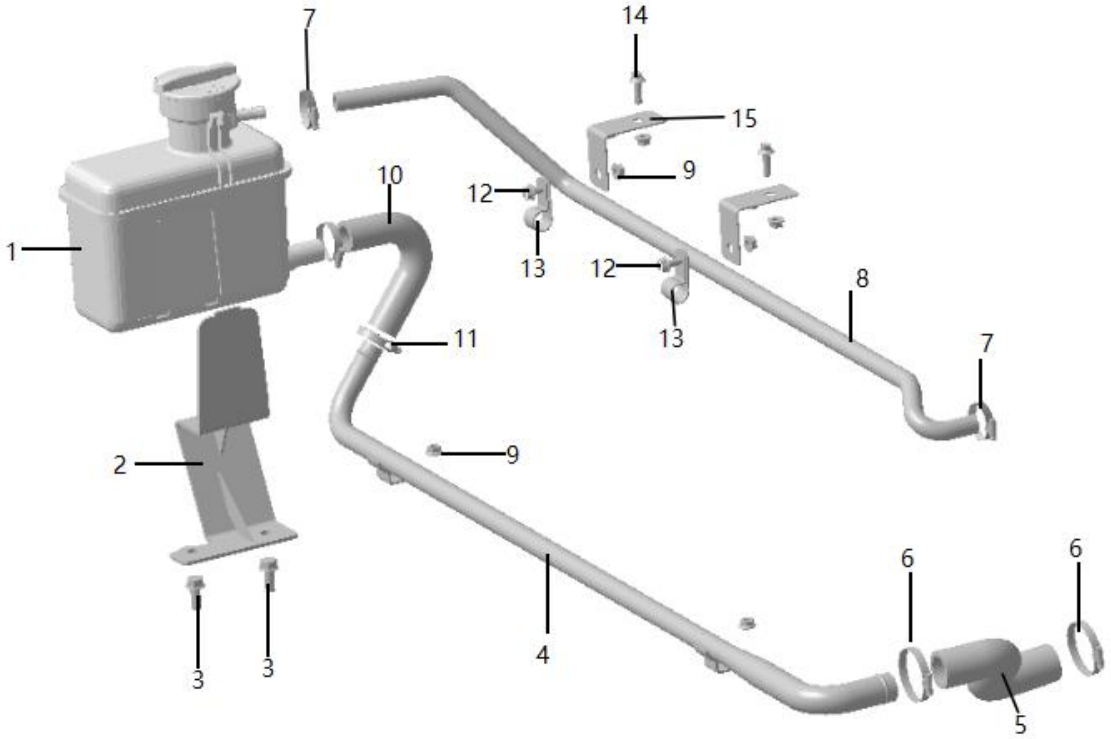

序号 S/N	编码 Coding	部件名称 Part Name	数量 Qty.	单位 Unit	备注 Remarks
1	FZ9B599531036	膨胀水壶 Expansion tank	1	件 Pcs	
2	FZ9B599531047	膨胀水壶支架 Expansion tank bracket	1	件 Pcs	
3	Q1840825F31	六角法兰面螺栓 M08*1.25*25,8.8 级,镀黑锌 Hexagon flange bolt M08*1.25*25, grade 8.8, black zinc plated	2	件 Pcs	
4	FZ9B599531048	散热器补水硬管 Radiator water supply hard pipe	1	件 Pcs	
5	YZ9B599531031	散热器补水软管 Radiator water supply hose	1	件 Pcs	
6	Q67532	A 型蜗杆传动式软管环箍 D020~032 Type-A worm drive hose loop clamp D020~032	2	件 Pcs	
7	Q67516	A 型蜗杆传动式软管环箍 D010~016 Type-A worm drive hose loop clamp D010~016	2	件 Pcs	
8	FZ9B599531038	除气管 Degassing pipe	1	件 Pcs	
9	Q32006F31	六角法兰面螺母 M06*1.0,8 级,镀黑锌 Hexagon flange nut M06*1.0, grade 8, black zinc plated	6	件 Pcs	
10	EZ9B60953X019	水壶出水软管 Tank water outlet hose	1	件 Pcs	
11	Q67525	B 型蜗杆传动式软管环箍 D016~025 Type-B worm drive hose loop clamp D016~025	2	件 Pcs	
12	Q1840616F31	六角法兰面螺栓 M06*1.0*16,8.8 级,镀黑锌 Hexagon flange bolt M06*1.0*16, grade 8.8, black zinc plated	2	件 Pcs	
13	Q68616F4	单管夹片 D16,涂塑 Single-pipe clamp D16, plastic coated	2	件 Pcs	
14	Q1840616F31	六角法兰面螺栓 M06*1.0*16,8.8 级,镀黑锌 Hexagon flange bolt M06*1.0*16, grade 8.8, black zinc plated	2	件 Pcs	
15	FZ9B599531024	散热器透气软管固定支架 Radiator breather hose fixing bracket	2	件 Pcs	

返回分目录

Return to subdirectory

5.7 散热器前端管路

5.7 Radiator front pipeline

系统名称 System Name	总成名称 Assembly Name
冷却系统 Cooling system	散热器前端管路 Radiator front pipeline

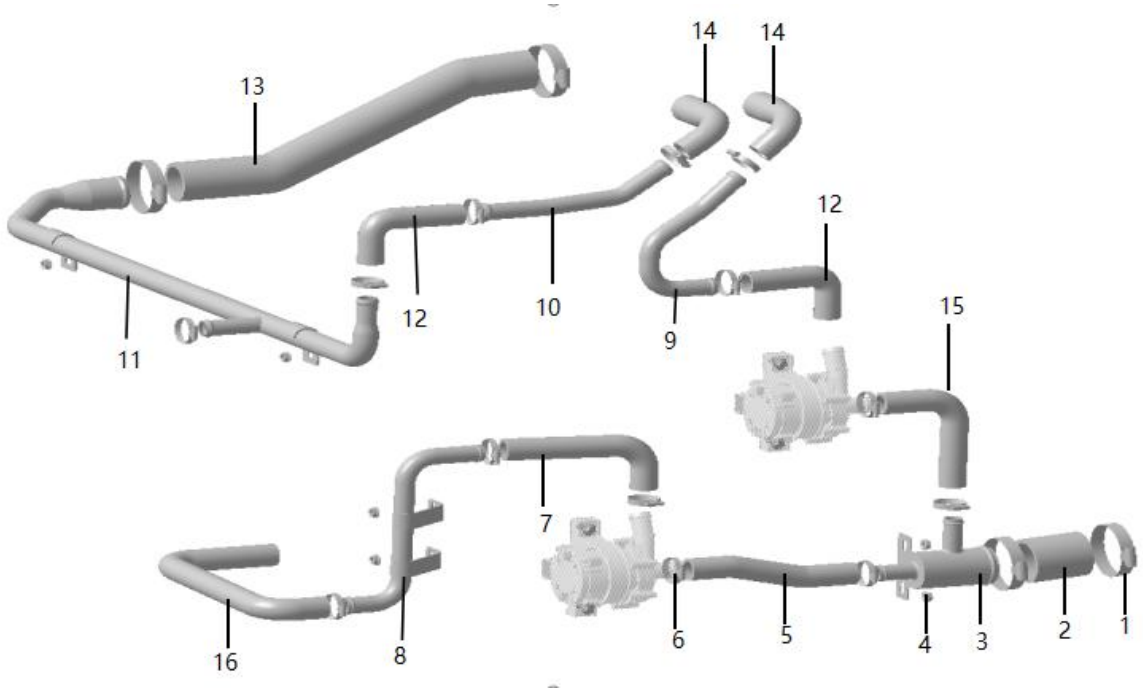

序号 S/N	编码 Coding	部件名称 Part Name	数量 Qty.	单位 Unit	备注 Remarks
1	Q67560	A 型蜗杆传动式软管环箍 D040~060 Type-A worm drive hose loop clamp D040~060	4	件 Pcs	
2	FZ9B759531001	散热器出水软管 Radiator water outlet hose	1	件 Pcs	
3	YZ9B599531051	散热器出水硬管 Radiator water outlet hard pipe	1	件 Pcs	
4	Q32006F31	六角法兰面螺母 M06*1.0,8 级,镀黑锌 Hexagon flange nut M06*1.0, grade 8, black zinc plated	6	件 Pcs	
5	YZ9B599531053	下水泵进水软管 Water inlet hose of lower water pump	1	件 Pcs	
6	Q67532	A 型蜗杆传动式软管环箍 D020~032 Type-A worm drive hose loop clamp D020~032	12	件 Pcs	
7	EZ9B60953X023	水泵出水软管 Water pump outlet hose	1	件 Pcs	
8	YZ9B599531055	下水泵出水硬管 Outlet hard pipe of lower water pump	1	件 Pcs	
9	FZ9B599531021	三合一进水硬管 Three-in-one water inlet hard pipe	1	件 Pcs	
10	FZ9B599531022	三合一出水硬管 Three-in-one water outlet hard pipe	1	件 Pcs	
11	FZ9B599531023	散热器进水硬管 Radiator water inlet hard pipe	1	件 Pcs	
12	EZ9B599533008	水泵 2 进水管 Water inlet pipe of water pump 2	2	件 Pcs	
13	FZ9B759531022	散热器进水软管 Radiator water inlet hose	1	件 Pcs	
14	Z9B759531008	电机进水变径直角弯 Motor water inlet reducer right-angle bend	2	件 Pcs	
15	YZ9B599531052	上水泵进水软管 Water inlet hose of upper water pump	1	件 Pcs	
16	FZ9B759531039	DCDC 出水胶管 DCDC water outlet hose	1	件 Pcs	

返回分目录

Return to subdirectory

5.8 电机冷却管路

5.8 Motor cooling pipeline

系统名称 System Name	总成名称 Assembly Name
冷却系统 Cooling system	电机冷却管路 Motor cooling pipeline

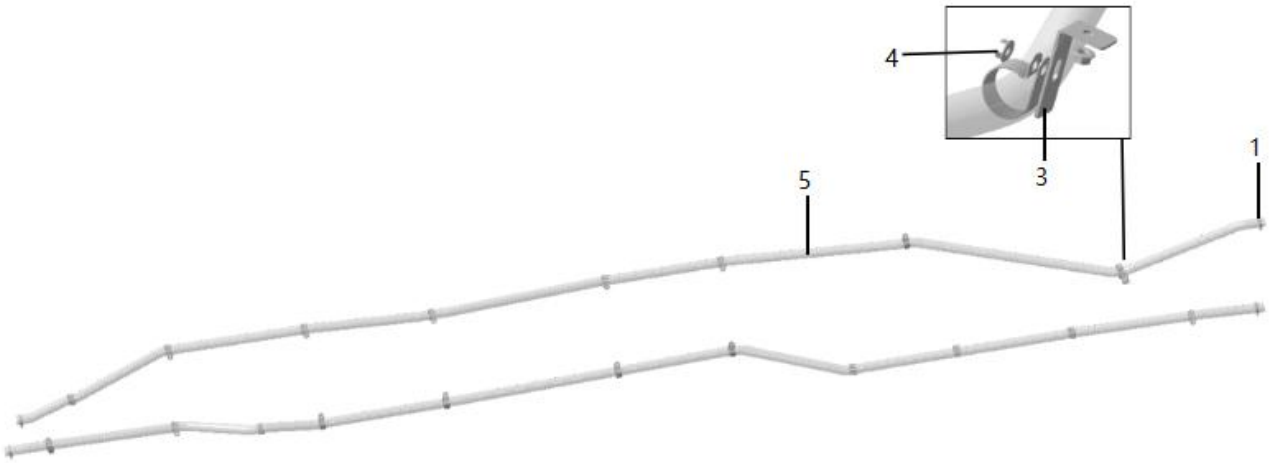

序号 S/N	编码 Coding	部件名称 Part Name	数量 Qty.	单位 Unit	备注 Remarks
1	Q67532	A 型蜗杆传动式软管环箍 D020~032 Type-A worm drive hose loop clamp D020~032	4	件 Pcs	
2	FZ9B599531027	电机进出水管 Motor water inlet and outlet pipes	2	件 Pcs	
3	FZ9B759531057	φ30 抱箍 φ30 hoop	18	件 Pcs	
4	Q32006F31	六角法兰面螺母 M06*1.0,8 级,镀黑锌 Hexagon flange nut M06*1.0, grade 8, black zinc plated	18	件 Pcs	

返回分目录

Return to subdirectory

5.9 电池冷却管路

5.9 Battery cooling pipeline

系统名称 System Name	总成名称 Assembly Name
	电池冷却管路 Battery cooling pipeline

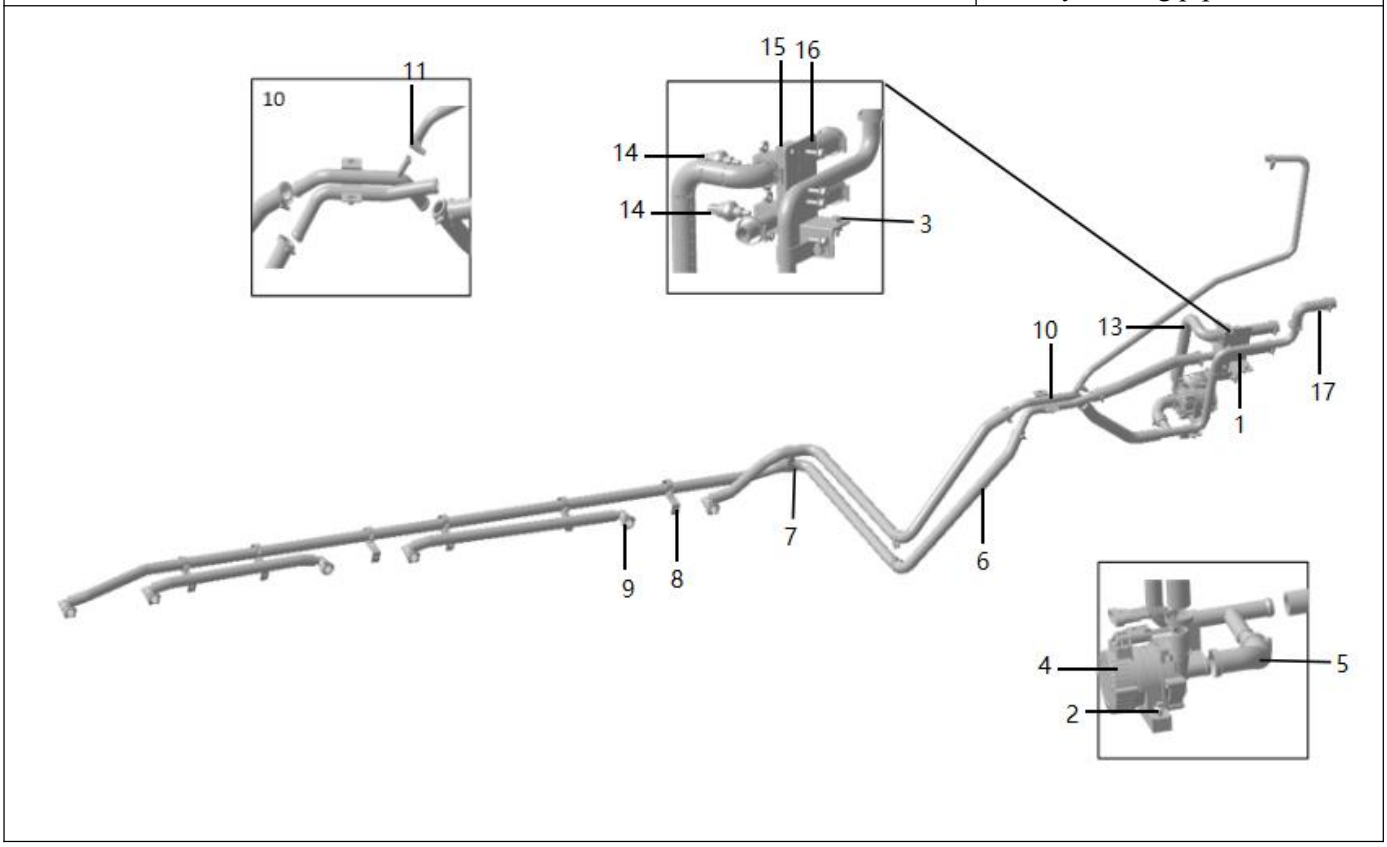

序号 S/N	编码 Coding	部件名称 Part Name	数量 Qty.	单位 Unit	备注 Remarks
1	FZ9B599531043	补水硬管 Water supply hard pipe	1	件 Pcs	
2	Q1840625F31	六角法兰面螺栓 M06*1.0*25,8.8 级,镀黑锌 Hexagon flange bolt M06*1.0*25, grade 8.8, black zinc plated	6	件 Pcs	
3	Q1840616F31	六角法兰面螺栓 M06*1.0*16,8.8 级,镀黑锌 Hexagon flange bolt M06*1.0*16, grade 8.8, black zinc plated	8	件 Pcs	
4	FZ9B599531001A	电子水泵-120W Electronic water pump - 120W	1	件 Pcs	
5	EZ9B60953X007	水泵进水软管 Water inlet hose of water pump	1	件 Pcs	
6	FZ9B599531027	电机进出水管 Motor water inlet and outlet pipes	6	件 Pcs	
7	FZ9B759531057	φ30 抱箍 φ30 hoop	10	件 Pcs	
8	FZ9B759470006	回油管固定支架 2 Oil return pipe fixing bracket 2	6	件 Pcs	
9	FZ9B599531092	NW-12 90°阴接头 NW-12 90° female connector	6	件 Pcs	
10	FZ9B599531065	电池进出水硬管总成 Battery water inlet and outlet hard pipe assembly	1	件 Pcs	
11	Q67516	A 型蜗杆传动式软管环箍 D010~016 Type-A worm drive hose loop clamp D010~016	2	件 Pcs	
12	FZ9B599531038	除气管 Degassing pipe	1	件 Pcs	
13	FZ9B609530003	控制器出水胶管 Controller water outlet hose	1	件 Pcs	
14	FZ9B599531029	水温传感器 Water temperature sensor	1	件 Pcs	
15	FZ9B599531028	水温传感器安装座 Water temperature sensor mounting base	2	件 Pcs	
16	FZ9B599531039	水温传感器安装支架 Water temperature sensor mounting bracket	2	件 Pcs	
17	EZ9B599533008	水泵 2 进水管 Water inlet pipe of water pump 2	2	件 Pcs	

返回分目录

Return to subdirectory

5.10 电机悬置系统

5.10 Motor mount system

系统名称 System Name	总成名称 Assembly Name
电机悬置系统 Motor mount system	

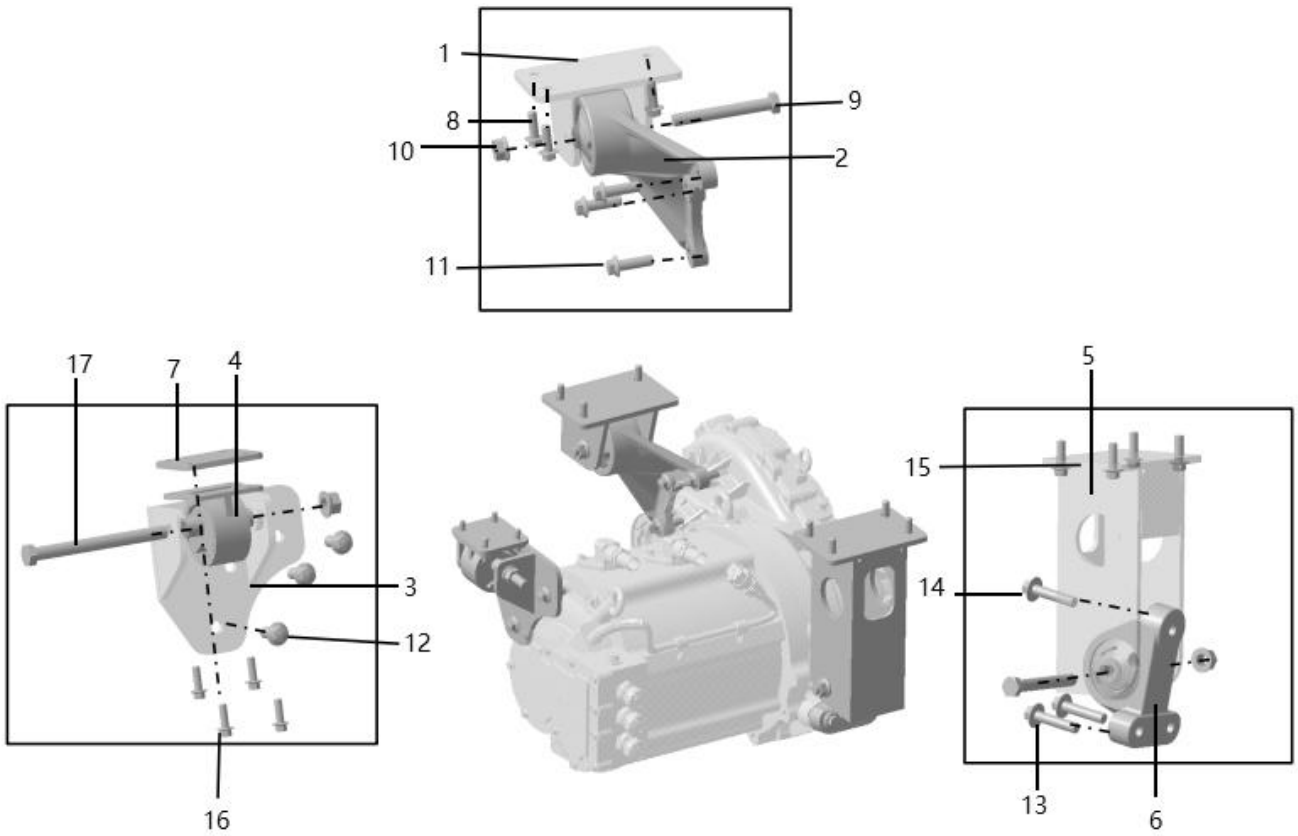

序号 S/N	编码 Coding	部件名称 Part Name	数量 Qty.	单位 Unit	备注 Remarks
1	YZ9B599590029	悬置连接支架 1 Mount connecting bracket 1	1	件 Pcs	
2	YZ9B599590026	悬置支架 1 Mount bracket 1	1	件 Pcs	
3	YZ9B599590031	悬置连接支架 3 Mount connecting bracket 3	1	件 Pcs	
4	YZ9B599590027	悬置支架 2 Mount bracket 2	1	件 Pcs	
5	YZ9B599590030	悬置连接支架 2 Mount connecting bracket 2	1	件 Pcs	
6	YZ9B599590028	悬置支架 3 Mount bracket 3	1	件 Pcs	
7	FZ9B599590043	垫板 Base plate	1	件 Pcs	
8	Q1841030TF2	六角法兰面螺栓 M10*1.5*30,10.9 级,磷化 Hexagon flange bolt M10*1.5*30, grade 10.9, phosphated	3	件 Pcs	
9	Q18414110TF61	六角法兰面螺栓 M14*2.0*110,10.9 级,达克罗银灰 Hexagon flange bolt M14*2.0*110, grade 10.9, Dacromet, silver gray	1	件 Pcs	
10	Q33014T13F6	全金属六角法兰面锁紧螺母 M14*2.0,10 级,达克罗银灰 All-metal hexagon flange locking nut M14*2.0, grade 10, Dacromet, silver gray	3	件 Pcs	

系统名称 System Name	总成名称 Assembly Name
电机悬置系统 Motor mount system	

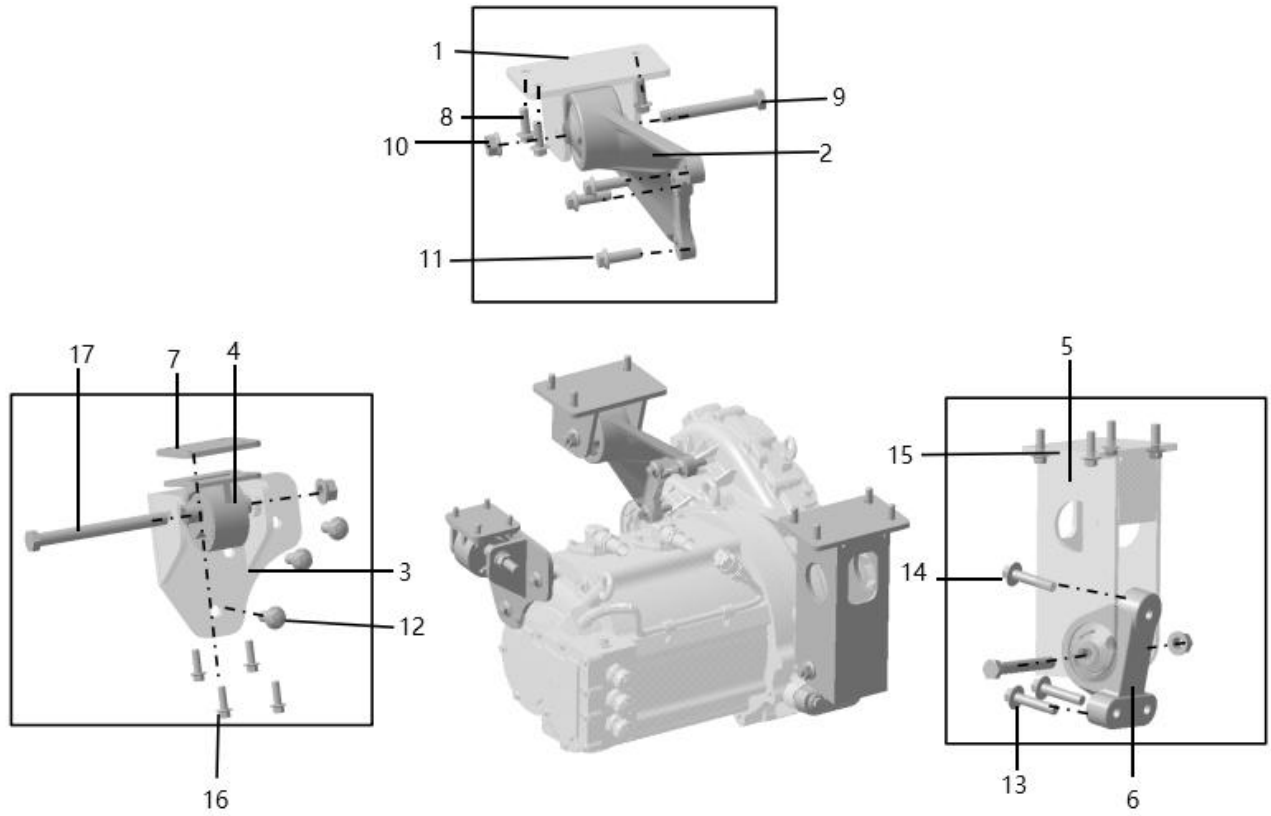

序号 S/N	编码 Coding	部件名称 Part Name	数量 Qty.	单位 Unit	备注 Remarks
11	Q1851240TF6	六角法兰面螺栓-细牙 M12*1.25*40,10.9 级,达克罗银灰 Hexagon flange bolt - fine thread M12*1.25*40, grade 10.9, Dacromet, silver gray	3	件 Pcs	
12	Q1851235TF61	六角法兰面螺栓-细牙 M12*1.25*35,10.9 级,达克罗银灰 Hexagon flange bolt - fine thread M12*1.25*35, grade 10.9, Dacromet, silver gray	3	件 Pcs	
13	Q1851255F61	六角法兰面螺栓-细牙 M12*1.25*55,8.8 级,达克罗银灰 Hexagon flange bolt - fine thread M12*1.25*55, grade 8.8, Dacromet, silver gray	3	件 Pcs	
14	Q18414110TF61	六角法兰面螺栓 M14*2.0*110,10.9 级,达克罗银灰 Hexagon flange bolt M14*2.0*110, grade 10.9, Dacromet, silver gray	1	件 Pcs	
15	Q1841030TF2	六角法兰面螺栓 M10*1.5*30,10.9 级,磷化 Hexagon flange bolt M10*1.5*30, grade 10.9, phosphated	4	件 Pcs	
16	Q1840825TF6	六角法兰面螺栓 M08*1.25*25,10.9 级,达克罗银灰 Hexagon flange bolt M08*1.25*25, grade 10.9, Dacromet, silver gray	4	件 Pcs	
17	Q18414130TF61	六角法兰面螺栓 M14*2.0*130,10.9 级,达克罗银灰 Hexagon flange bolt M14*2.0*130, grade 10.9, Dacromet, silver gray	1	件 Pcs	

返回分目录

Return to subdirectory

六、 底盘部分

VI. Chassis

6.1		副车架总成 Subframe assembly	

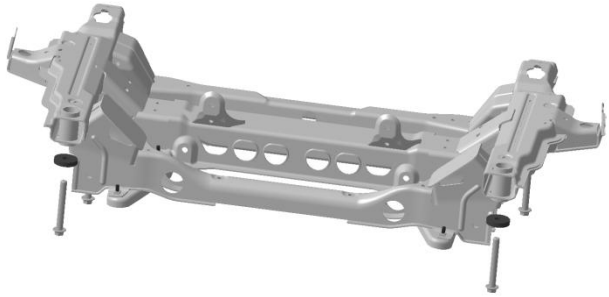

6.2		前板簧安装总成 Front leaf spring mounting assembly	

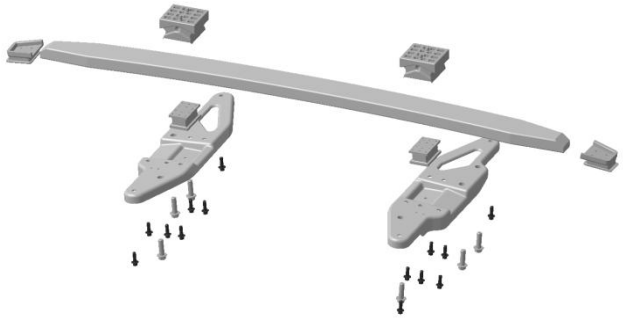

6.3		摆臂和前限位块总成 Control arm and front stop block assembly	

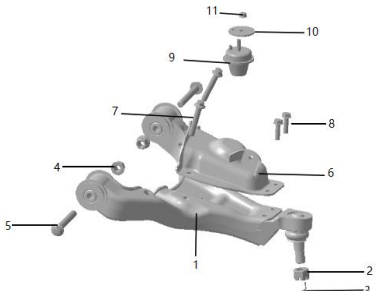

6.4		前减振器总成 Front shock absorber assembly	

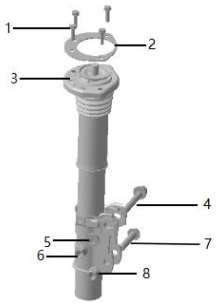

6.5		后板簧与后限位块总成 Rear leaf spring and rear stop block assembly	

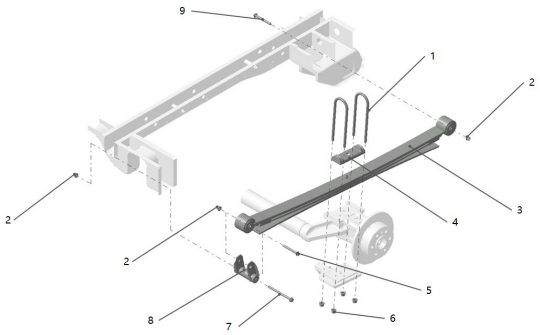

6.6		后减震器总成 Rear shock absorber assembly	

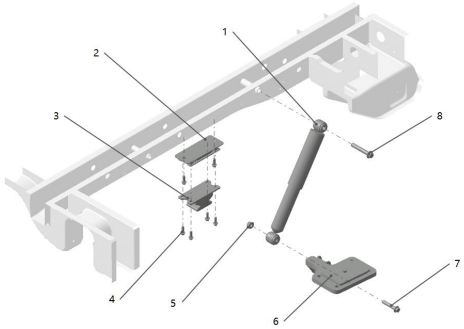

6.7		驱动桥总成 Drive axle assembly	

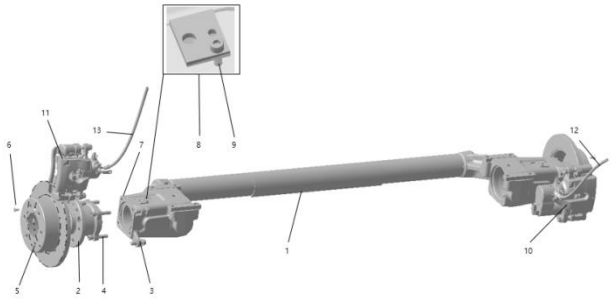

6.8		车轮系统 Wheel system	

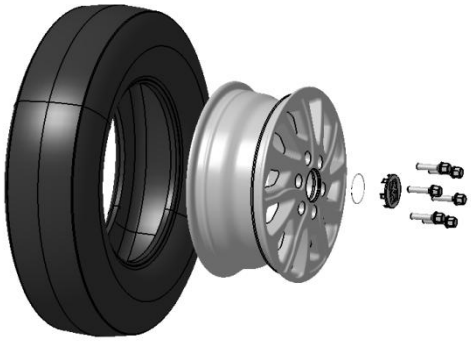

6.9		备胎架系统 Spare tire carrier system	



6.10		转向传动系统 Steering transmission system	



6.11		转向操纵系统 Steering control system	



6.12		转向助力系统 Power steering system	

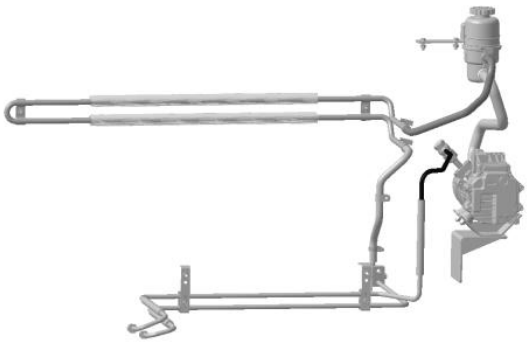

6.13		前制动管路系统 Front brake pipeline system	

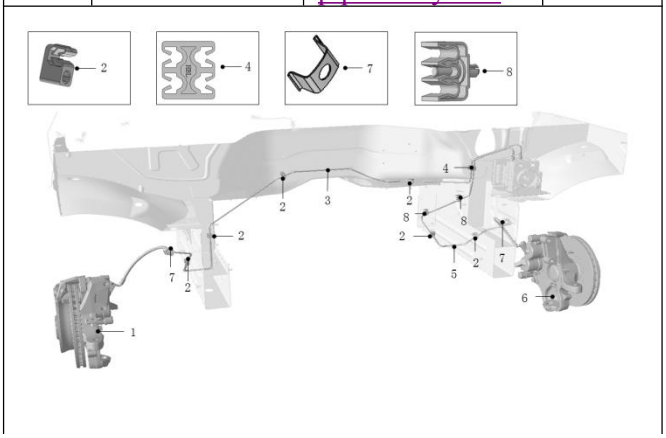

6.14		后制动管路系统 Rear brake pipeline system	

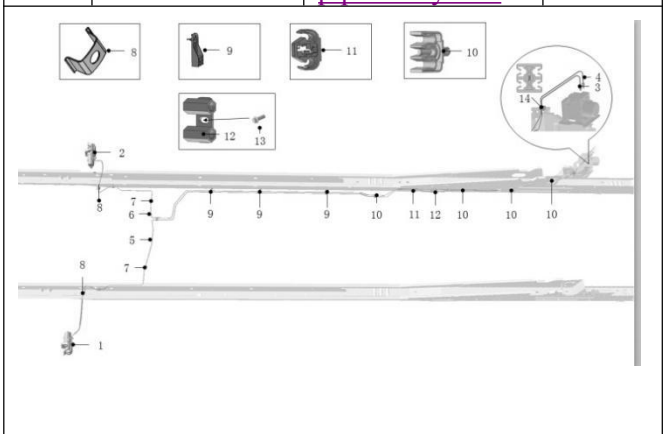

6.15		液压控制系统 Hydraulic control system	

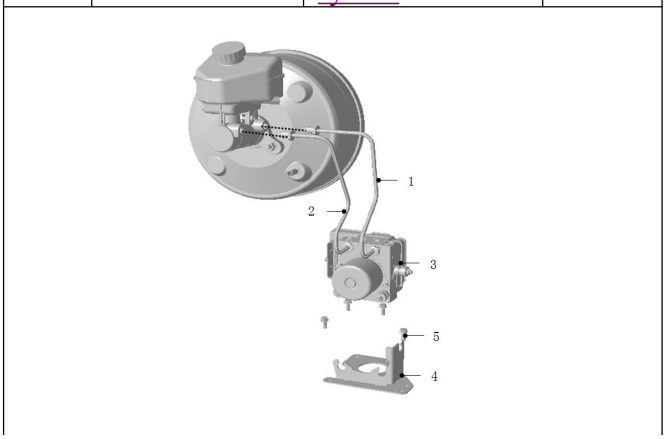

6.16		真空助力系统 Vacuum booster system	

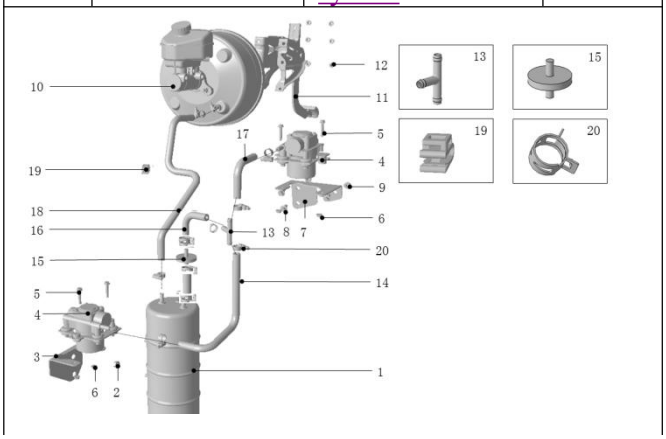

6.17		前制动器带转向节总成 Front brake with steering knuckle assembly	

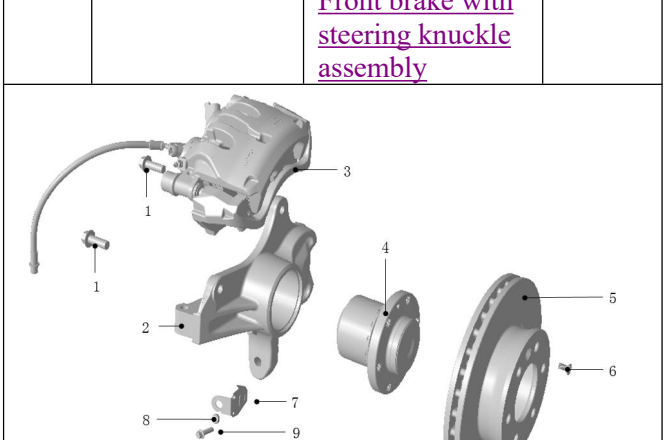

6.18		前制动钳总成 Front brake caliper assembly	

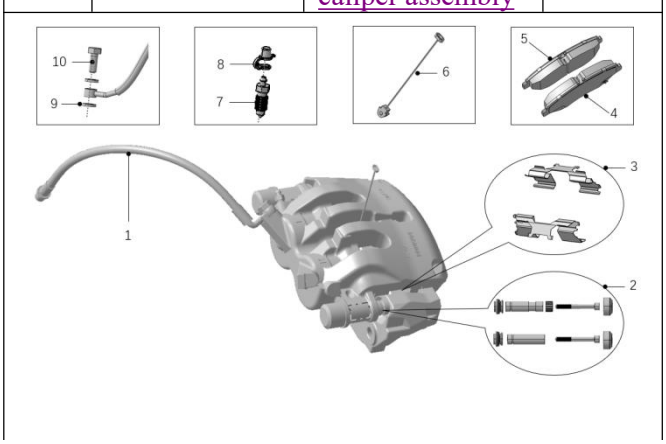

6.19		后制动钳总成 Rear brake caliper assembly	

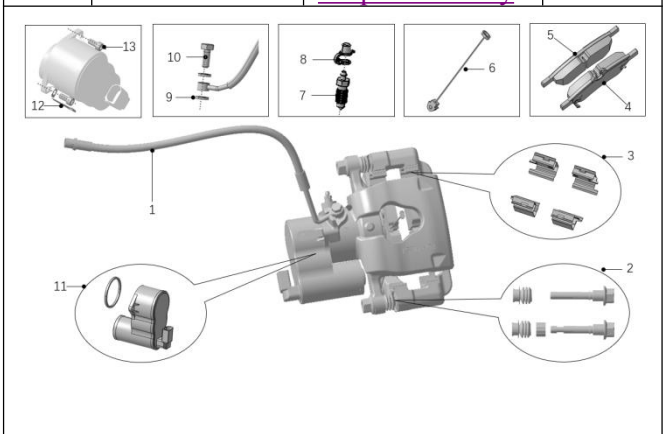

返回主目录

Return to main directory

6.1 副车架总成

6.1 Subframe assembly

系统名称 System Name	总成名称 Assembly Name
前悬架系统 Front suspension system	副车架总成 Subframe assembly

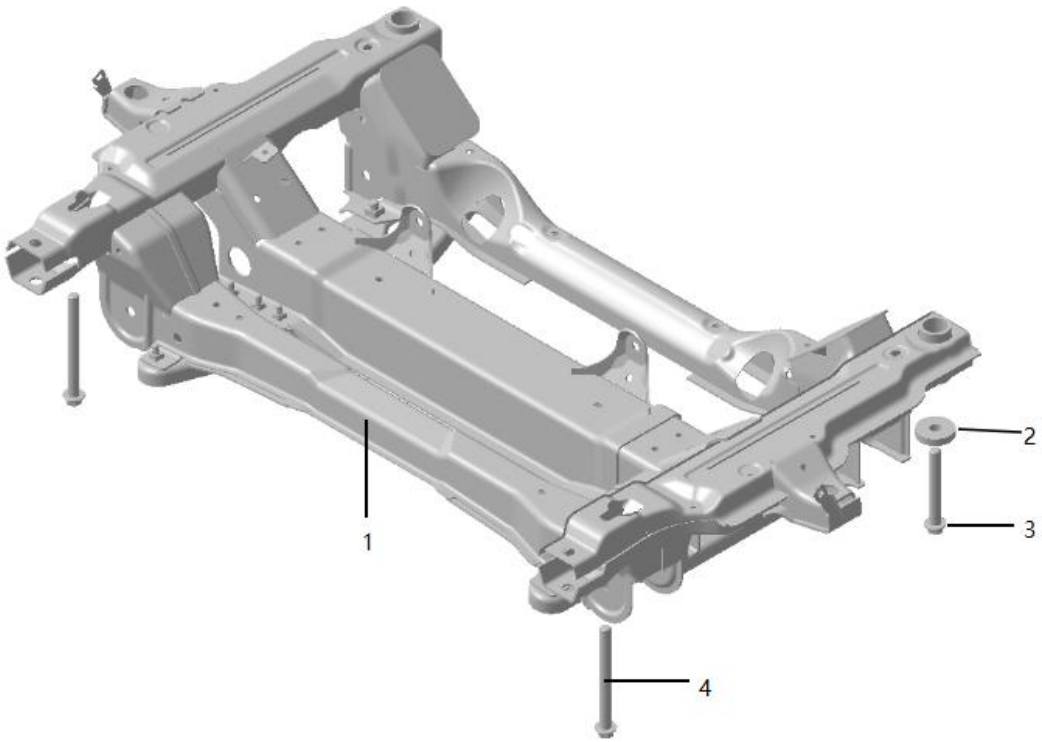

序号 S/N	编码 Coding	部件名称 Part Name	数量 Qty.	单位 Unit	备注 Remarks
1	FZ9B759691110	副车架前段总成 Front section assembly of subframe	1	件 Pcs	
2	EZ9B599691002	副车架安装垫片 Subframe mounting gasket	2	件 Pcs	
3	EZ9B599691003	副车架六角法兰面安装螺栓 M14×1.5×110(12.9 级 Subframe Hexagon flange mounting bolt M14*1.5*110 (grade 12.9)	2	件 Pcs	
4	EZ9B599691001	副车架六角法兰面安装螺栓 M14×1.5×150(12.9 级) Subframe Hexagon flange mounting bolt M14*1.5*150 (grade 12.9)	2	件 Pcs	

返回分目录

Return to subdirectory

6.2 前板簧安装总成

6.2 Front leaf spring mounting assembly

系统名称 System Name	总成名称 Assembly Name
前悬架系统 Front suspension system	前板簧安装总成 Front leaf spring mounting assembly

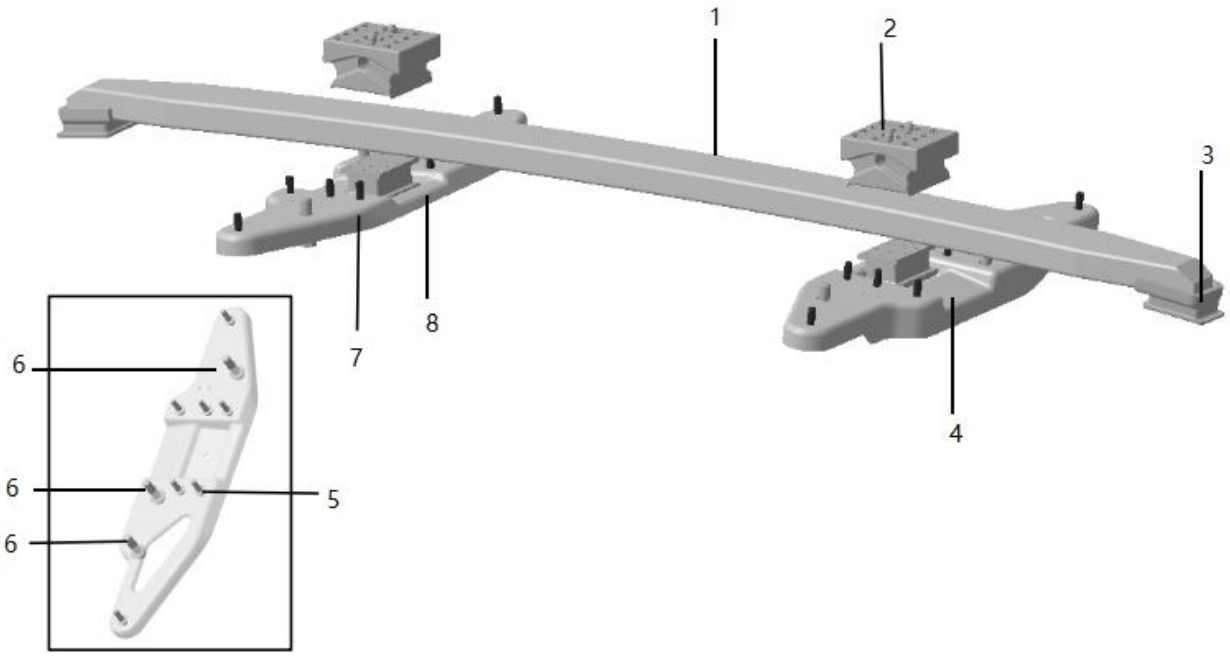

序号 S/N	编码 Coding	部件名称 Part Name	数量 Qty.	单位 Unit	备注 Remarks
1	FZ9B599692001	前板簧-274 Front leaf spring - 274	1	件 Pcs	
2	EZ9B599692020A	前板簧上橡胶垫总成 Front leaf spring upper rubber pad assembly	2	件 Pcs	
3	EZ9B599692010A	前板簧端部橡胶垫总成 Front leaf spring end rubber pad assembly	2	件 Pcs	
4	EZ9B599691130	前板簧右压板总成 Right pressure plate assembly of front leaf spring	1	件 Pcs	
5	Q1840825TF6	六角法兰面螺栓 M08*1.25*25 Hexagon flange bolt M08*1.25*25	14	件 Pcs	
6	EZ9B599691131	六角法兰面螺栓 M12*1.5*40,10.9 级,达克罗银灰 Hexagon flange bolt M12*1.5*40, grade 10.9, Dacromet, silver gray	6	件 Pcs	
7	EZ9B599691120	前板簧左压板总成 Left pressure plate assembly of front leaf spring	1	件 Pcs	
8	EZ9B599692030A	前板簧下橡胶垫总成 Front leaf spring lower rubber pad assembly	2	件 Pcs	

返回分目录

Return to subdirectory

6.3 摆臂和前限位块总成

6.3 Swing arm and front stop block assembly

系统名称 System Name	总成名称 Assembly Name
前悬架系统 Front suspension system	摆臂和前限位块总成 Control arm and front stop block assembly

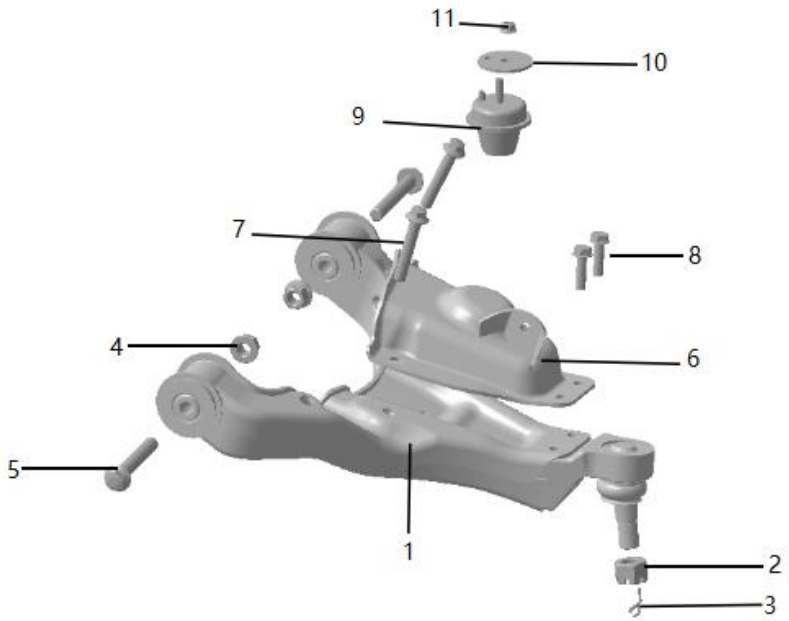

序号 S/N	编码 Coding	部件名称 Part Name	数量 Qty.	单位 Unit	备注 Remarks
1	EZ9B599691310A	右下摆臂本体总成 Right lower control arm body assembly	1	件 Pcs	
	EZ9B599691210A	左下摆臂本体总成 Left lower control arm body assembly	1	件 Pcs	
2	Q387B20T13F6	六角开槽薄螺母 M20*1.5,10 级,达克罗银灰 Hexagon slotted thin nut M20*1.5, grade 10, Dacromet, silver gray	1	件 Pcs	左/右通用 Universal for left/right
3	Q5003240	开口销Φ3.2*40 Cotter pin Φ3.2*40	1	件 Pcs	左/右通用 Universal for left/right
4	Q33114T13F6	全金属六角法兰面锁紧螺母 M14*1.5 All-metal hexagon flange locking nut M14*1.5	2	件 Pcs	左/右通用 Universal for left/right
5	Q18514100TF6	六角法兰面螺栓 M14*1.5*100 Hexagon flange bolt M14*1.5*100	2	件 Pcs	左/右通用 Universal for left/right
6	EZ9B599691320A	右下摆臂端盖总成 Right lower control arm end cover assembly	1	件 Pcs	
	EZ9B599691220A	左下摆臂端盖总成 Left lower control arm end cover assembly	1	件 Pcs	
7	EZ9B599691122A	六角法兰面螺栓 Hexagon flange bolt	2	件 Pcs	左/右通用 Universal for left/right
8	Q1841035TF6	六角法兰面螺栓 M10*1.5*35,10.9 级,达克罗银灰 Hexagon flange bolt M10*1.5*35, grade 10.9, Dacromet, silver gray	2	件 Pcs	左/右通用 Universal for left/right
9	EZ9B599693010A	前悬架限位块总成 Front suspension stop block assembly	1	件 Pcs	左/右通用 Universal for left/right
10	EZ9B599693001A	前悬架限位块垫片 Front suspension stop block gasket	1	件 Pcs	左/右通用 Universal for left/right
11	Q33008T13F6	全金属六角法兰面锁紧螺母 M08*1.25 All-metal hexagon flange locking nut M08*1.25	1	件 Pcs	左/右通用 Universal for left/right

返回分目录

Return to subdirectory

6.4 前减振器总成

6.4 Front shock absorber assembly

系统名称 System Name	总成名称 Assembly Name
前悬架系统 Front suspension system	前减振器总成 Front shock absorber assembly

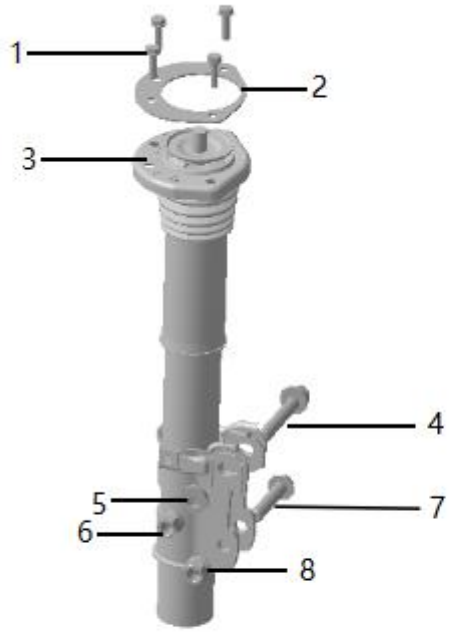

序号 S/N	编码 Coding	部件名称 Part Name	数量 Qty.	单位 Unit	备注 Remarks
1	Q140B0830TF6	六角头螺栓和平垫圈组合件 M08*1.25*30,10.9 级,达克罗银灰 Hexagon bolt and flat washer assembly M08*1.25*30, grade 10.9, Dacromet, silver gray	4	件 Pcs	左/右通用 Universal for left/right
2	EZ9B599681001A	前减震器上垫片 Front shock absorber upper gasket	1	件 Pcs	左/右通用 Universal for left/right
3	FZ9B609681100	前减震器总成 Front shock absorber assembly	1	件 Pcs	左/右通用 Universal for left/right
4	EZ9B599681002A	轮边安装凸轮螺栓 Wheel-hub mounting cam bolt	1	件 Pcs	左/右通用 Universal for left/right
5	EZ9B599681003A	凸轮 Cam	1	件 Pcs	左/右通用 Universal for left/right
6	EZ9B599681004A	凸轮螺母 Cam nut	1	件 Pcs	左/右通用 Universal for left/right
7	Q1851470TF6	六角法兰面螺栓 M14*1.5*70 Hexagon flange bolt M14*1.5*70	1	件 Pcs	左/右通用 Universal for left/right
8	Q33114T13F6	六角法兰自锁螺母 M14*1.5,10 级,达克罗银灰 Hexagon flange self-locking nut M14*1.5, grade 10, Dacromet, silver gray	1	件 Pcs	左/右通用 Universal for left/right

返回分目录

Return to subdirectory

6.5 后板簧与后限位块总成

6.5 Rear leaf spring and rear stop block assembly

系统名称 System Name	总成名称 Assembly Name
后悬架系统 Rear suspension system	后板簧与后限位块总成 Rear leaf spring and rear stop block assembly

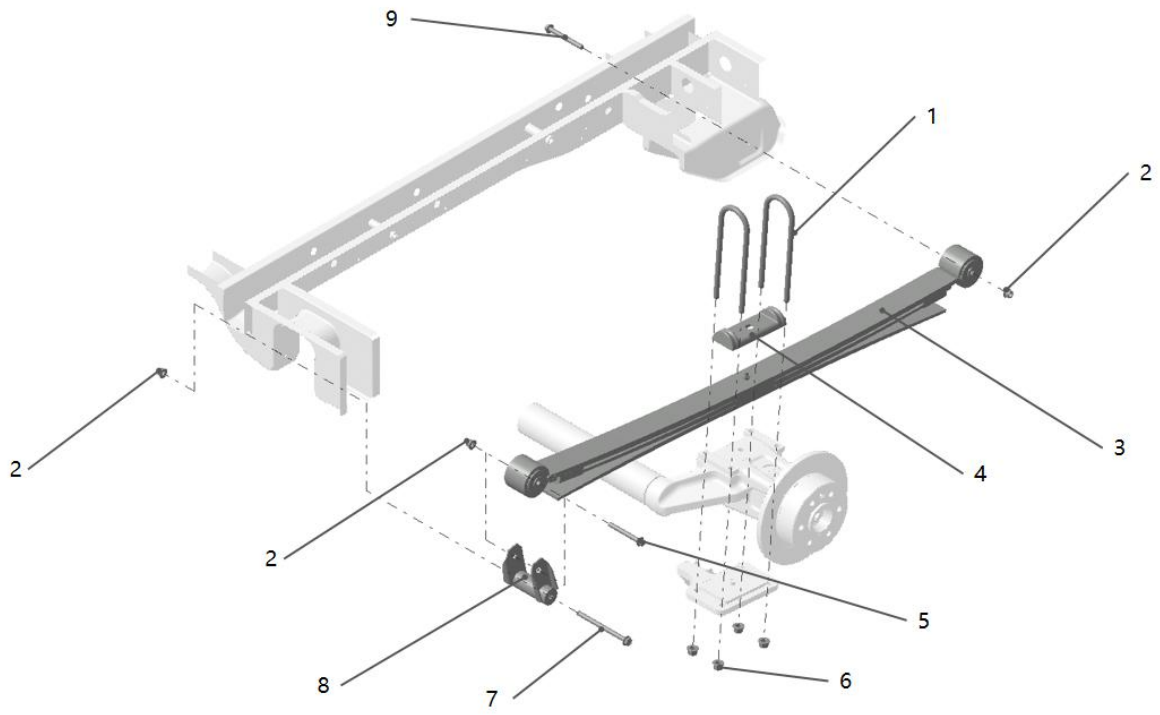

序号 S/N	编码 Coding	部件名称 Part Name	数量 Qty.	单位 Unit	备注 Remarks
1	FZ9B599521004	U 型螺栓 U-bolt	2	件 Pcs	左/右通用 Universal for left/right
2	Q33112T13F6	全金属六角法兰面锁紧螺母 M12×1.25,10 级,达克罗银灰 All-metal hexagon flange locking nut M12*1.25, grade 10, Dacromet, silver gray	3	件 Pcs	左/右通用 Universal for left/right
3	FZ9B609521110A	后钢板弹簧总成 Rear leaf spring assembly	1	件 Pcs	左/右通用 Universal for left/right
4	FZ9B599521002	后板簧上盖板 Rear leaf spring upper cover plate	1	件 Pcs	左/右通用 Universal for left/right
5	Q18512105TF6	六角法兰面螺栓 M12×1.25×105 Hexagon flange bolt M12*1.25*105	1	件 Pcs	左/右通用 Universal for left/right
6	Q33114T13F6	全金属六角法兰面锁紧螺母 M14×1.5,10 级,达克罗银灰 All-metal hexagon flange locking nut M14*1.5, grade 10, Dacromet, silver gray	4	件 Pcs	左/右通用 Universal for left/right
7	EZ9B599521001	后吊耳法兰面安装螺栓 M12×1.25×165,10.9 级,达克罗银灰 Rear shackle flange mounting bolt M12*1.25*165, grade 10.9, Dacromet, silver gray	1	件 Pcs	左/右通用 Universal for left/right
8	EZ9B599521200	后板簧吊耳总成 Rear leaf spring shackle assembly	1	件 Pcs	左/右通用 Universal for left/right
9	Q18512110TF6	六角法兰面螺栓 M12×1.25×110,10.9 级,达克罗银灰 Hexagon flange bolt M12*1.25*110, grade 10.9, Dacromet, silver gray	1	件 Pcs	左/右通用 Universal for left/right

返回分目录

Return to subdirectory

6.6 后减震器总成

6.6 Rear shock absorber assembly

系统名称 System Name	总成名称 Assembly Name
后悬架系统 Rear suspension system	后减震器总成 Rear shock absorber assembly

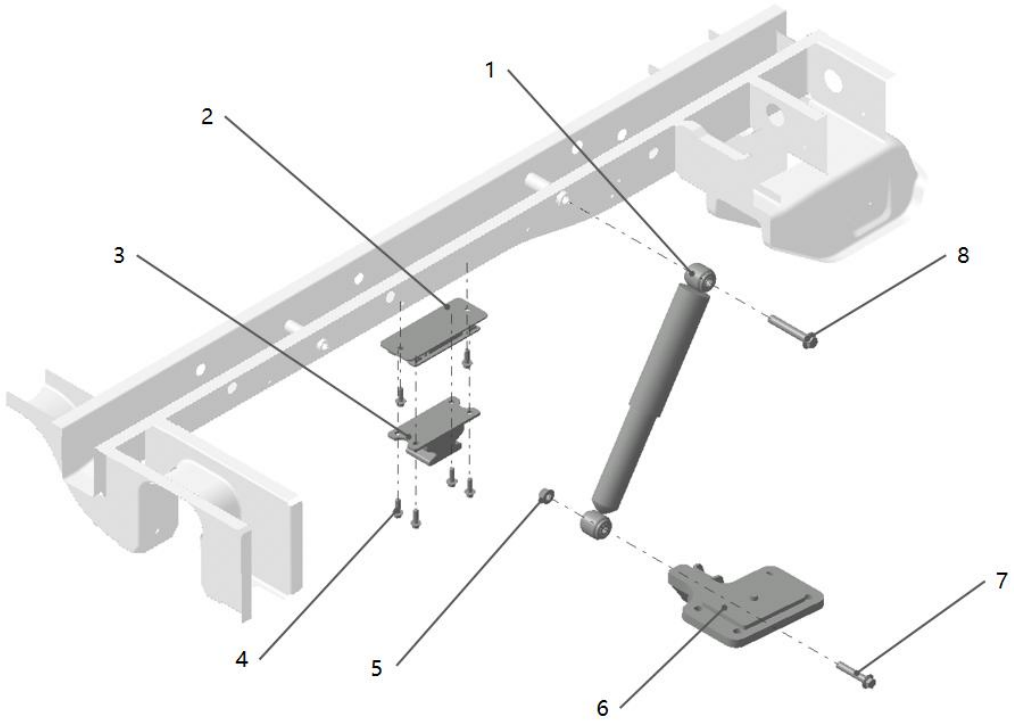

序号 S/N	编码 Coding	部件名称 Part Name	数量 Qty.	单位 Unit	备注 Remarks
1	FZ9B609682100	后减振器总成 Rear shock absorber assembly	2	件 Pcs	左/右通用 Universal for left/right
2	EZ9B599522030	后悬架限位块螺接支架总成 Rear suspension stop block bolted bracket assembly	2	件 Pcs	左/右通用 Universal for left/right
3	EZ9B599522010	后悬架限位块总成 Rear suspension stop block assembly	2	件 Pcs	左/右通用 Universal for left/right
4	Q1840825F31	六角法兰面螺栓 M08*1.25*25,8.8 级,镀黑锌 Hexagon flange bolt M08*1.25*25, grade 8.8, black zinc plated	8	件 Pcs	左/右通用 Universal for left/right
5	Q33012T13F6	全金属六角法兰面锁紧螺母 M12*1.75,10 级,达克罗银灰 All-metal hexagon flange locking nut M12*1.75, grade 10, Dacromet, silver gray	2	件 Pcs	左/右通用 Universal for left/right
6	FZ9B599682110	后减振器下支架总成-左 Rear shock absorber lower bracket assembly - left	1	件 Pcs	
	FZ9B599682120	后减振器下支架总成-右 Rear shock absorber lower bracket assembly - right	1	件 Pcs	
7	Q1841265TF6	六角法兰面螺栓 M12*1.75*65,10.9 级,达克罗银灰 Hexagon flange bolt M12*1.75*65, grade 10.9, Dacromet, silver gray	2	件 Pcs	左/右通用 Universal for left/right
8	Q1851485TF6	六角法兰面螺栓 M14*1.5*85 Hexagon flange bolt M14*1.5*85	2	件 Pcs	左/右通用 Universal for left/right

返回分目录

Return to subdirectory

6.7 驱动桥总成

6.7 Drive axle assembly

系统名称 System Name	总成名称 Assembly Name
	驱动桥总成 Drive axle assembly

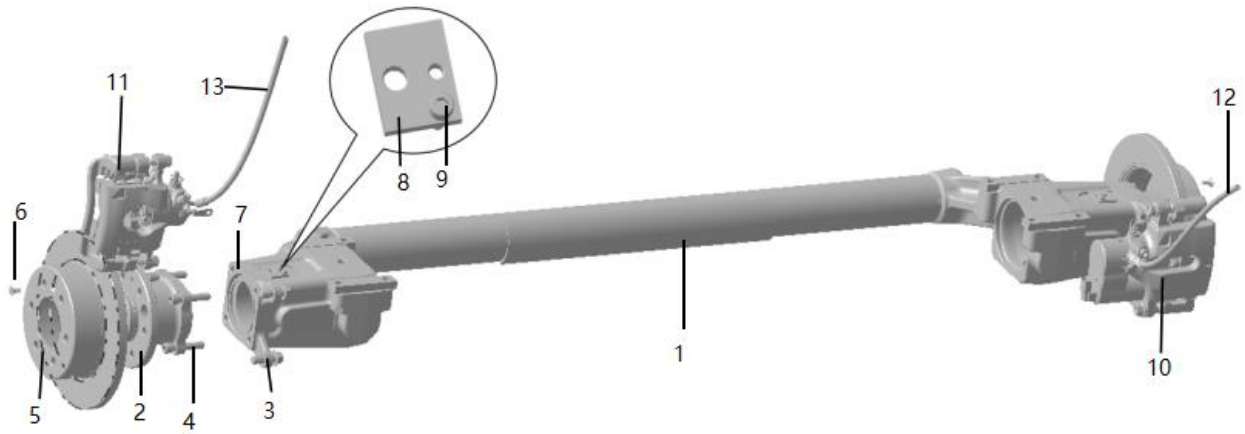

序号 S/N	编码 Coding	部件名称 Part Name	数量 Qty.	单位 Unit	备注 Remarks
1	FZ9B599390201	板簧安装座带管焊接总成 Leaf spring mounting base with pipe welding assembly	1	件 Pcs	
2	FZ9B599361621	后轮毂轴承总成 Rear hub bearing assembly	2	件 Pcs	
3	Q1811435TF6	制动钳固定螺栓 Brake caliper fixing bolt	4	件 Pcs	
4	FZ9B599390202	后轴承座固定螺栓 Fixing bolt of rear bearing housing	8	件 Pcs	
5	EZ9B599361601	后制动盘 Rear brake disc	2	件 Pcs	
6	Q2540816	沉头螺钉 Countersunk head screw	2	件 Pcs	
7	FZ9B599390203	连接盘 Connecting plate	2	件 Pcs	
8	FZ9B599390204	ABS 安装垫块 ABS mounting cushion block	2	件 Pcs	
9	Q218B0616	六角头螺栓 Hexagon bolt	2	件 Pcs	
10	FZ9B599361810B	左后制动钳总成 Rear left brake caliper assembly	1	件 Pcs	
11	FZ9B599361910B	右后制动钳总成 Rear right brake caliper assembly	1	件 Pcs	
12	FZ9B599361811	左后制动软管总成 Rear left brake hose assembly	1	件 Pcs	
13	FZ9B599361911	右后制动软管总成 Rear right brake hose assembly	1	件 Pcs	

返回分目录

Return to subdirectory

6.8 车轮系统

6.8 Wheel system

系统名称 System Name	总成名称 Assembly Name
车轮系统 Wheel system	

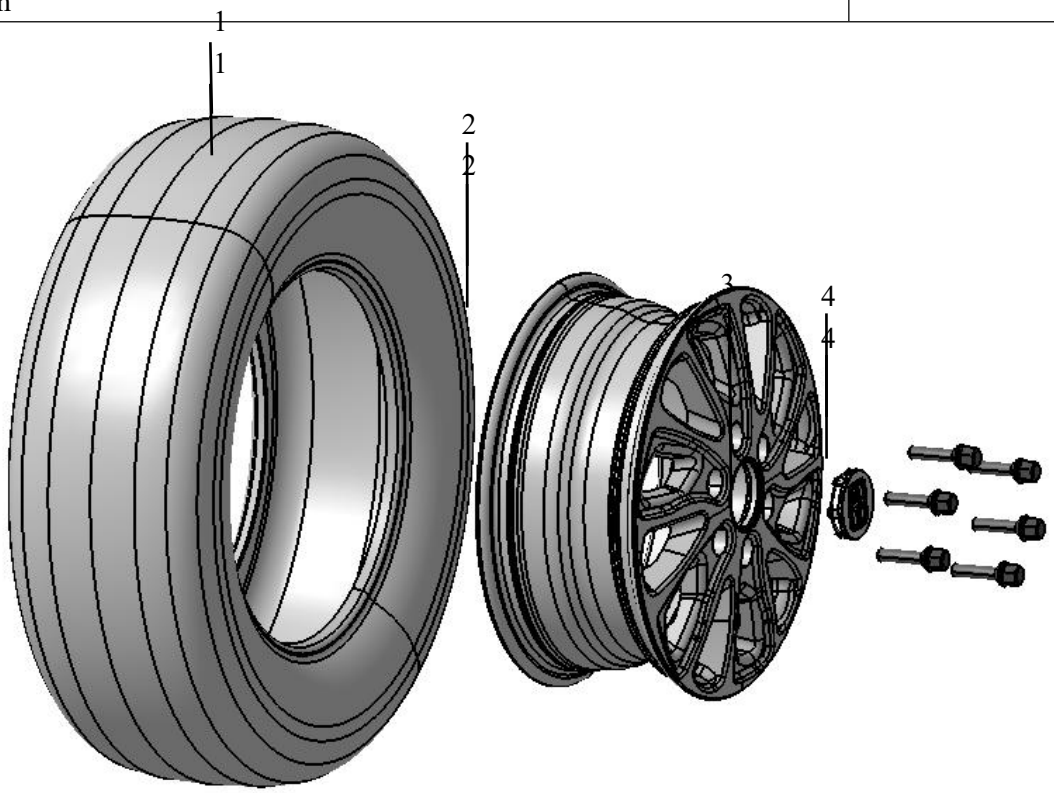

序号 S/N	编码 Coding	部件名称 Part Name	数量 Qty.	单位 Unit	备注 Remarks
1	FZ9B609611102	轮胎-225/75R16LT 12PR-120/116 Tire-225/75R16LT 12PR-120/116	1	件 Pcs	
2	EZ9B599612201	车轮 Wheel	1	件 Pcs	
3	EZ9B599611202	轮毂盖 Wheel hub cover	1	件 Pcs	
4	EZ9B599612203	车轮螺栓 Wheel bolt	6	件 Pcs	

返回分目录

Return to subdirectory

6.9 备胎架系统

6.9 Spare tire carrier system

系统名称 System Name	总成名称 Assembly Name
备胎架系统 Spare tire carrier system	

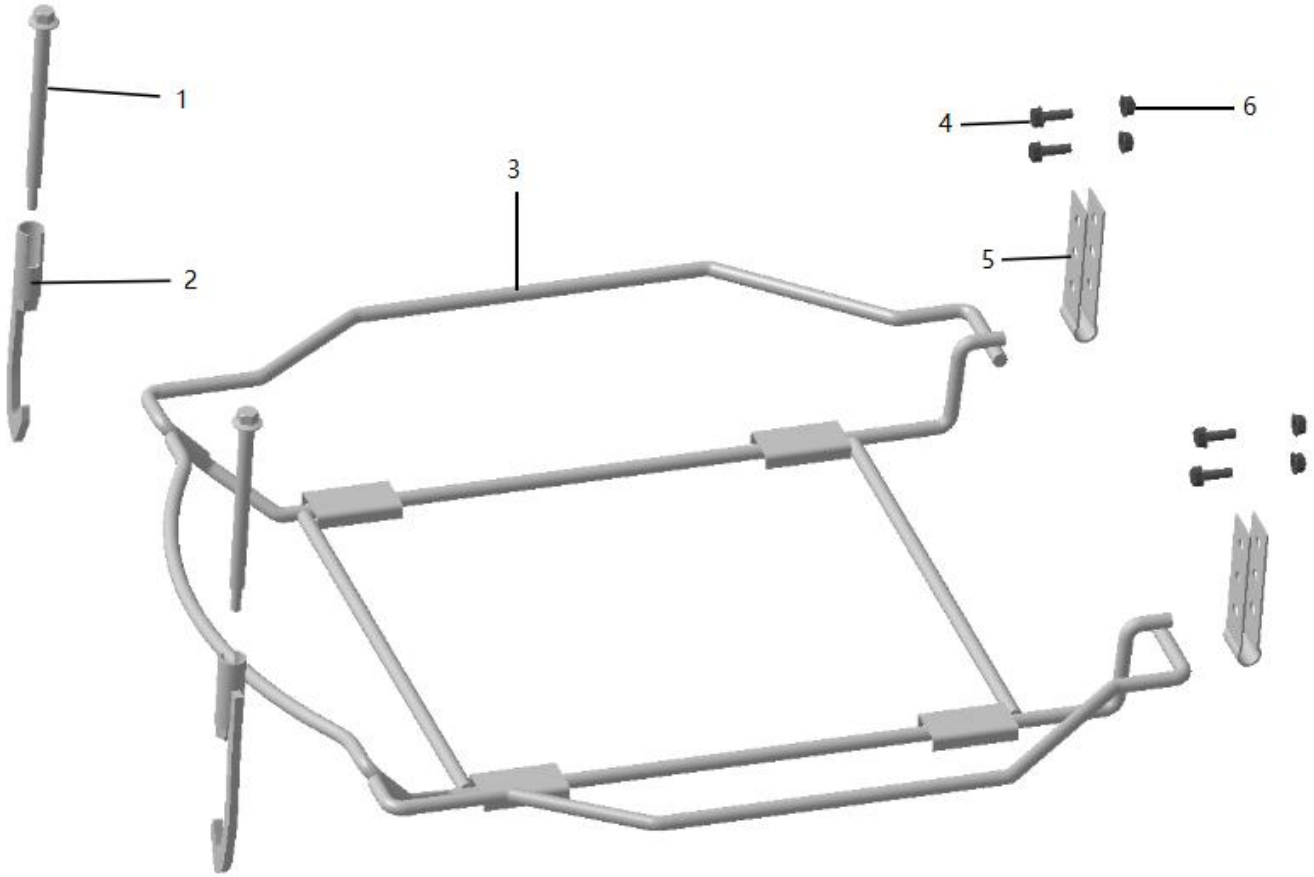

序号 S/N	编码 Coding	部件名称 Part Name	数量 Qty.	单位 Unit	备注 Remarks
1	EZ9B599860140	备胎支架锁止螺栓 Spare tire bracket locking bolt	2	件 Pcs	
2	EZ9B599860130	备胎锁钩总成 Spare tire locking hook assembly	2	件 Pcs	
3	FZ9B609860410	备胎架总成 Spare tire carrier assembly	1	件 Pcs	
4	Q1840825F31	六角法兰面螺栓 M08*1.25*25,8.8 级,镀黑锌 Hexagon flange bolt M08*1.25*25, grade 8.8, black zinc plated	4	件 Pcs	
5	EZ9B599860120	连接支架 Connecting bracket	2	件 Pcs	
6	Q32008F31	六角法兰面螺母 M08*1.25,8 级,镀黑锌 Hexagon flange nut M08*1.25, grade 8, black zinc plated	4	件 Pcs	

返回分目录

Return to subdirectory

6.10 转向传动系统

6.10 Steering transmission system

系统名称 System Name	总成名称 Assembly Name
转向传动系统 Steering transmission system	

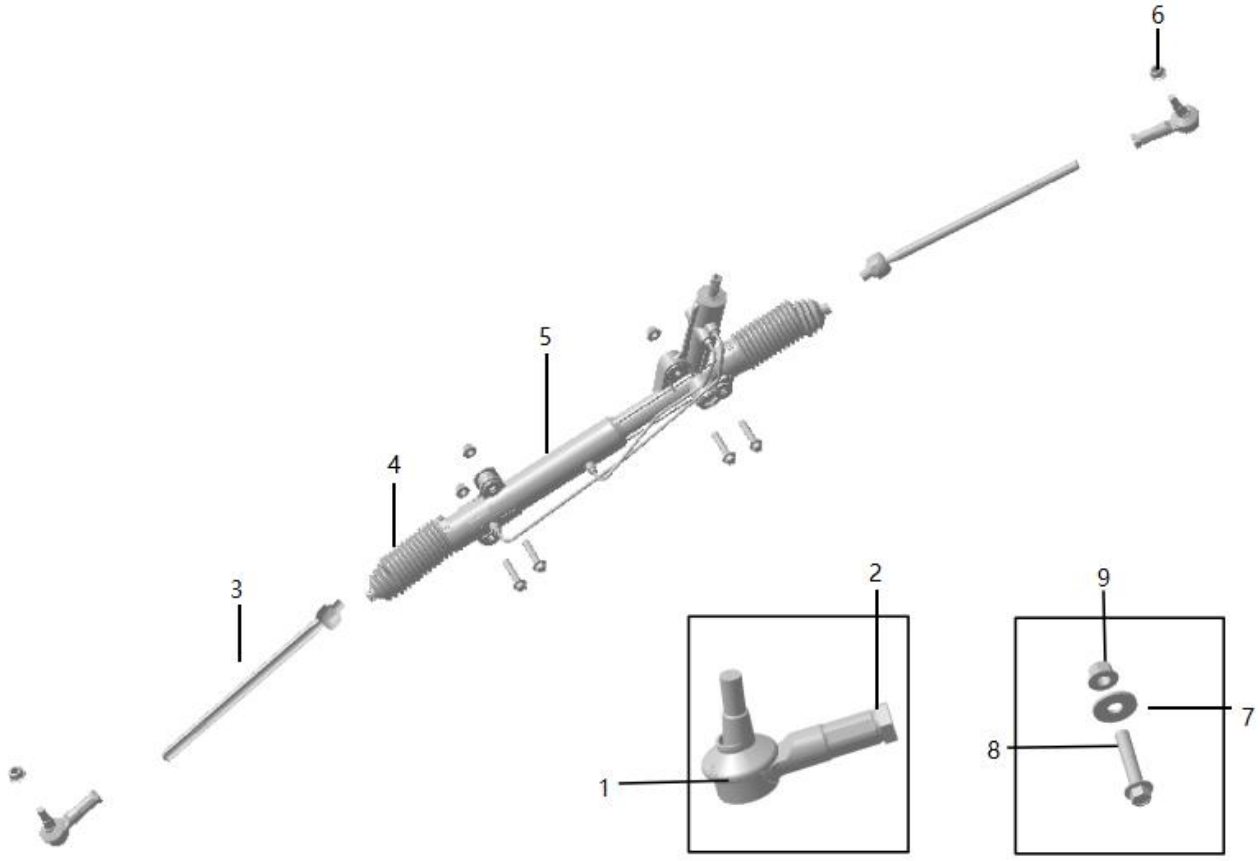

序号 S/N	编码 Coding	部件名称 Part Name	数量 Qty.	单位 Unit	备注 Remarks
1	FZ9B599430002	外侧球铰总成 Outer ball joint assembly	2	件 Pcs	
2	Q351B16	前束调整螺母 M16*1.5 Toe-in adjusting nut M16*1.5	2	件 Pcs	
3	FZ9B599430003	转向横拉杆总成 Steering tie rod assembly	2	件 Pcs	
4	FZ9B599430004	防尘罩-转向器带拉杆总成 Dust cover-steering gear with tie rod assembly	2	件 Pcs	
5	EZ9B599430001	动力转向器总成 Power steering gear assembly	1	件 Pcs	
6	Q33114T13F6	全金属六角法兰面锁紧螺母 M14*1.5,10 级,达克罗银灰 All-metal hexagon flange locking nut M14*1.5, grade 10, Dacromet, silver gray	2	件 Pcs	
7	Q402B12F31	大垫圈-A 级Φ12,200HV,镀黑锌 Large washer - grade A Φ12, 200HV, black zinc plated	4	件 Pcs	
8	Q1841260TF6	六角法兰面螺栓 M12*1.75*60,10.9 级,达克罗银灰 Hexagon flange bolt M12*1.75*60, grade 10.9, Dacromet, silver gray	4	件 Pcs	
9	Q33012T13F6	全金属六角法兰面锁紧螺母 M12*1.75,10 级,达克罗银灰 All-metal hexagon flange locking nut M12*1.75, grade 10, Dacromet, silver gray	4	件 Pcs	

返回分目录

Back to subdirectory

6.11 转向操纵系统

6.11 Steering control system

系统名称 System Name	总成名称 Assembly Name
转向操纵系统 Steering control system	

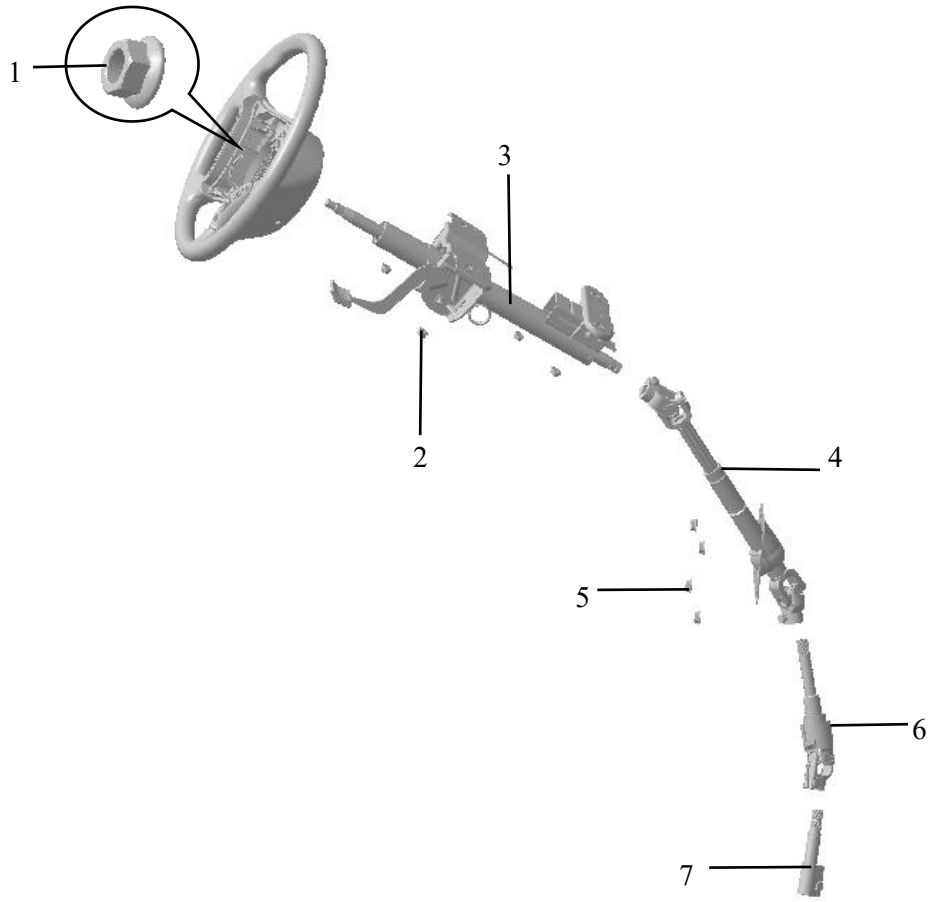

序号 S/N	编码 Coding	部件名称 Part Name	数量 Qty.	单位 Unit	备注 Remarks
1	Q32012	六角法兰面螺母 M12*1.75,8 级,镀彩锌 Hexagon flange nut M12*1.75, grade 8, color zinc plated	1	件 Pcs	
2	Q33008F31	全金属六角法兰面锁紧螺母 M08*1.25,8 级,镀黑锌 All-metal hexagon flange locking nut M08*1.25, grade 8, black zinc plated	4	件 Pcs	
3	FZ9B599461005	转向管柱上轴总成 Steering column upper shaft assembly	1	件 Pcs	
4	EZ9B599462003	转向管柱上中间轴总成 Steering column upper intermediate shaft assembly	1	件 Pcs	
5	Q32006	六角法兰面螺母 Hexagon flange nut	4	件 Pcs	
6	EZ9B599463003	转向管柱下中间轴总成 Steering column lower intermediate shaft assembly	1	件 Pcs	
7	EZ9B599464003	转向管柱加长轴 Extended shaft of steering column	1	件 Pcs	

返回分目录

Back to subdirectory

6.12 转向助力系统

6.12 Power steering system

系统名称 System Name	总成名称 Assembly Name
转向助力系统 Power steering system	

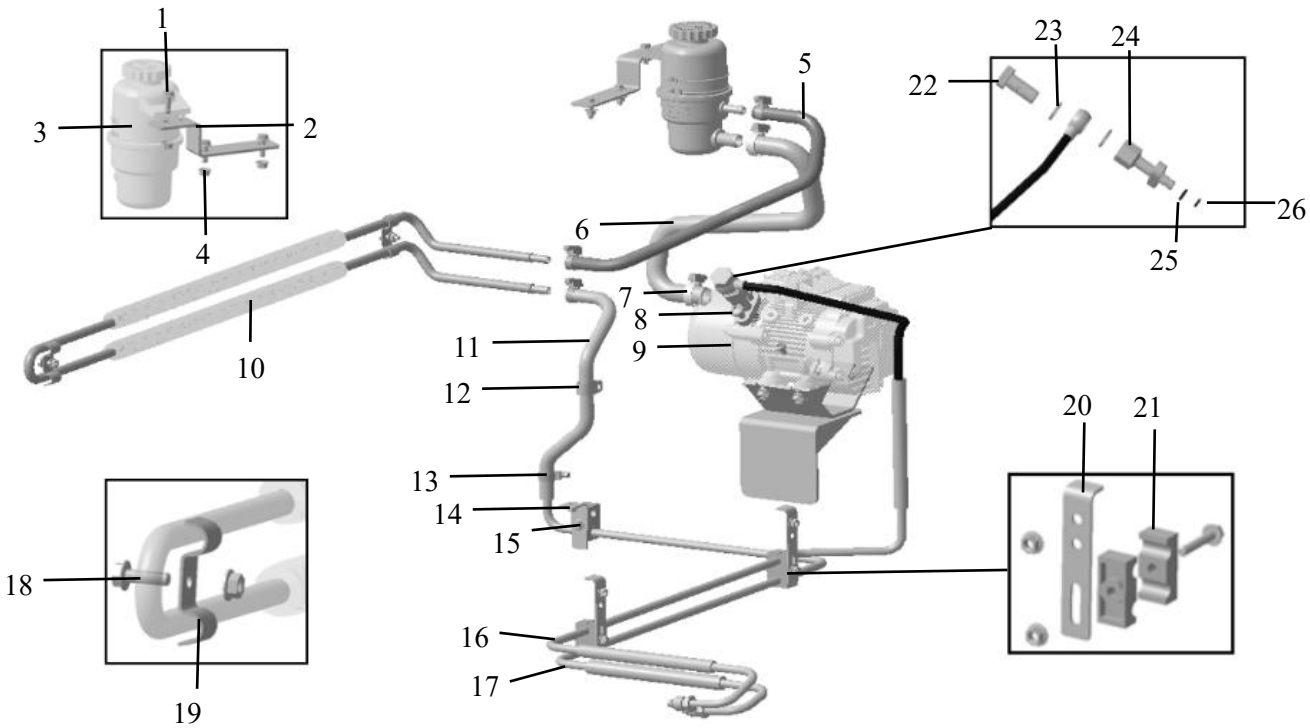

序号 S/N	编码 Coding	部件名称 Part Name	数量 Qty.	单位 Unit	备注 Remarks
1	Q1840620F31	六角法兰面螺栓 M06*1.0*20,8.8 级,镀黑锌 Hexagon flange bolt M06*1.0*20, grade 8.8, black zinc plated	3	件 Pcs	
2	FZ9B759470002	转向油壶安装支架 Steering oil reservoir mounting bracket	1	件 Pcs	
3	EZ9B599470002	转向油罐总成 Steering oil tank assembly	1	件 Pcs	
4	Q32406F31	六角法兰面承面带齿螺母 M06*1.0,8 级,镀黑锌 Hexagon flange nut with serrated bearing surface M06*1.0, grade 8, black zinc plated	12	件 Pcs	
5	FZ9B759470013	转向油罐回油软管 Oil return hose of steering oil tank	1	件 Pcs	
6	FZ9B60947X015	EHPS 输油管 EHPS oil supply pipe	1	件 Pcs	
7	Q67525	A 型蜗杆传动式软管环箍 D016~025 Type-A worm drive hose loop clamp D016~025	2	件 Pcs	
8	Q215B0825T1F61	内六角花形盘头螺钉 M08*1.25*25,8.8 级,锌铝涂银灰 Hexagon socket pan head screw M08*1.25*25, grade 8.8, zinc-aluminum coated, silver gray	2	件 Pcs	
9	EZ9B819470015	电动液压助力转向泵 Electric hydraulic power steering pump	1	件 Pcs	
10	EZ9B609470012	转向散热管 Steering cooling pipe	1	件 Pcs	
11	FZ9B60947X010	EHPS 回油管 1 EHPS oil return pipe 1	1	件 Pcs	
12	FZ9B759531061	φ16 抱箍 φ16 hoop	1	件 Pcs	
13	Q67516	A 型蜗杆传动式软管环箍 D010~016 Type-A worm drive hose loop clamp D010~016	3	件 Pcs	
14	FZ9B759470006	回油管固定支架 2 Oil return pipe fixing bracket 2	1	件 Pcs	
15	Q1840635F31	六角法兰面螺栓 M06*1.0*35,8.8 级,镀黑锌 Hexagon flange bolt M06*1.0*35, grade 8.8, black zinc plated	3	件 Pcs	

系统名称 System Name	总成名称 Assembly Name
转向助力系统 Power steering system	

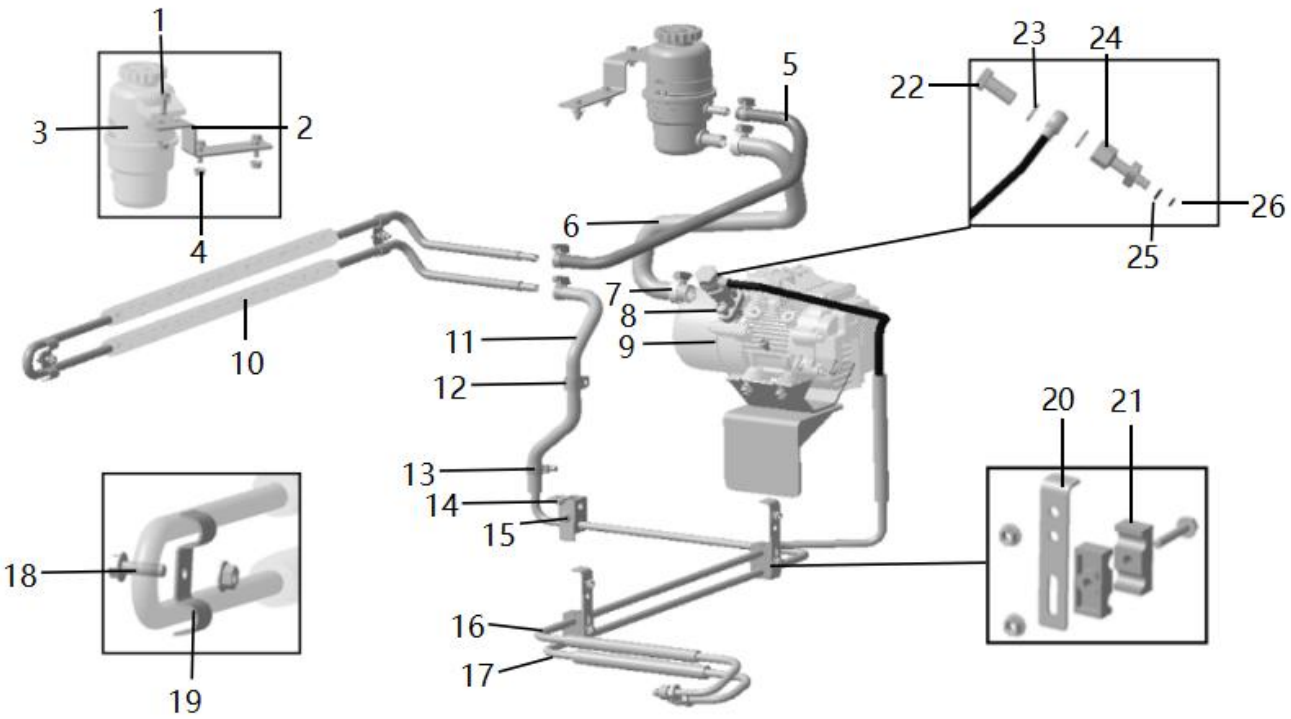

序号 S/N	编码 Coding	部件名称 Part Name	数量 Qty.	单位 Unit	备注 Remarks
16	FZ9B759470003	出油管总成 Oil outlet pipe assembly	1	件 Pcs	
17	FZ9B759470004	回油管总成 Oil return pipe assembly	1	件 Pcs	
18	Q1840616F31	六角法兰面螺栓 M06*1.0*16,8.8 级,镀黑锌 Hexagon flange bolt M06*1.0*16, grade 8.8, black zinc plated	2	件 Pcs	
19	EZ9B599470016	中间固定式支架 Intermediate fixed bracket	2	件 Pcs	
20	FZ9B759470014	回油软管固定支架 4 Oil return hose fixing bracket 4	2	件 Pcs	
21	EZ9B599470035	塑料双管夹片 Plastic double-pipe clamp	6	件 Pcs	
22	EZ9B599470014	空心螺栓 1 Hollow bolt 1	1	件 Pcs	
23	EZ9B599478016	组合密封垫圈φ16 Combined sealing washer φ16	2	件 Pcs	
24	EZ9B60947X002	EHPS 高压转接头 EHPS high-pressure adapter	1	件 Pcs	
25	EZ9B60947X004	O 型圈 规格：11.1*1.8 O-ring specification: 11.1*1.8	1	件 Pcs	
26	EZ9B60947X003	O 型圈 规格：8*1.6 O-ring specification: 8*1.6	1	件 Pcs	

返回分目录

Return to subdirectory

6.13 前制动管路系统

6.13 Front brake pipeline system

系统名称 System Name	总成名称 Assembly Name
制动系统 Brake system	前制动管路系统 Front brake pipeline system

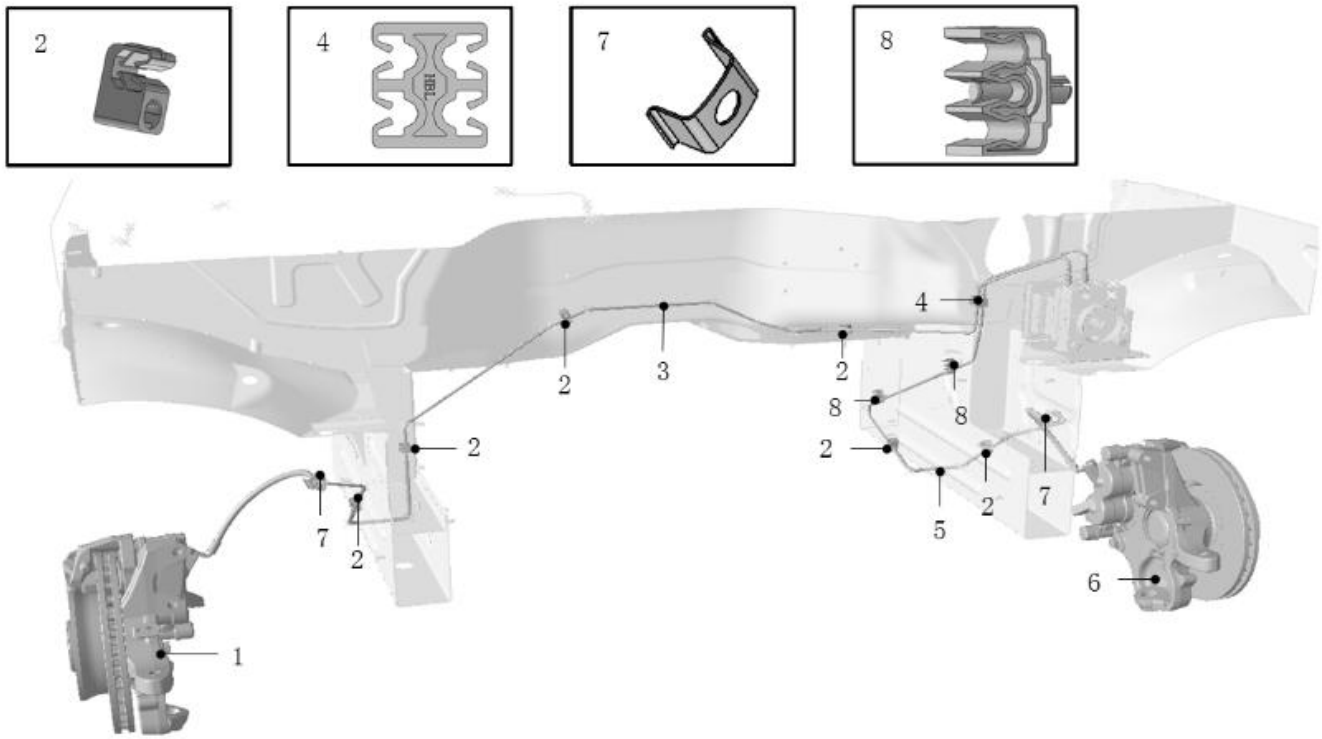

序号 S/N	编码 Coding	部件名称 Part Name	数量 Qty.	单位 Unit	备注 Remarks
1	FZ9B699361300	右前制动器总成 Front right brake assembly	1	件 Pcs	
2	EZ9B599361408	单管夹 Single-pipe clamp	6	件 Pcs	
3	EZ9B759361440	右前制动硬管总成 Front right brake hard pipe assembly	1	件 Pcs	
4	EZ9B599361403	四管夹 Four-pipe clamp	1	件 Pcs	
5	FZ9B759361430A	左前制动管总成-M10 Front left brake pipe assembly - M10	1	件 Pcs	
6	FZ9B699361200	左前制动器总成 Front left brake assembly	1	件 Pcs	
7	EZ9B599361409	锁片 Locking piece	2	件 Pcs	
8	EZ9B599361406	三管夹 Three-pipe clamp	2	件 Pcs	

返回分目录

Return to subdirectory

6.14 后制动管路系统

6.14 Rear brake pipeline system

系统名称 System Name	总成名称 Assembly Name
制动系统 Brake system	后制动管路系统 Rear brake pipeline system

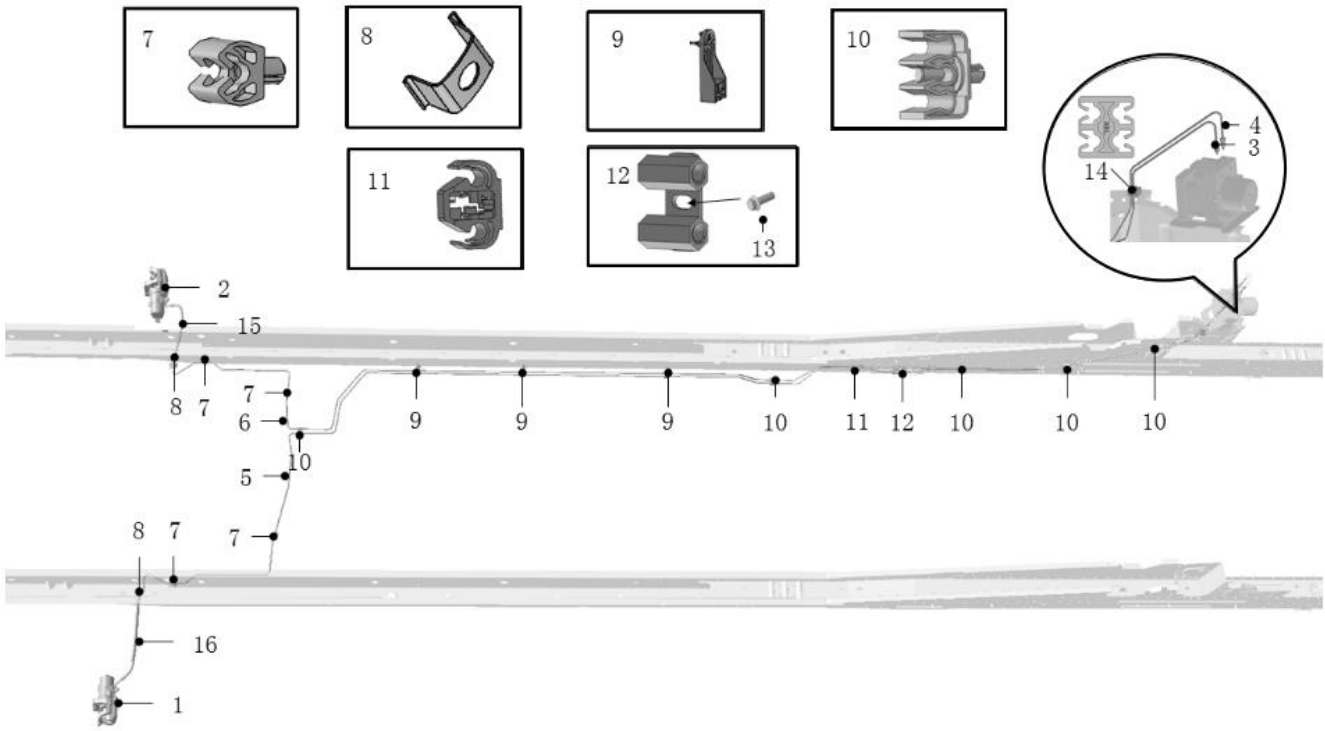

序号 S/N	编码 Coding	部件名称 Part Name	数量 Qty.	单位 Unit	备注 Remarks
1	FZ9B599361910B	右后制动钳总成- ¢ 57 Right rear brake caliper assembly - ¢57	1	件 Pcs	
2	FZ9B599361810B	左后制动钳总成- ¢ 57 Left rear brake caliper assembly - ¢57	1	件 Pcs	
3	EZ9B759361460	右后第一制动硬管总成 Right rear first brake hard pipe assembly	1	件 Pcs	
4	FZ9B759361450A	左后第一制动硬管总成 Rear left first brake hard pipe assembly	1	件 Pcs	
5	EZ9B599361480A	右后第二制动硬管总成 Right rear second brake hard pipe assembly	1	件 Pcs	
6	EZ9B599361470A	左后第二制动硬管总成 Rear left second brake hard pipe assembly	1	件 Pcs	
7	EZ9B599361404	单管夹 Single-pipe clamp	4	件 Pcs	
8	EZ9B599361409	锁片 Locking piece	2	件 Pcs	
9	EZ9B599361407	双管夹 Double-pipe clip	3	件 Pcs	
10	EZ9B599361406	三管夹 Three-pipe clamp	5	件 Pcs	
11	EZ9B599361402	双管夹 Double-pipe clip	1	件 Pcs	
12	FZ9B599361401	制动管接头及支架总成 Brake pipe joint and bracket assembly	1	件 Pcs	
13	Q1840616F31	六角法兰面螺栓 M06*1.0*16,8.8 级,镀黑锌 Hexagon flange bolt M06*1.0*16, grade 8.8, black zinc plated	1	件 Pcs	
14	EZ9B599361403	四管夹 Four-pipe clamp	1	件 Pcs	
15	FZ9B599361811	左后制动软管总成 Rear left brake hose assembly	1	件 Pcs	
16	FZ9B599361911	右后制动软管总成 Rear right brake hose assembly	2	件 Pcs	

返回分目录

Return to subdirectory

6.15 液压控制系统

6.15 Hydraulic control system

系统名称 System Name	总成名称 Assembly Name
制动系统 Brake system	液压控制系统 Hydraulic control system

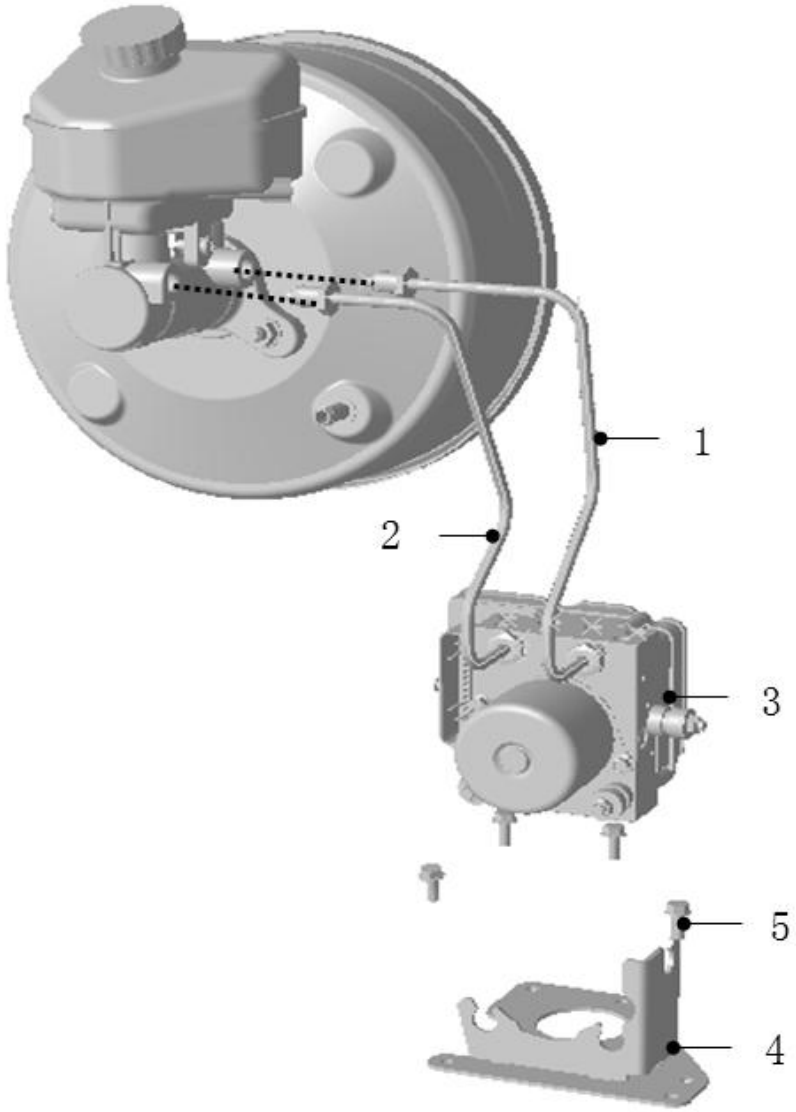

序号 S/N	编码 Coding	部件名称 Part Name	数量 Qty.	单位 Unit	备注 Remarks
1	EZ9B599361410A	制动总泵第一出油管总成 First oil outlet pipe assembly of brake master cylinder	1	件 Pcs	
2	EZ9B599361420A	制动总泵第二出油管总成 Second oil outlet pipe assembly of brake master cylinder	1	件 Pcs	
3	FZ9B599363011A	ESC 控制器总成 ESC controller assembly	1	件 Pcs	
4	FZ9B599363001A	ESC 控制器焊接支架总成 ESC controller welding bracket assembly	1	件 Pcs	
5	Q1840616F31	六角法兰面螺栓 M06×1×16,8.8 级,镀黑锌 Hexagon flange bolt M06*1*16, grade 8.8, black zinc plated	4	件 Pcs	

返回分目录

Return to subdirectory

6.16 真空助力系统

6.16 Vacuum booster system

系统名称 System Name	总成名称 Assembly Name
制动系统 Brake system	真空助力系统 Vacuum booster system

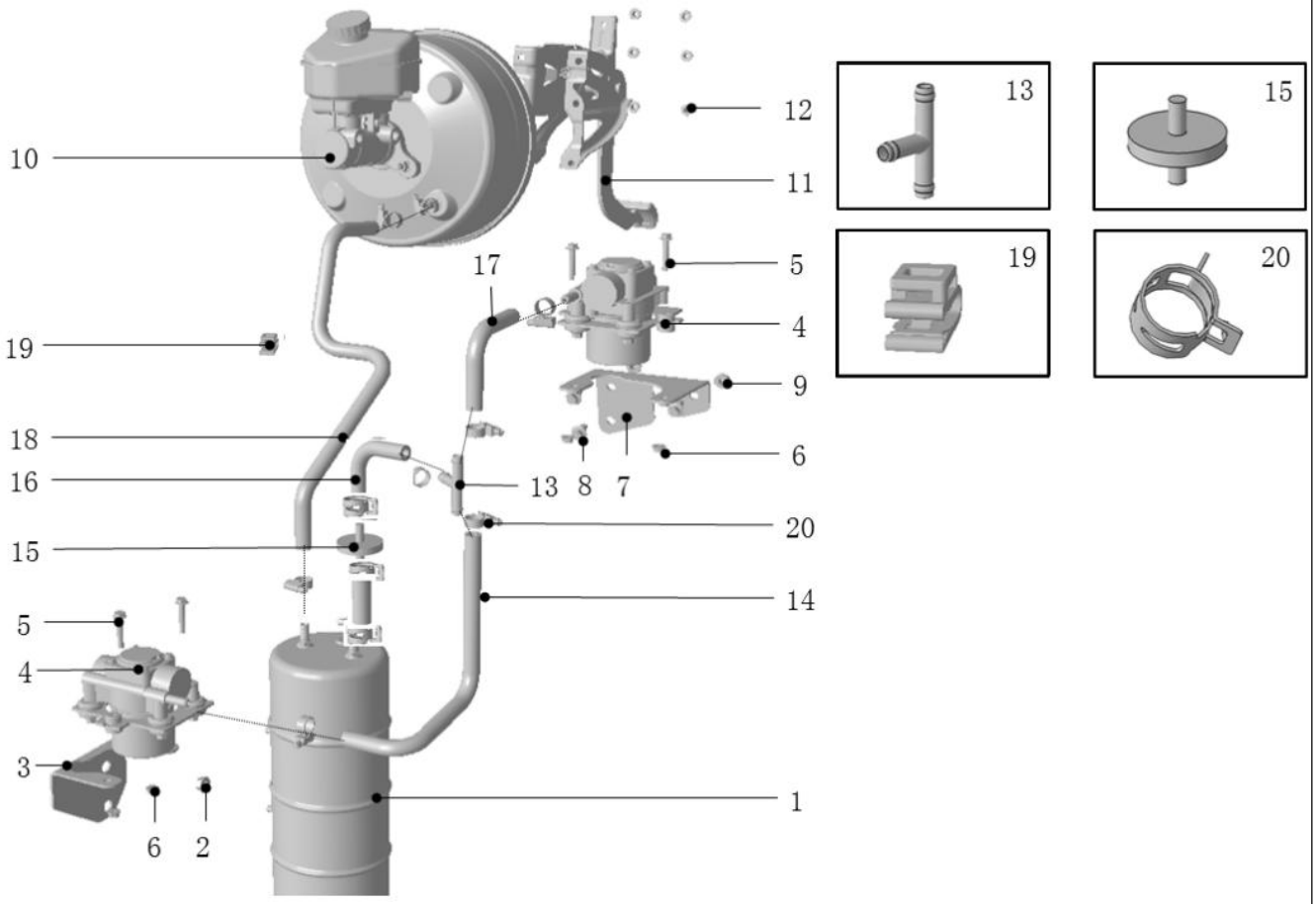

序号 S/N	编码 Coding	部件名称 Part Name	数量 Qty.	单位 Unit	备注 Remarks
1	EZ9B60936X002	电动真空罐（带一个控制器） Electric vacuum tank (with a controller)	1	件 Pcs	
2	Q32408F31	六角法兰面承面带齿螺母 M08×1.25,8 级,镀黑锌 Hexagon flange nut with serrated bearing surface M08*1.25, grade 8, black zinc plated	2	件 Pcs	
3	FZ9B619361001	真空泵安装支架 2 Vacuum pump mounting bracket 2	1	件 Pcs	
4	EZ9B819361002	电动真空泵总成 Electric vacuum pump assembly	2	件 Pcs	
5	Q1840635F31	六角法兰面螺栓 M06×1.0×35,8.8 级,镀黑锌 Hexagon flange bolt M06*1.0*35, grade 8.8, black zinc plated	4	件 Pcs	
6	Q32406F31	六角法兰面承面带齿螺母 M06×1.0,8 级,镀黑锌 Hexagon flange nut with serrated bearing surface M06*1.0, grade 8, black zinc plated	4	件 Pcs	
7	EZ9B619361005	真空泵安装支架 Vacuum pump mounting bracket	1	件 Pcs	
8	Q1840825F31	六角法兰面螺栓 M08×1.25×25,8.8 级,镀黑锌 Hexagon flange bolt M08*1.25*25, grade 8.8, black zinc plated	3	件 Pcs	
9	Q32408F31	六角法兰面承面带齿螺母 M08×1.25,8 级,镀黑锌 Hexagon flange nut with serrated bearing surface M08*1.25, grade 8, black zinc plated	3	件 Pcs	
10	FZ9B609361140	真空助力器带总泵总成 Vacuum booster with master cylinder assembly	1	件 Pcs	

系统名称 System Name	总成名称 Assembly Name
制动系统 Brake system	真空助力系统 Vacuum booster system

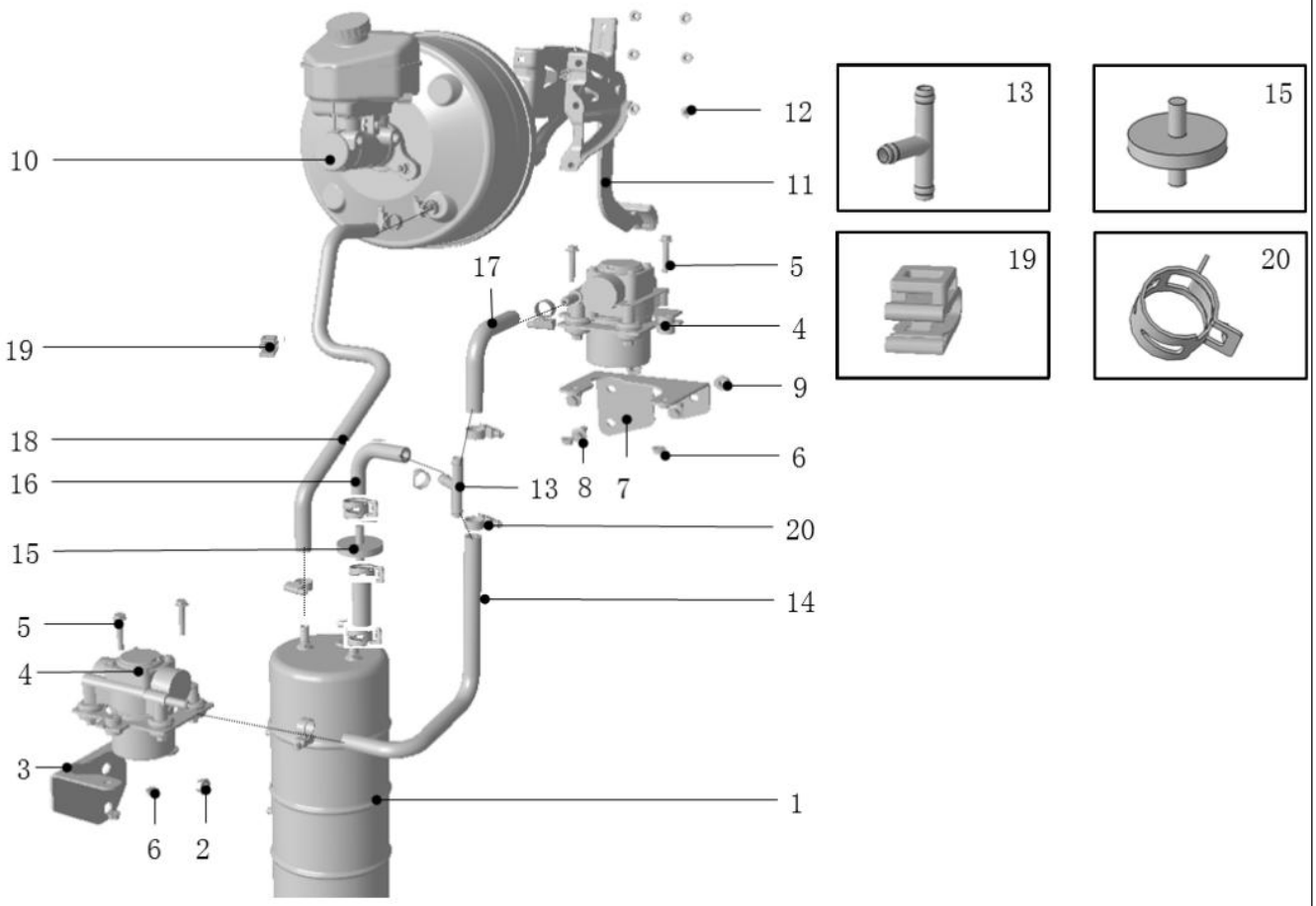

序号 S/N	编码 Coding	部件名称 Part Name	数量 Qty.	单位 Unit	备注 Remarks
11	EZ9B599361110	制动踏板总成 Brake pedal assembly	1	件 Pcs	
12	Q33008F31	全金属六角法兰面锁紧螺母 M08*1.25,8 级,镀黑锌 All-metal hexagon flange locking nut M08*1.25, grade 8, black zinc plated	6	件 Pcs	
13	EZ9B599361108A	三通接头 Tee joint	1	件 Pcs	
14	FZ9B609360013A	真空软管(三通至真空泵 2) Vacuum hose (tee to vacuum pump 2)	1	件 Pcs	
15	EZ9B619361004	电动真空泵滤芯 Electric vacuum pump filter element	1	件 Pcs	
16	FZ9B609360011A	真空软管(三通至真空罐) Vacuum hose (tee to vacuum tank)	1	件 Pcs	
17	FZ9B609360012A	真空软管(三通至真空泵 1) Vacuum hose (tee to vacuum pump 1)	1	件 Pcs	
18	EZ9B60936X003A	真空管-真空罐至助力器 Vacuum pipe - vacuum tank to booster	1	件 Pcs	
19	FZ9B599320017	Db 型扎带 Type-DB cable tie	1	件 Pcs	
20	Q673C17	钢带式弹性软管夹箍 Steel strip elastic hose clamp	10	件 Pcs	

返回分目录

Return to subdirectory

6.17 前制动器带转向节总成

6.17 Front brake with steering knuckle assembly

系统名称 System Name	总成名称 Assembly Name
制动系统 Brake system	前制动器带转向节总成 Front brake with steering knuckle assembly

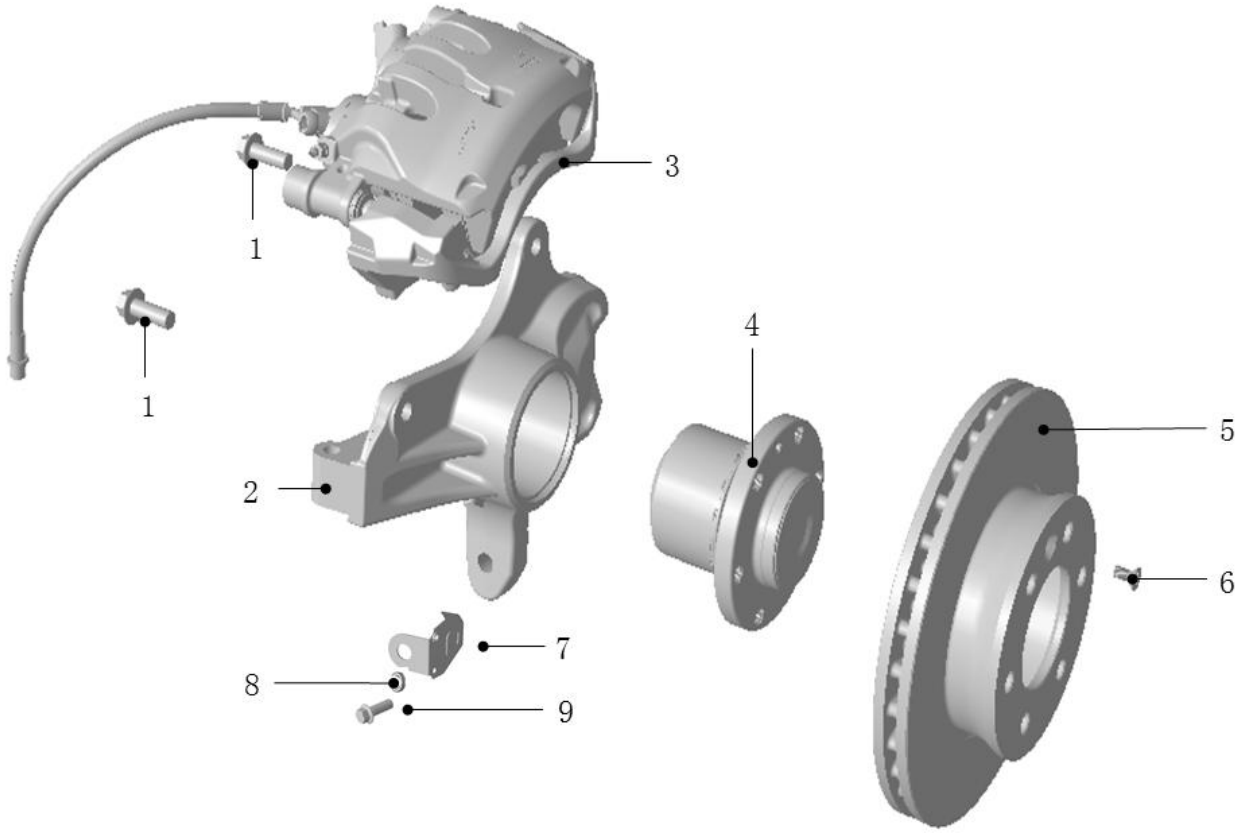

序号 S/N	编码 Coding	部件名称 Part Name	数量 Qty.		单位 Unit	备注 Remarks
			L	R		
1	EZ9B699361201	制动钳固定螺栓 Brake caliper fixing bolt	2	2	件 Pcs	
2	EZ9B699361250	左转向节 Left steering knuckle	1	/	件 Pcs	
	EZ9B699361350	右转向节 Right steering knuckle	/	1	件 Pcs	
3	EZ9B699361210B	左前制动钳总成 Front left brake caliper assembly	1	/	件 Pcs	
	EZ9B699361310B	右前制动钳总成 Front right brake caliper assembly	/	1	件 Pcs	
4	EZ9B599361220A	轮毂单元-锥轴承 Hub unit - tapered bearing	1	1	件 Pcs	
5	EZ9B699361230	前制动盘 Front brake disc	1	1	件 Pcs	
6	Q2540816	十字槽沉头螺钉 Cross recessed countersunk head screw	1	1	件 Pcs	
7	EZ9B699361203	转向节支架 Steering knuckle bracket	1	1	件 Pcs	
8	Q40306	弹簧垫圈 Spring washer	1	1	件 Pcs	
9	Q150B0612	六角头螺栓 Hexagon bolt	1	1	件 Pcs	

返回分目录

Return to subdirectory

6.18 前制动钳总成

6.18 Front brake caliper assembly

系统名称 System Name	总成名称 Assembly Name
制动系统 Brake system	前制动钳总成 Front brake caliper assembly

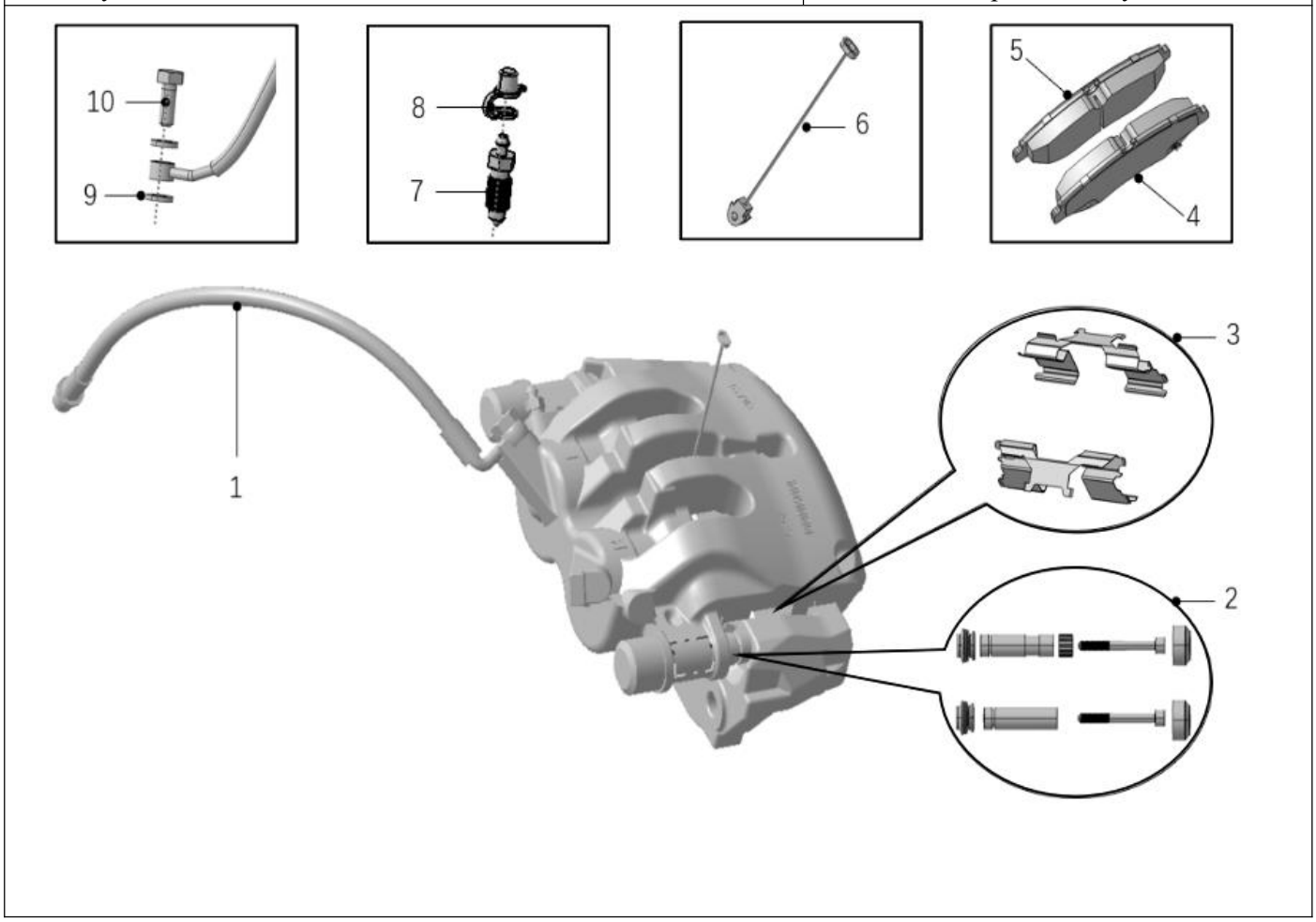

序号 S/N	编码 Coding	部件名称 Part Name	数量 Qty.		单位 Unit	备注 Remarks
			L	R		
1	EZ9B599361630B	制动软管总成 Brake hose assembly	1	1	件 Pcs	
2	EZ9B759361021B	导向销维修包含 9 件 Guide pin maintenance includes 9 pieces	1	1	套 Set	左/右通用，单车用量 2 套 Universal for left/right, 2 sets per vehicle
3	EZ9B759361022B	卡簧维修包含 2 件 Circlip maintenance includes 2 pieces	1	1	套 Set	左/右通用，单车用量 2 套 Universal for left/right, 2 sets per vehicle
4	EZ9B759361001B	左前内摩擦片总成 Front left inner brake pad assembly	1	/	件 Pcs	
	EZ9B759361002B	右前内摩擦片总成 Front right inner brake pad assembly	/	1	件 Pcs	
5	EZ9B759361003B	前外摩擦片总成 Front outer brake pad assembly	1	1	件 Pcs	
6	EZ9B599361001	制动蹄片电子报警传感器 Brake shoe electronic alarm sensor	1	1	件 Pcs	
7	FZ9B599360033B	放气螺丝 Bleeding screw	1	1	件 Pcs	
8	FZ9B599360034B	放气螺丝防尘罩 Dust cover of bleeding screw	1	1	件 Pcs	
9	Q72310	（铜）密封垫圈 (Copper) sealing washer	2	2	件 Pcs	
10	FZ9B819361001	空心螺栓_M10*1 Hollow bolt_M10*1	1	1	件 Pcs	

返回分目录

Return to subdirectory

6.19 后制动钳总成

6.19 Rear brake caliper assembly

系统名称 System Name	总成名称 Assembly Name
制动系统 Brake system	后制动钳总成 Rear brake caliper assembly

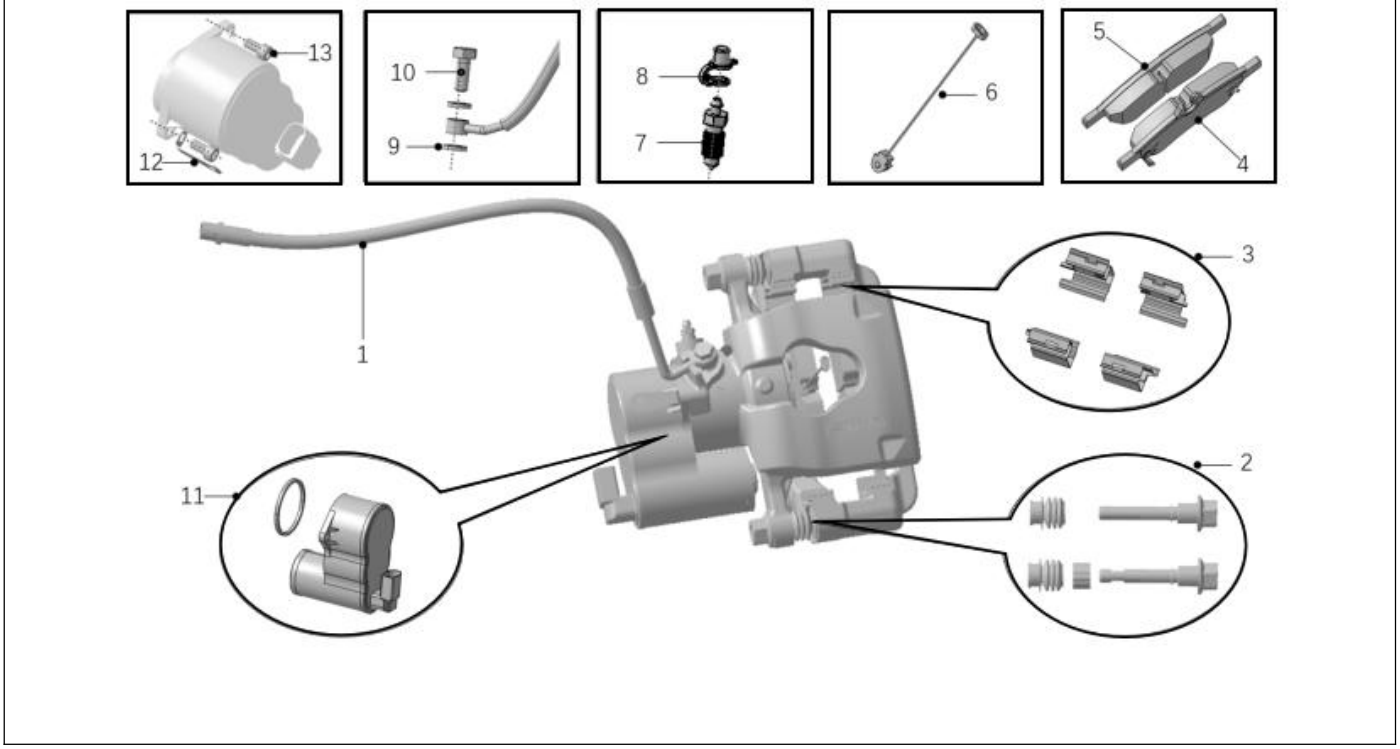

序号 S/N	编码 Coding	部件名称 Part Name	数量 Qty.		单位 Unit	备注 Remarks
			L	R		
1	FZ9B599361811	左后制动软管总成 Rear left brake hose assembly	1	/	件 Pcs	
	FZ9B599361911	右后制动软管总成 Rear right brake hose assembly	/	1	件 Pcs	
2	FZ9B599360021B	导向销维修包含 5 件 Guide pin maintenance includes 5 pieces	1	1	套 Set	左/右通用，单车用量 2 套 Universal for left/right, 2 sets per vehicle
3	FZ9B599360022B	卡簧维修包含 4 件 Circlip maintenance includes 4 pieces	1	1	套 Set	左/右通用，单车用量 2 套 Universal for left/right, 2 sets per vehicle
4	FZ9B599361026	左后内摩擦片总成 Rear left inner brake pad assembly	1	/	件 Pcs	
	FZ9B599361027	右后内摩擦片总成 Rear right inner brake pad assembly	/	1	件 Pcs	
5	FZ9B599361028	后外摩擦片总成 Rear outer brake pad assembly	1	1	件 Pcs	
6	EZ9B599361001	制动蹄片电子报警传感器 Brake shoe electronic alarm sensor	1	1	件 Pcs	
7	FZ9B599360033B	放气螺丝 Bleeding screw	1	1	件 Pcs	
8	FZ9B599360034B	放气螺丝防尘罩 Dust cover of bleeding screw	1	1	件 Pcs	
9	Q72310	（铜）密封垫圈 (Copper) sealing washer	2	2	件 Pcs	
10	FZ9B819361001	空心螺栓_M10*1 Hollow bolt_M10*1	1	1	件 Pcs	
11	FZ9B599360012B	EPB 电机维修包含 2 件 EPB motor maintenance includes 2 pieces	1	1	件 Pcs	左/右通用，单车用量 2 套 Universal for left/right, 2 sets per vehicle
12	FZ9B599360035B	线夹 Wire clamp	1	1	件 Pcs	
13	FZ9B599360036B	内六角螺栓 Hexagon socket bolt	2	2	件 Pcs	

返回分目录

Return to subdirectory

七、 低压部分

VII. Low Voltage Part

7.1		ADAS	



7.2		雷达 Radar	



7.3		胎压 Tire pressure	

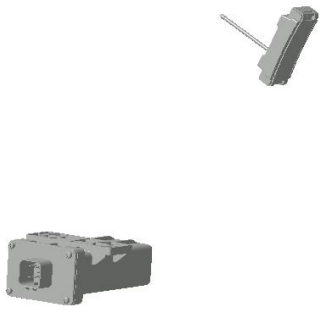

7.4		多媒体_音响_CD Multimedia_Audio_CD	



7.5		玻璃清洗系统 Glass cleaning system	

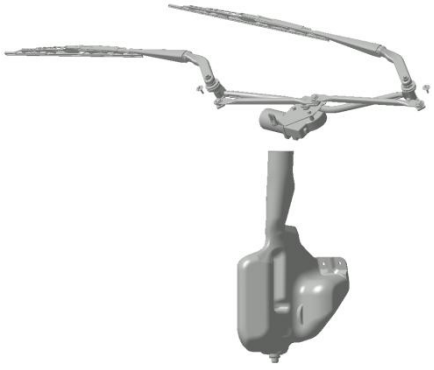

7.6		安全气囊 Airbag	

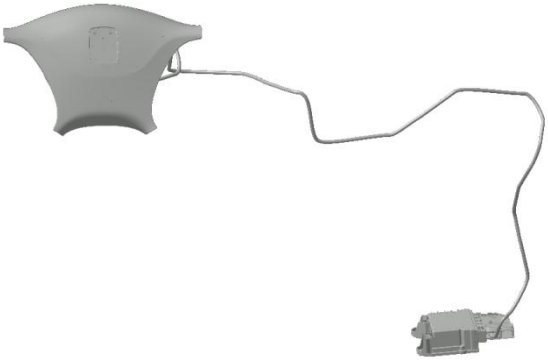

7.7		欧标充电转换模块 European standard charging converter module	

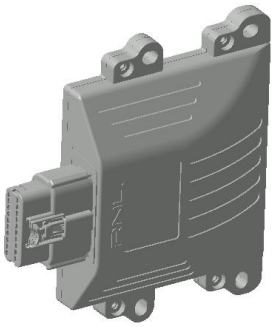

7.8		电器仪表 Electrical instruments	

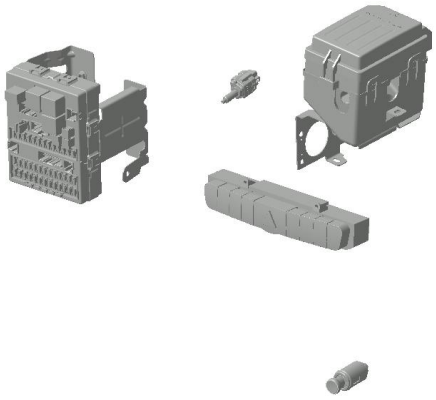

7.9		前照灯_有前雾灯 Headlight _ with front fog light	

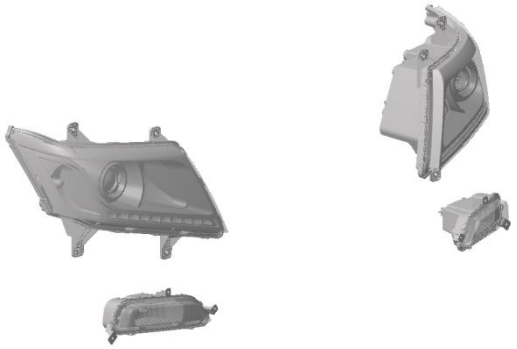

7.10		蓄电池 Battery	



7.11		门线束 Door harness	

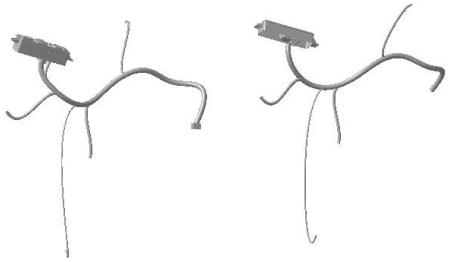

7.12		车身灯具 Vehicle body lights	



7.13		点火系统 Ignition system	

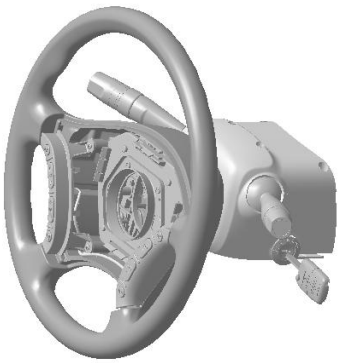

7.14		组合尾灯 Combination taillight	

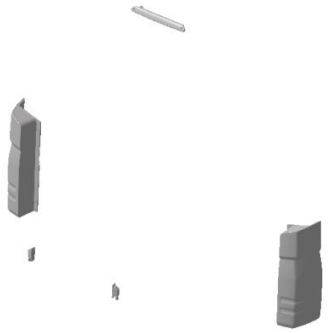

7.15		高低音喇叭 High/low-pitch horn	

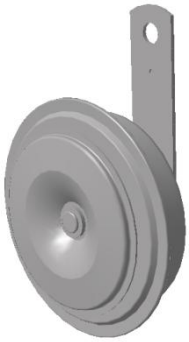

7.16		轮速传感器 Wheel speed sensor	

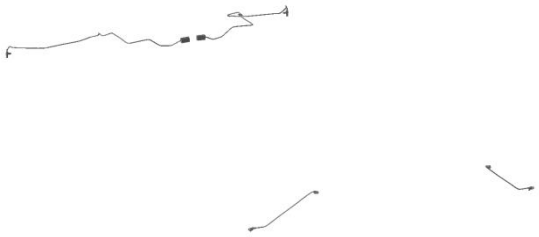

7.17		光线传感器-行人报警 Light sensor - pedestrian alarm	



7.18		电子手刹系统 Electronic handbrake system	

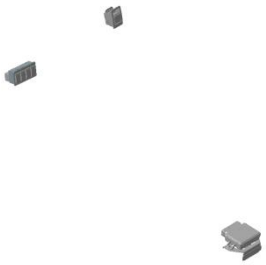

7.19		GSR 系统 GSR system	



7.20		仪表 Instruments	

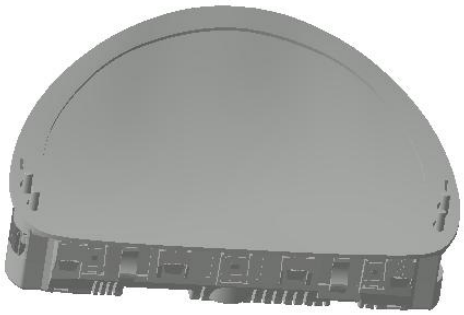

7.21		360 环视 360° view	

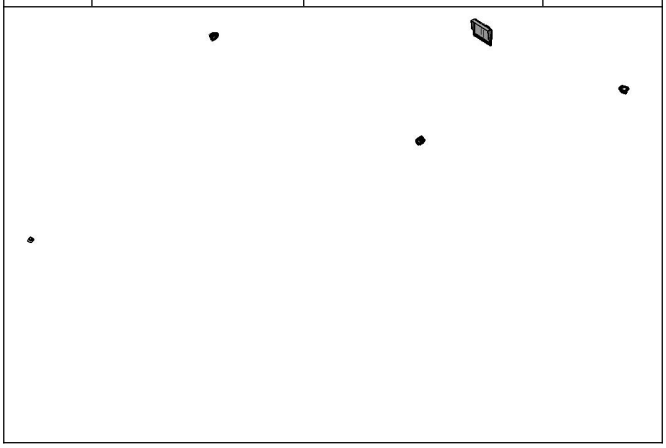

7.22		后门线束 Rear door harness	

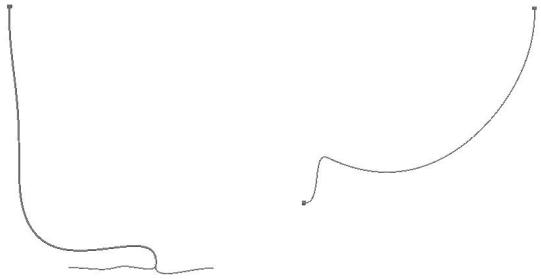

返回主目录

Return to main directory

7.1 车道偏移与紧急制动

7.1 Lane departure and emergency braking

系统名称 System Name	总成名称 Assembly Name
多媒体系统 Multimedia system	车道偏移与紧急制动 Lane departure and emergency braking

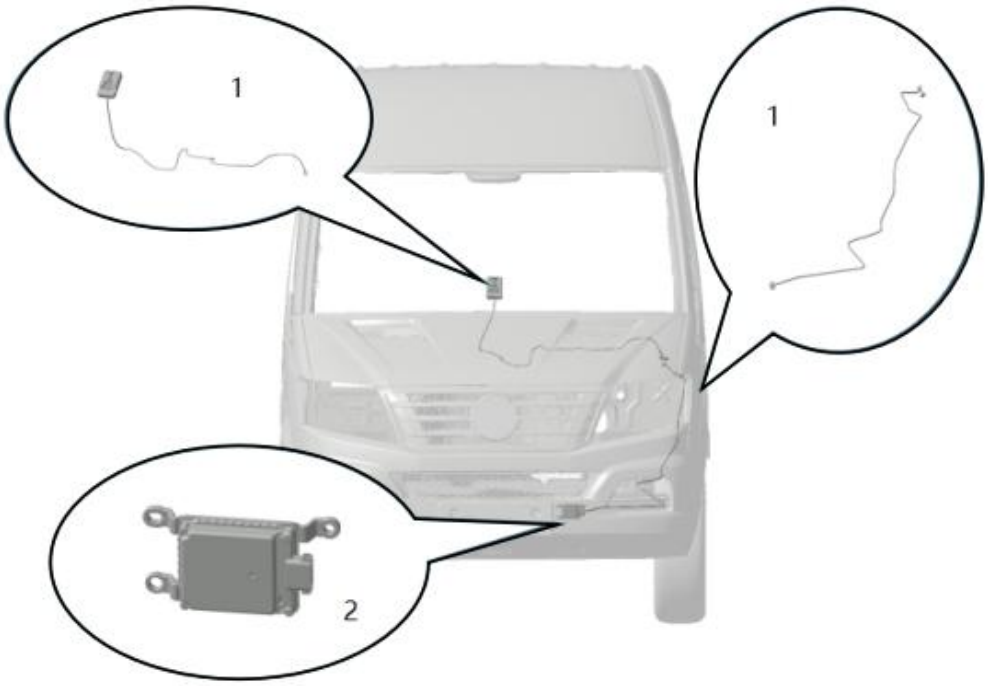





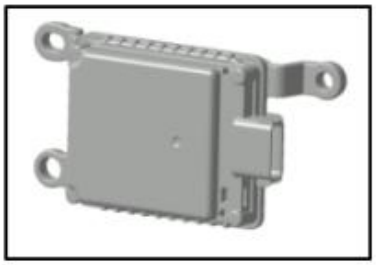

序号 S/N	编码 Coding	部件名称 Part Name	数量 Qty.	单位 Unit	备注 Remarks
1	FZ9B591730024	ADAS 主机 ADAS host	1	件 Pcs	
2	FZ9B591730023	中型毫米波雷达 Medium millimeter-wave radar	1	件 Pcs	
	Q32005	六角法兰面螺母 M5×0.8(HEXAGON FLANGE NUT M05 × 0.8) Hexagon flange nut M5*0.8	3	件 Pcs	

返回分目录

Return to subdirectory

7.2 倒车雷达

7.2 Reversing radar

系统名称 System Name	总成名称 Assembly Name
多媒体系统 Multimedia system	倒车雷达 Reversing radar

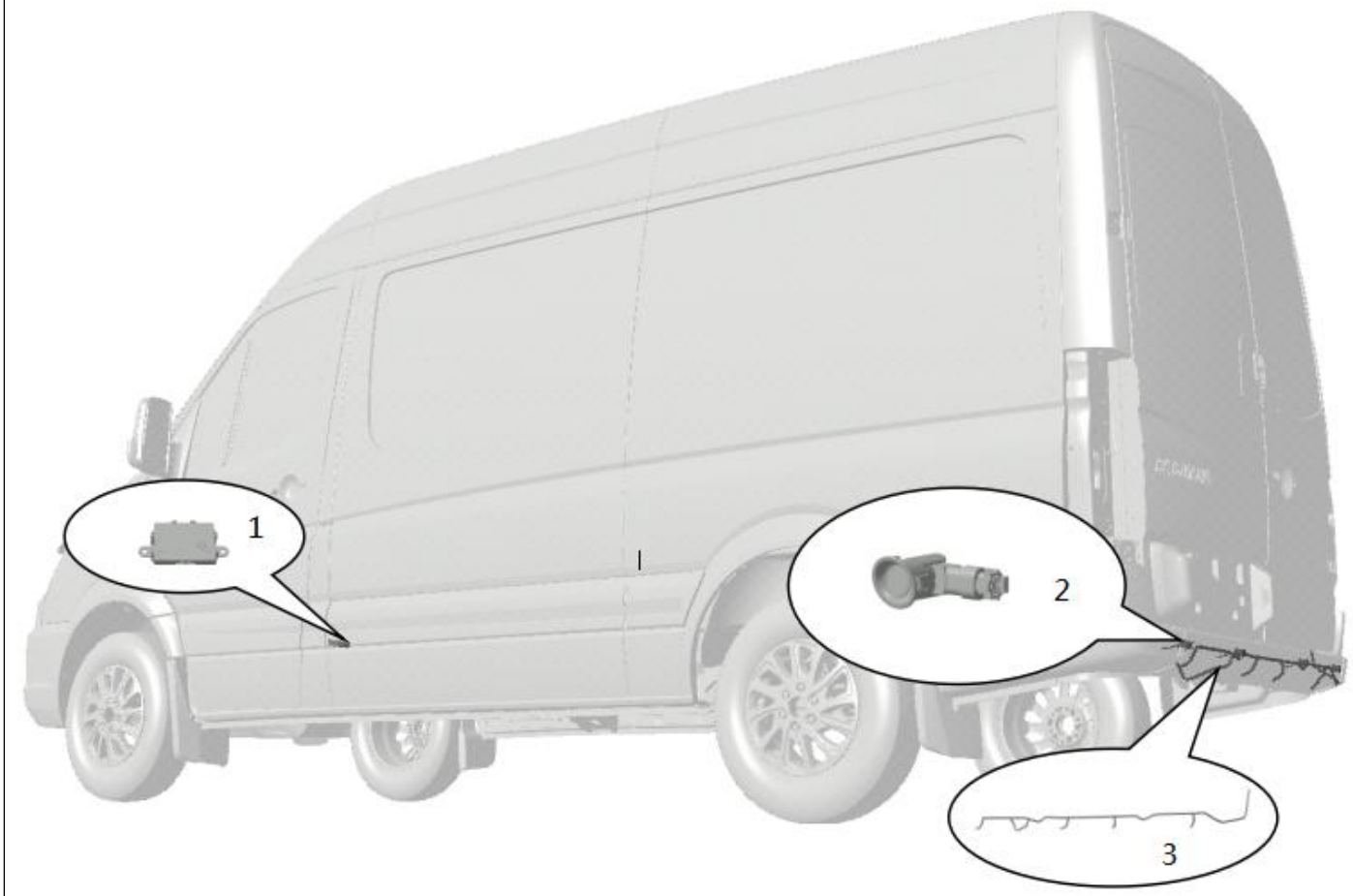

序号 S/N	编码 Coding	部件名称 Part Name	数量 Qty.	单位 Unit	备注 Remarks
1	FZ9B591732202	倒车雷达蜂鸣器 Reversing radar buzzer	1	件 Pcs	
2	FZ9B591732201	倒车雷达探头 Reversing radar probe	4	件 Pcs	
3	FZ9B591732300	倒车雷达线束 Reversing radar harness	1	件 Pcs	

返回分目录

Return to subdirectory

7.3 胎压监测系统

7.3 Tire pressure monitoring system

系统名称 System Name	总成名称 Assembly Name
多媒体系统 Multimedia system	胎压监测系统 Tire pressure monitoring system

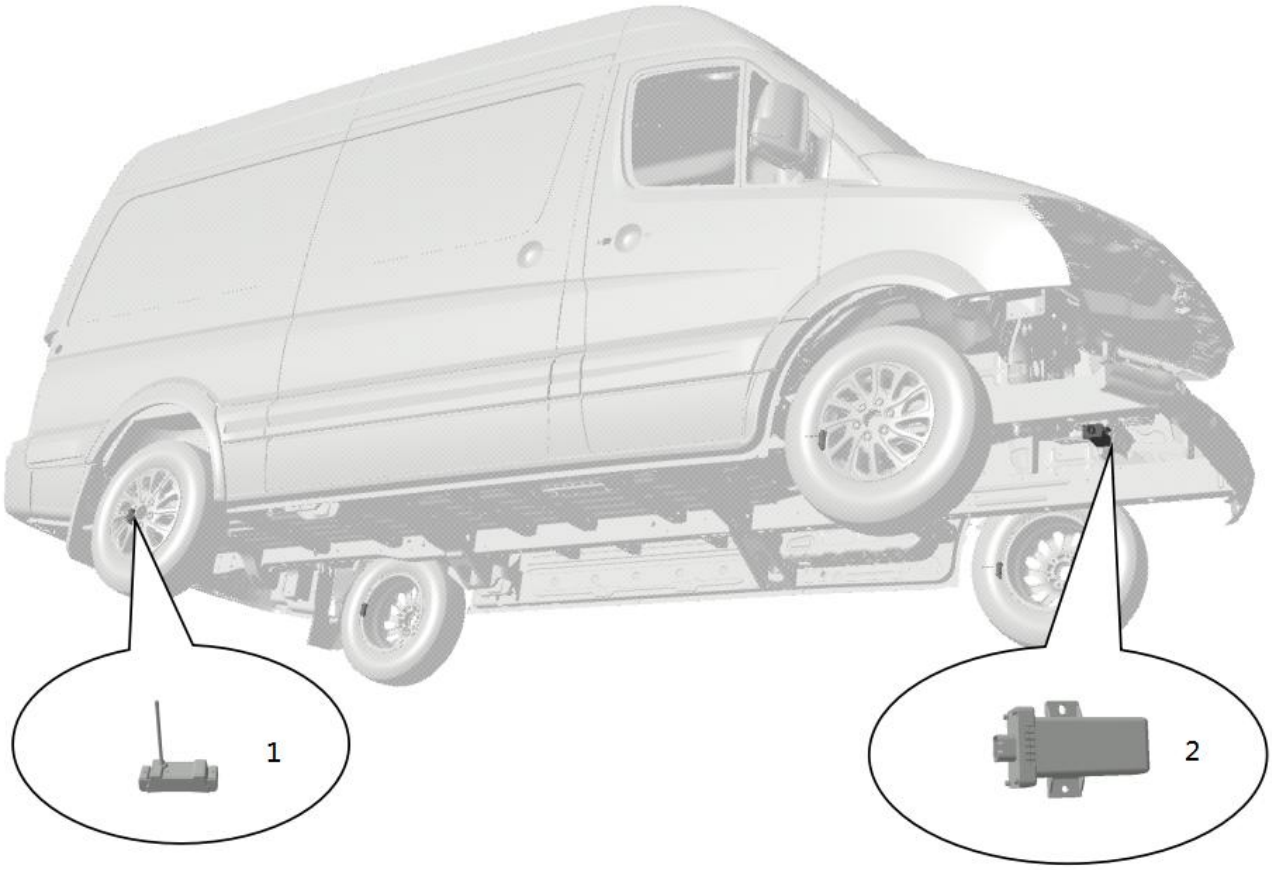

序号 S/N	编码 Coding	部件名称 Part Name	数量 Qty.	单位 Unit	备注 Remarks
1	FZ9B591731026	胎压传感器 Tire pressure sensor	4	件 Pcs	
2	FZ9B591731027	胎压监测接收器 Tire pressure monitoring receiver	1	件 Pcs	
	Q32006F31	六角法兰面螺母 M06×1.0,8 级,镀黑锌 Hexagon flange nut M06*1.0, grade 8, black zinc plated	2	件 Pcs	

返回分目录

Return to subdirectory

7.4 多媒体_音响_CD

7.4 Multimedia_Audio_CD

系统名称 System Name	总成名称 Assembly Name
多媒体系统 Multimedia system	多媒体_音响_CD Multimedia_Audio_CD

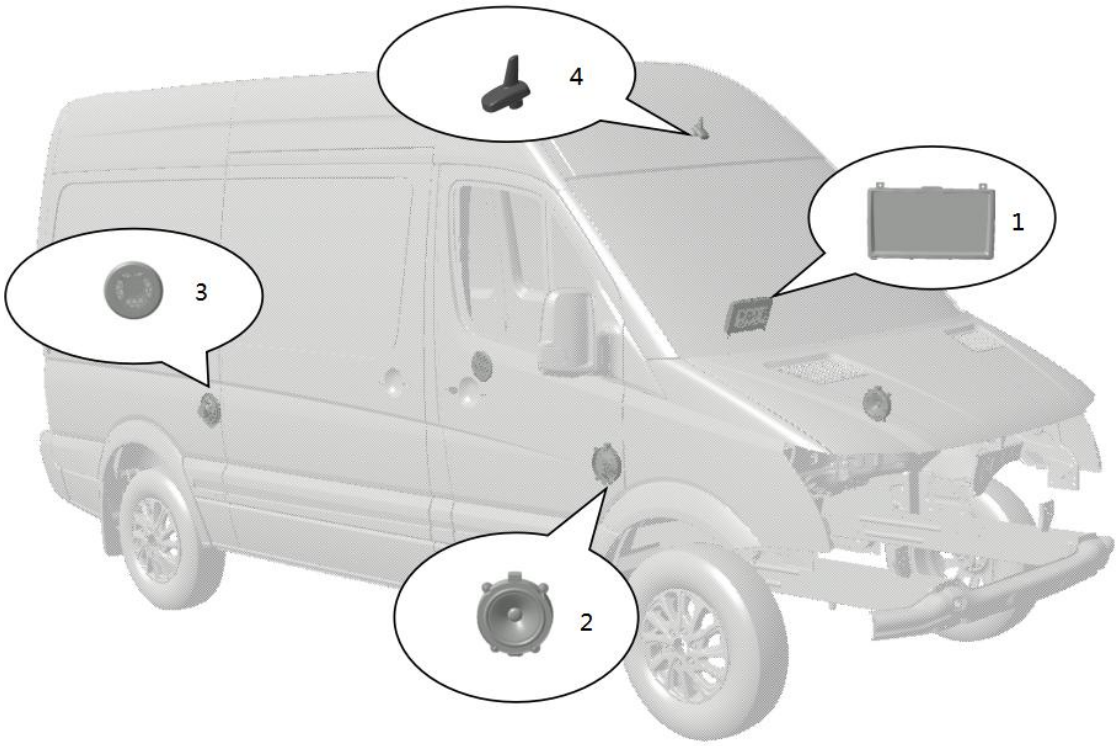

序号 S/N	编码 Coding	部件名称 Part Name	数量 Qty.	单位 Unit	备注 Remarks
	FZ9B591731023	9 寸 MP5 9-inch MP5	1	件 Pcs	
1	Q220B4216	十字盘头自攻螺钉平垫件 ST4.2*16,4.8 级,镀彩锌 Cross recessed pan head self-tapping screw with flat washer ST4.2*16, grade 4.8, color zinc plated	4	件 Pcs	
	EZ9B591730041	中低音扬声器 Middle low-pitch speaker	2	件 Pcs	
2	Q220B4216	十字盘头自攻螺钉平垫件 ST4.2*16,4.8 级,镀彩锌 Cross recessed pan head self-tapping screw with flat washer ST4.2*16, grade 4.8, color zinc plated	8	件 Pcs	
	EZ9B591730042	中低音扬声器 Middle low-pitch speaker	2	件 Pcs	
3	Q220B4216	十字盘头自攻螺钉平垫件 ST4.2*16,4.8 级,镀彩锌 Cross recessed pan head self-tapping screw with flat washer ST4.2*16, grade 4.8, color zinc plated	8	件 Pcs	
4	FZ9B591730086	天线装置 Antenna device	1	件 Pcs	

返回分目录

Return to subdirectory

7.5 洗涤系统

7.5 Washer system

系统名称 System Name	总成名称 Assembly Name
清洗系统 Washing system	洗涤系统 Washer system

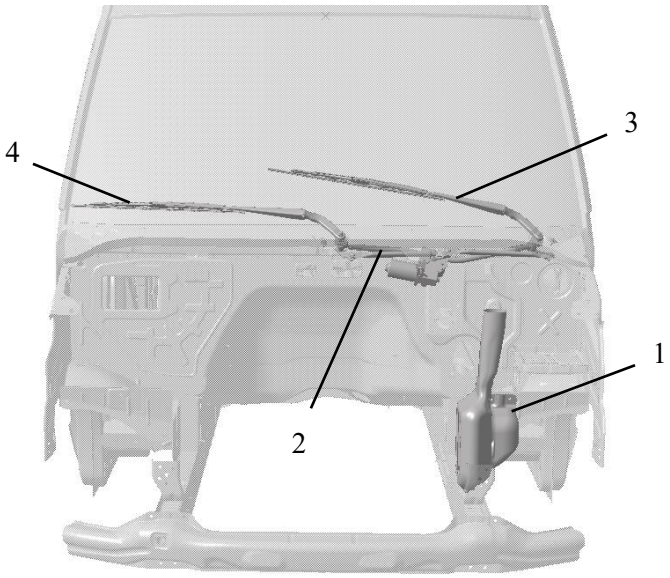

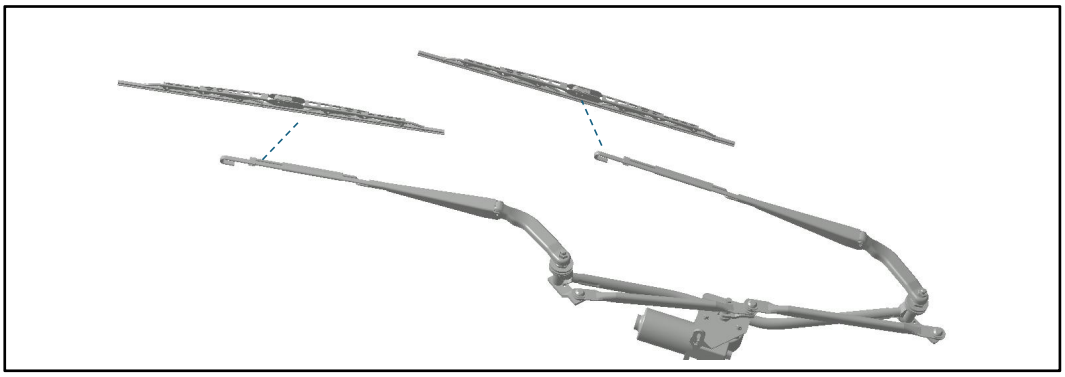

序号 S/N	编码 Coding	部件名称 Part Name	数量 Qty.	单位 Unit	备注 Remarks
1	EZ12201740011	前风窗洗涤液壶及电动泵总成 Front windshield washer fluid reservoir and electric pump assembly	1	件 Pcs	
2	EZ12201740030	雨刮电机及连杆总成 Wiper motor and connecting rod assembly	1	件 Pcs	
	Q1840616F3	六角法兰面螺栓 M06×1.0×16,镀锌，彩虹色钝化 Hexagon flange bolt M06*1.0*16, galvanized, iridescent passivation	1	件 Pcs	
3	EZ12201740022	左雨刮摆臂组件 Left wiper control arm assembly	1	件 Pcs	
4	EZ12201740023	右雨刮摆臂组件 Right wiper control arm assembly	1	件 Pcs	
	EZ12201740024	雨刮摆臂固定螺帽 Wiper control arm fixing nut	1	件 Pcs	

返回分目录

Return to subdirectory

7.6 安全气囊_仅主驾

7.6 Airbag _ driver's seat only

系统名称 System Name	总成名称 Assembly Name
安全气囊系统 Supplemental Restraint System (SRS)	安全气囊_仅主驾气囊 Airbag_driver's airbag only

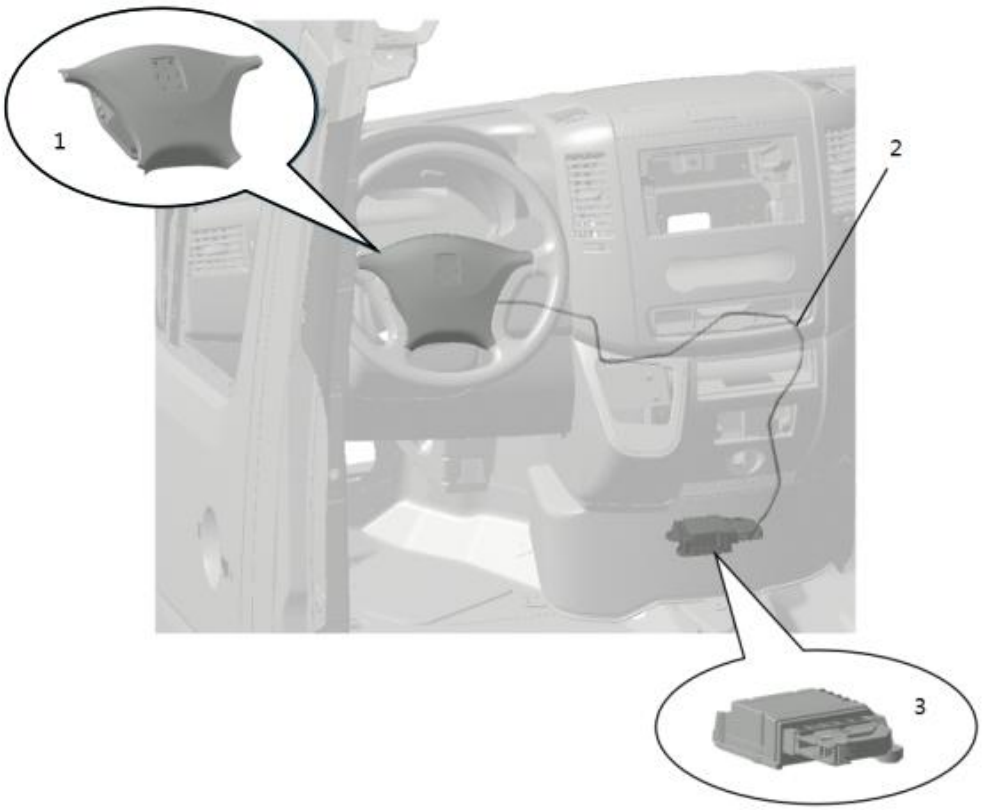

序号 S/N	编码 Coding	部件名称 Part Name	数量 Qty.	单位 Unit	备注 Remarks
1	EZ9B591780001	DAB-驾驶员安全气囊 DAB - driver airbag	1	件 Pcs	
2	EZ9B591780007	安全气囊线束 Airbag harness	1	件 Pcs	
3	EZ9B591780003	气囊控制器 Airbag controller	1	件 Pcs	
	Q1840616	六角法兰面螺栓 M06*1.0*16,8.8级,达克罗银灰色 Hexagon flange bolt M06*1.0*16, grade 8.8, Dacromet, silver gray	1	件 Pcs	

返回分目录

Return to subdirectory

7.7 充电转换模块

7.7 Charging converter module

系统名称 System Name	总成名称 Assembly Name
动力控制系统 Power control system	充电转换模块 Charging converter module

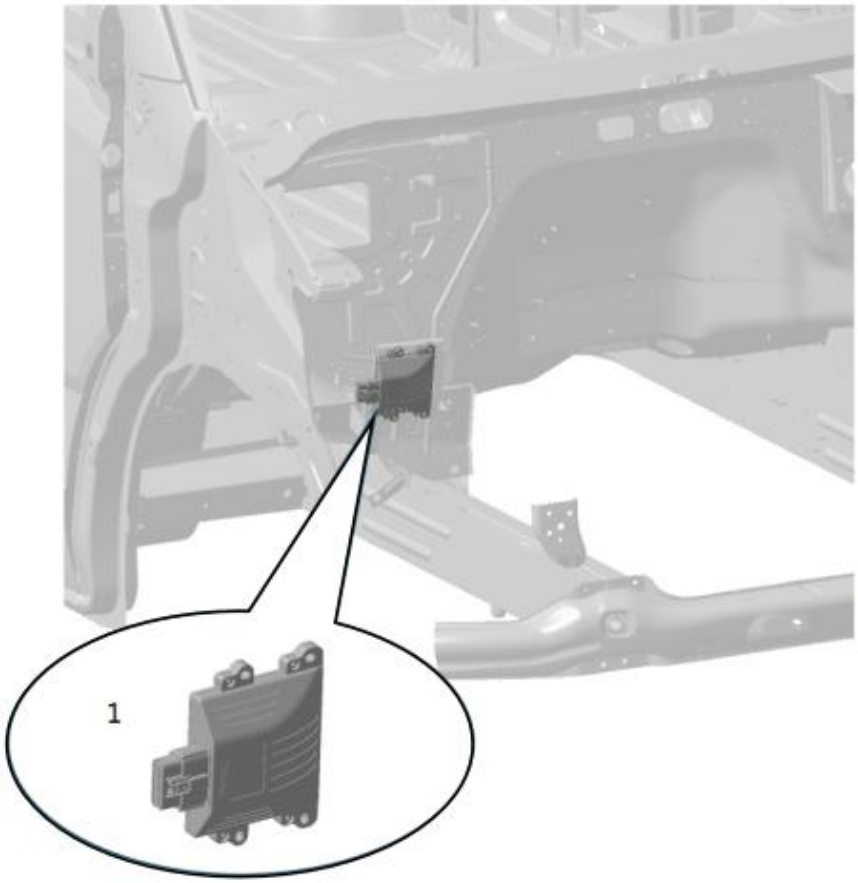

序号 S/N	编码 Coding	部件名称 Part Name	数量 Qty.	单位 Unit	备注 Remarks
1	FZ9B759490151	充电转换模块 Charging converter module	1	件 Pcs	
	Q1840616	六角法兰面螺栓 Hexagon flange bolt	4	件 Pcs	

返回分目录

Return to subdirectory

7.8 电器仪表

7.8 Electrical instruments

系统名称 System Name	总成名称 Assembly Name
电器仪表-整车控制 Electrical instruments - vehicle control	电器仪表 Electrical instruments

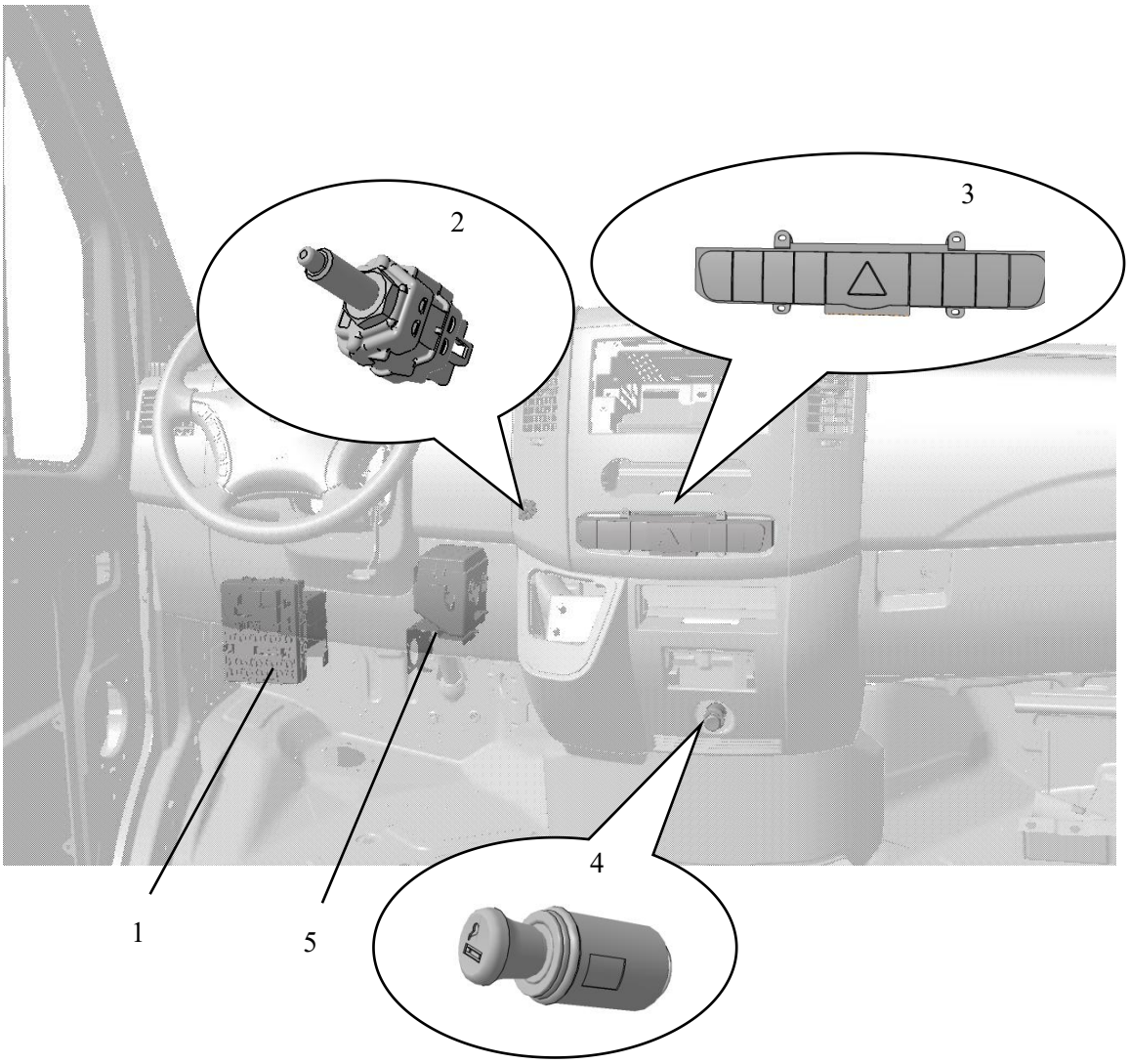

序号 S/N	编码 Coding	部件名称 Part Name	数量 Qty.	单位 Unit	备注 Remarks
1	EZ9B599580041	智能电器盒 Smart electrical box	1	件 Pcs	
2	EZ9B599580025	制动开关 Brake switch	1	件 Pcs	
3	FZ9B599580110	中控开关 Central control switch	1	件 Pcs	
4	EZ9B599580029	点烟器 Cigarette lighter	1	件 Pcs	
5	FZ9B759580003	前舱保险丝盒总成 Front compartment fuse box assembly	1	件 Pcs	

FZ9B599580015	智能电器盒 Smart electrical box	Group	

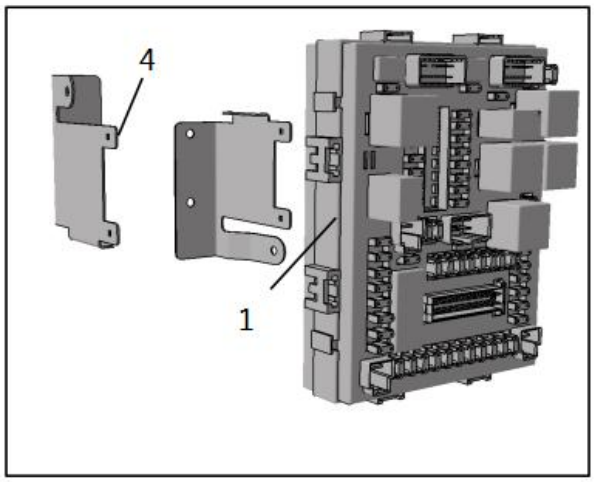

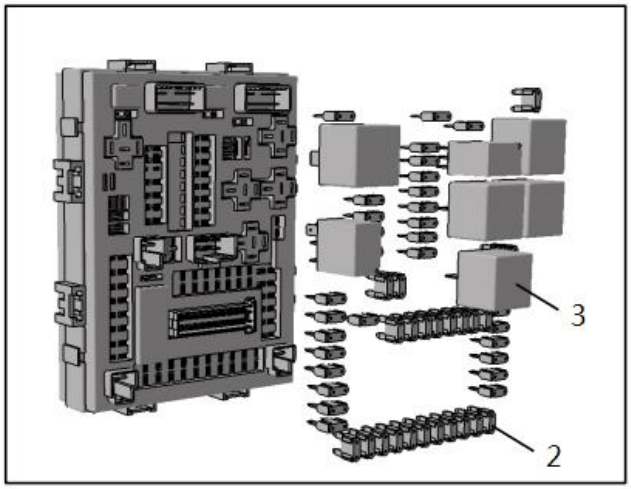

序号 S/N	编码 Coding	部件名称 Part Name	数量 Qty.	单位 Unit	备注 Remarks
1	FZ9B599580015	智能电器盒 Smart electrical box	1	件 Pcs	
2	EZ9B599585001	MINI 保险丝-5A(FUSE) MINI fuse - 5A (FUSE)	11	件 Pcs	
	EZ9B599585002	MINI 保险丝-7.5A(FUSE) MINI fuse - 7.5A (FUSE)	7	件 Pcs	
	EZ9B599585003	MINI 保险丝-10A(FUSE) MINI fuse - 10A (FUSE)	8	件 Pcs	
	EZ9B599585004	MINI 保险丝-15A(FUSE) MINI fuse - 15A (FUSE)	21	件 Pcs	
	EZ9B599585005	MINI 保险丝-20A(FUSE) MINI fuse - 20A (FUSE)	3	件 Pcs	
	EZ9B599585006	MINI 保险丝-25A(FUSE) MINI fuse - 25A (FUSE)	1	件 Pcs	
	EZ9B599585007	MINI 保险丝-30A(FUSE) MINI fuse - 30A (FUSE)	3	件 Pcs	
3	EZ9B599585031	继电器 HFV15/12-H1TJ-R(RELAY) Relay HFV15/12-H1TJ-R (RELAY)	5	件 Pcs	
	EZ9B599585033	继电器 HFV6/012H-TR(RELAY) Relay HFV6/012H-TR (RELAY)	2	件 Pcs	
4	FZ9B599580016	智能电器盒支架 Smart electrical box bracket	2	件 Pcs	

FZ9B599580015	智能电器盒 Smart electrical box	Group	

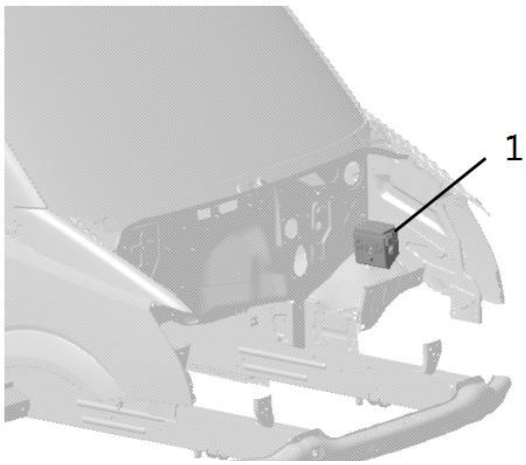

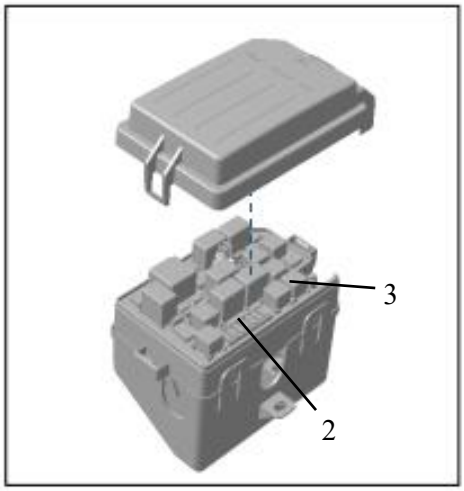

序号 S/N	编码 Coding	部件名称 Part Name	数量 Qty.	单位 Unit	备注 Remarks
1	FZ9B759580003	前舱保险丝盒总成 Front compartment fuse box assembly	1	件 Pcs	
2	EZ9B599585001	MINI 保险丝-5A(FUSE) MINI fuse - 5A (FUSE)	2	件 Pcs	
	EZ9B599585003	MINI 保险丝-10A(FUSE) MINI fuse - 10A (FUSE)	2	件 Pcs	
	EZ9B599585004	MINI 保险丝-15A(FUSE) MINI fuse - 15A (FUSE)	5	件 Pcs	
	EZ9B599585005	MINI 保险丝-20A(FUSE) MINI fuse - 20A (FUSE)	4	件 Pcs	
	EZ9B599585007	MINI 保险丝-30A(FUSE) MINI fuse - 30A (FUSE)	3	件 Pcs	
	EZ9B599585013	慢熔保险丝 30A(FUSE) Slow blow fuse 30A (FUSE)	4	件 Pcs	
	EZ9B599585014	慢熔保险丝 40A(FUSE) Slow blow fuse 40A (FUSE)	1	件 Pcs	
	EZ9B599585016	慢熔保险丝-60A(FUSE) Slow blow fuse 60A (FUSE)	1	件 Pcs	
3	EZ9B599585025	继电器 HFV6/012HL-TR(RELAY) Relay HFV6/012HL-TR (RELAY)	5	件 Pcs	
	EZ9B599585031	继电器 HFV6/012Z-TR(RELAY) Relay HFV6/012Z-TR (RELAY)	1	件 Pcs	
	FZ9B599580013	继电器 HFV11/12-H-R(RELAY) Relay HFV11/12-H-R (RELAY)	7	件 Pcs	
	EZ9B599585023	继电器 HFV16/12-H1TY-R(RELAY) Relay HFV16/12-H1TY-R (RELAY)	1	件 Pcs	

返回分目录

Return to subdirectory

7.9 前组合灯_前雾灯

7.9 Front combination light _ front fog light

系统名称 System Name	总成名称 Assembly Name
前照灯系统 Headlight system	前组合灯_前雾灯 Front combination light _ front fog light

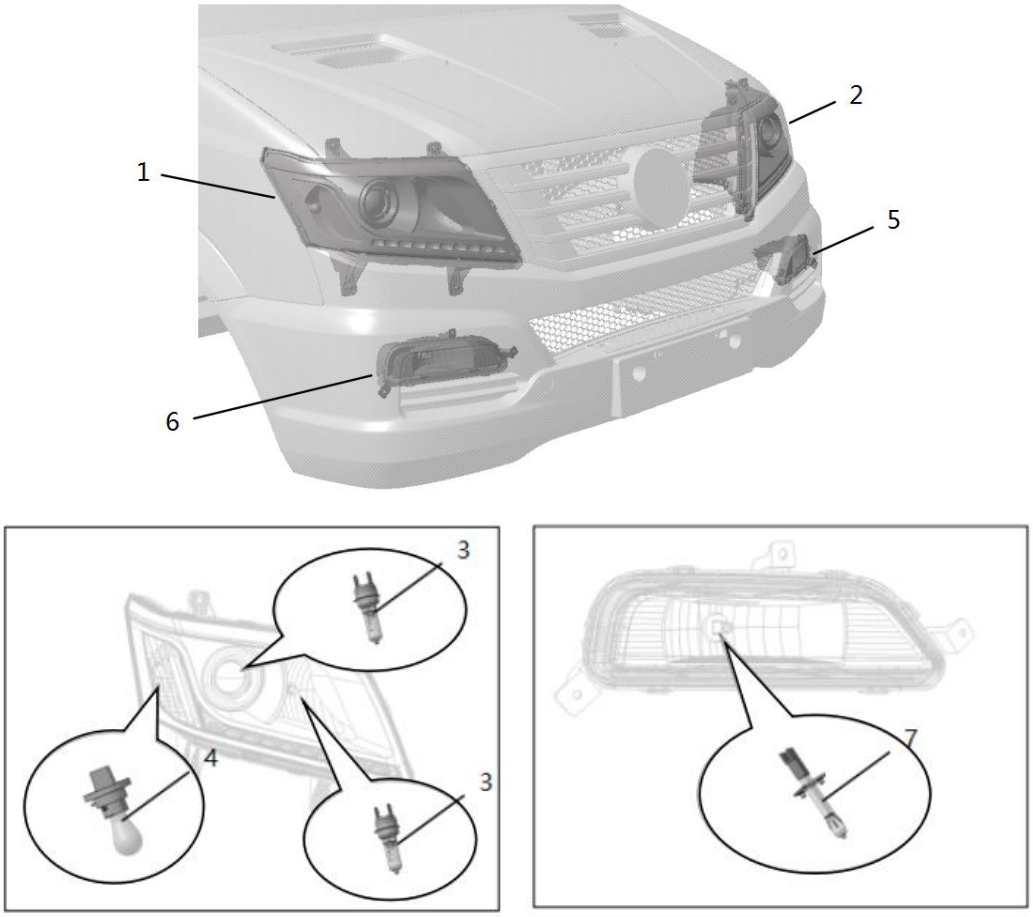

序号 S/N	编码 Coding	部件名称 Part Name	数量 Qty.	单位 Unit	备注 Remarks
1	EZ9B599721007	左前组合灯总成 Front left combination light assembly	1	件 Pcs	
	Q402B06	大垫圈-A 级Φ06 Large washer - grade A Φ06	4	件 Pcs	
	Q1860625	六角法兰面螺栓 M06*1.0*25 Hexagon flange bolt M06*1.0*25	4	件 Pcs	
2	EZ9B599721008	右前组合灯总成 Front right combination light assembly	1	件 Pcs	
	Q402B06	大垫圈-A 级Φ06 Large washer - grade A Φ06	4	件 Pcs	
	Q1860625	六角法兰面螺栓 M06*1.0*25 Hexagon flange bolt M06*1.0*25	4	件 Pcs	
3	EZ9B599725001	H7 12V 55W	4	件 Pcs	
4	EZ9B599725002	PY21W 12V 21W	2	件 Pcs	
5	EZ9B599721001	左前雾灯总成 Front left fog light assembly	1	件 Pcs	
	Q220B4216	十字盘头自攻螺钉平垫件 ST4.2*16 Cross recessed pan head self-tapping screw with flat washer ST4.2*16	3	件 Pcs	
6	EZ9B599721002	右前雾灯总成 Front right fog light assembly	1	件 Pcs	
	Q220B4216	十字盘头自攻螺钉平垫件 ST4.2*16 Cross recessed pan head self-tapping screw with flat washer ST4.2*16	3	件 Pcs	
7	EZ9B599725003	前雾灯灯泡 H1 Front fog light bulb H1	2	件 Pcs	左右雾灯各 1 个 1 for left and right fog lights respectively

返回分目录

Return to subdirectory

7.10 蓄电池_纯电

7.10 Battery_battery electric

系统名称 System Name	总成名称 Assembly Name
蓄电池系统 Battery system	蓄电池_纯电 Battery_battery electric

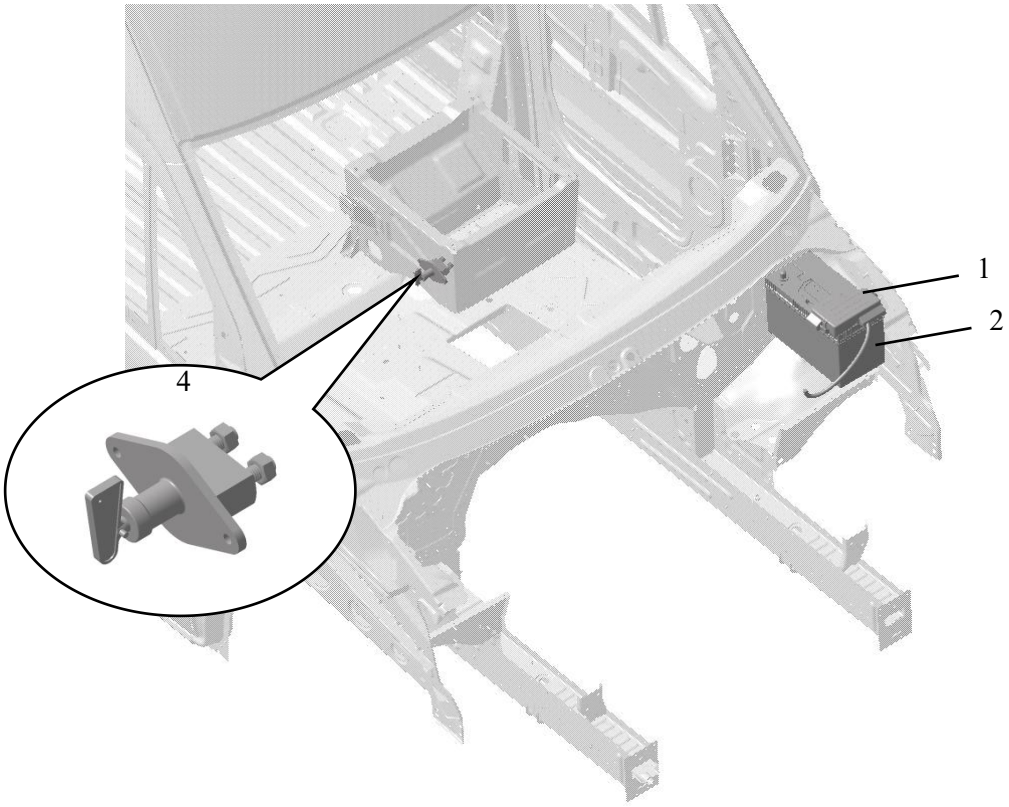

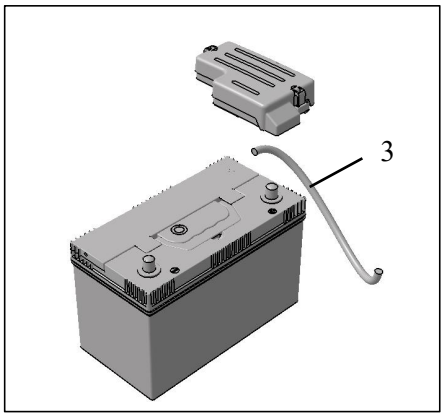

序号 S/N	编码 Coding	部件名称 Part Name	数量 Qty.	单位 Unit	备注 Remarks
1	FZ9B599760001	总保险丝盒 Main fuse box	1	件 Pcs	
2	FZ9B599760008	蓄电池 Battery	1	件 Pcs	
3	FZ9B599772406	电源线束 Power harness	1	件 Pcs	
4	EZ9B759710001	电源总开关 Master power switch	1	件 Pcs	
	Q340B10	1 型六角螺母 Type-1 hexagon nut	2	件 Pcs	

返回分目录

Return to subdirectory

7.11 顶棚线束-门

7.11 Roof harness - door

系统名称 System Name	总成名称 Assembly Name
车身电线束系统 Vehicle body harness system	顶棚线束-门 Roof harness - door

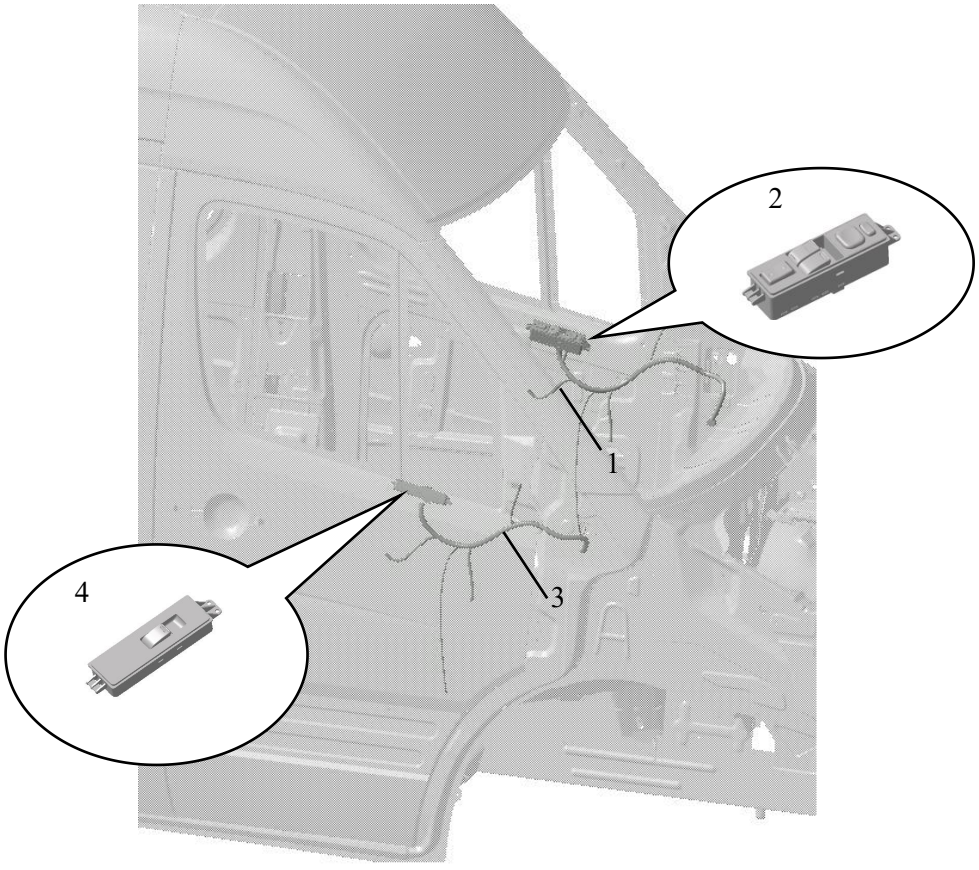

序号 S/N	编码 Coding	部件名称 Part Name	数量 Qty.	单位 Unit	备注 Remarks
1	EZ9B591720009	门线束-左前 Door harness - front left	1	件 Pcs	
2	EZ9B591721001	左前门中控开关总成 Center console switch assembly of front left door	1	件 Pcs	
3	EZ9B591720015	门线束-右前 Door harness - front right	1	件 Pcs	
4	EZ9B591721002	右前门中控开关总成 Center console switch assembly of front right door	1	件 Pcs	

返回分目录

Return to subdirectory

7.12 整车灯具

7.12 Vehicle lights

系统名称 System Name	总成名称 Assembly Name
车身灯具 Vehicle body lights	整车灯具 Vehicle lights

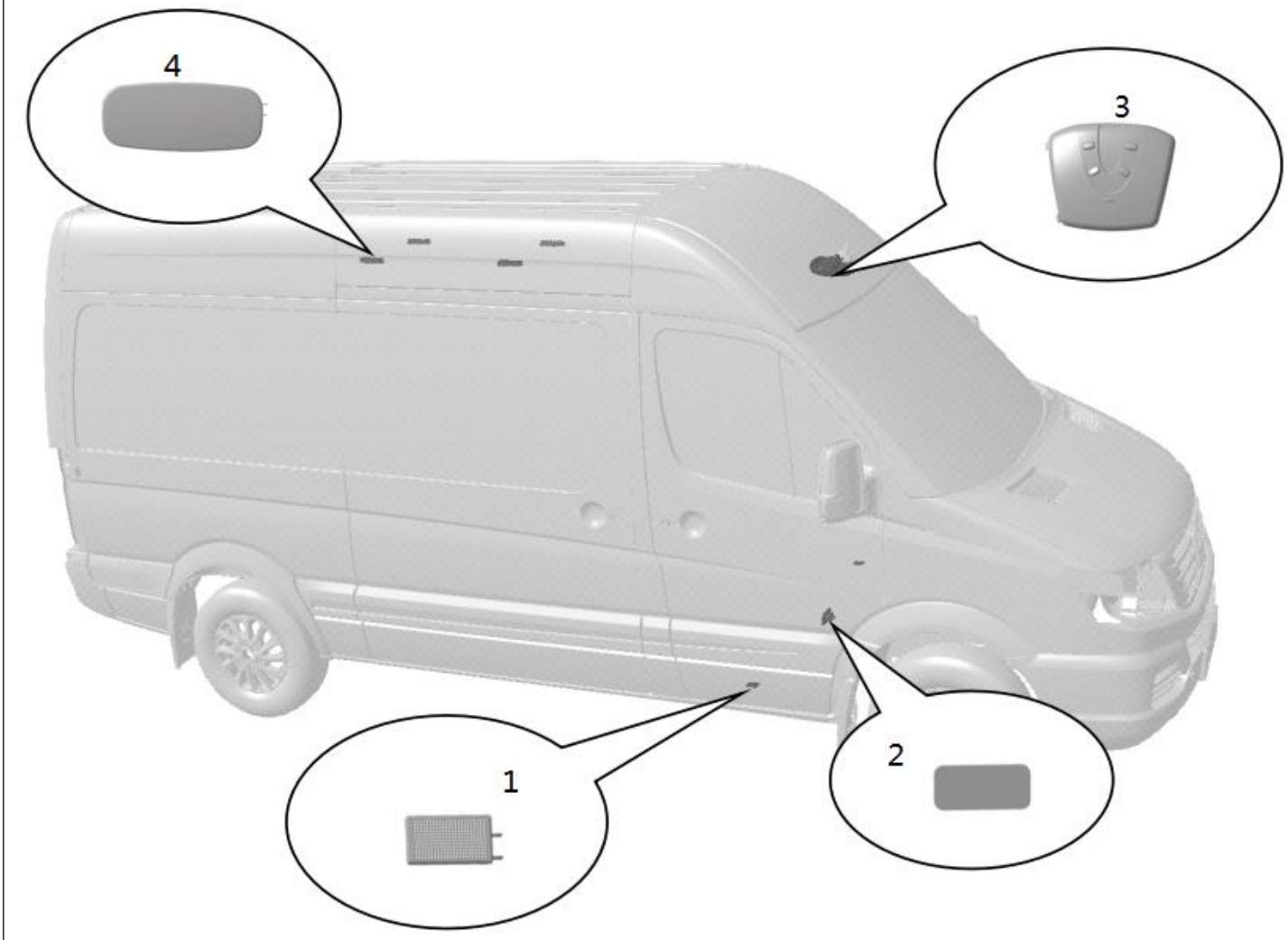

序号 S/N	编码 Coding	部件名称 Part Name	数量 Qty.	单位 Unit	备注 Remarks
1	EZ9B591720008	门灯总成 Door light assembly	2	件 Pcs	
2	EZ9B591720049	前门踏步灯 Front door step light	1	件 Pcs	
3	EZ9B591720010	前顶灯总成 Front roof light assembly	1	件 Pcs	
4	FZ9B599980003	后顶灯 Rear roof light	4	件 Pcs	

返回分目录

Return to subdirectory

7.13 点火开关_遥控_方向盘

7.13 Ignition switch_remote control_steering wheel

系统名称 System Name	总成名称 Assembly Name
点火系统 Ignition system	点火开关_遥控_方向盘 Ignition switch_remote control_steering wheel

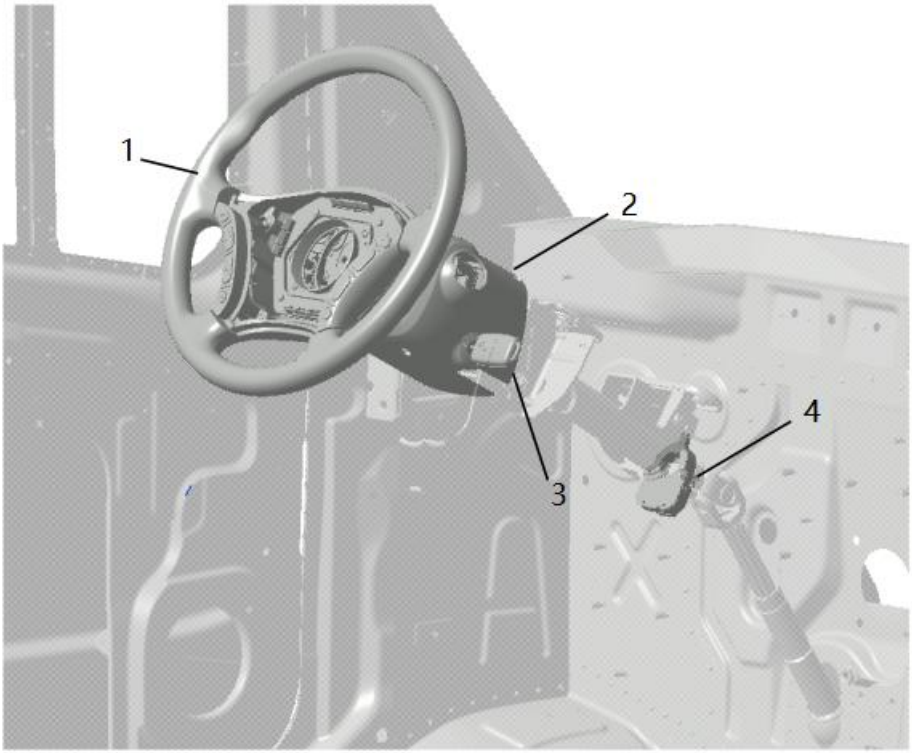

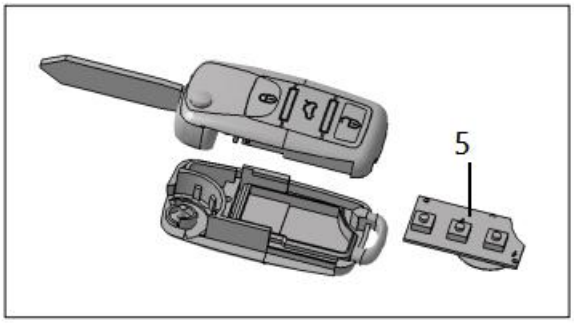

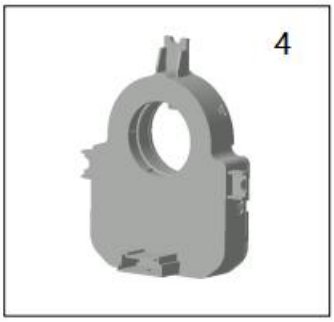

序号 S/N	编码 Coding	部件名称 Part Name	数量 Qty.	单位 Unit	备注 Remarks
1	EZ9B599460006	方向盘本体总成 Steering wheel body assembly	1	件 Pcs	
	Q2714219	十字槽盘头螺钉 Cross recessed pan head screw	4	件 Pcs	
2	EC9B599790001	点火系统 Ignition system	1	件 Pcs	
3	EZ9B591820001	遥控钥匙 Remote control key	2	件 Pcs	
4	FZ9B751800009	转角传感器 Steering angle sensor	1	件 Pcs	
5	EZ9B591820002	遥控器电路板总成 Remote control circuit board assembly	1	件 Pcs	

返回分目录

Return to subdirectory

7.14 组合尾灯_有高位制动灯

7.14 Combination taillight_with high brake light

系统名称 System Name	总成名称 Assembly Name
组合尾灯 Combination taillight	组合尾灯_有高位制动灯 Combination taillight_with high brake light

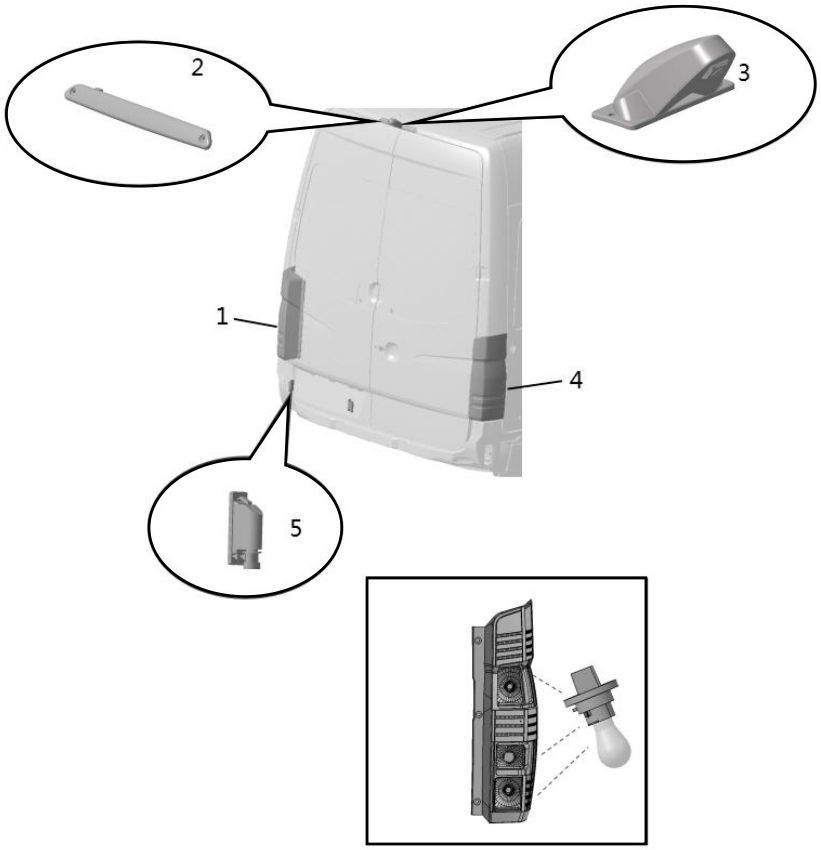

序号 S/N	编码 Coding	部件名称 Part Name	数量 Qty.	单位 Unit	备注 Remarks
1	EZ9B599810001	左后组合灯总成 Rear left combination light assembly	1	件 Pcs	
	EZ9B599810003	12VPY21W	1	件 Pcs	
	EZ9B599810004	12VP21W	2	件 Pcs	
2	EZ9B599810006	高位刹车灯总成 High brake light assembly	1	件 Pcs	
	Q2713516	十字盘头自攻螺钉 ST3.5*16 Cross pan head self-tapping screw ST3.5*16	2	件 Pcs	
3	FZ9B591731033	倒车摄像头 Reversing camera	1	件 Pcs	
4	EZ9B599810002	右后组合灯总成 Rear right combination light assembly	1	件 Pcs	
	EZ9B599810003	12VPY21W	1	件 Pcs	
	EZ9B599810004	12VP21W	2	件 Pcs	
	Q40204	大垫圈-A 级φ4 Large washer - grade A φ4	6	件 Pcs	
	Q2713516	十字盘头自攻螺钉 ST3.5*16 Cross pan head self-tapping screw ST3.5*16	6	件 Pcs	
5	EZ9B599810007	牌照灯总成 License plate lamp assembly	2	件 Pcs	
	EZ9B591720003	12WW5W	2	件 Pcs	每灯 3 个 3 per lamp
	EZ9B599810010	塑料卡扣-C1190 Plastic clip - C1190	6	件 Pcs	每灯 2 个 2 per lamp

返回分目录

Return to subdirectory

7.15 高低音喇叭

7.15 High/low-pitch horn

系统名称 System Name	总成名称 Assembly Name
底盘电器 Chassis electrical appliance	高低音喇叭 High/low-pitch horn

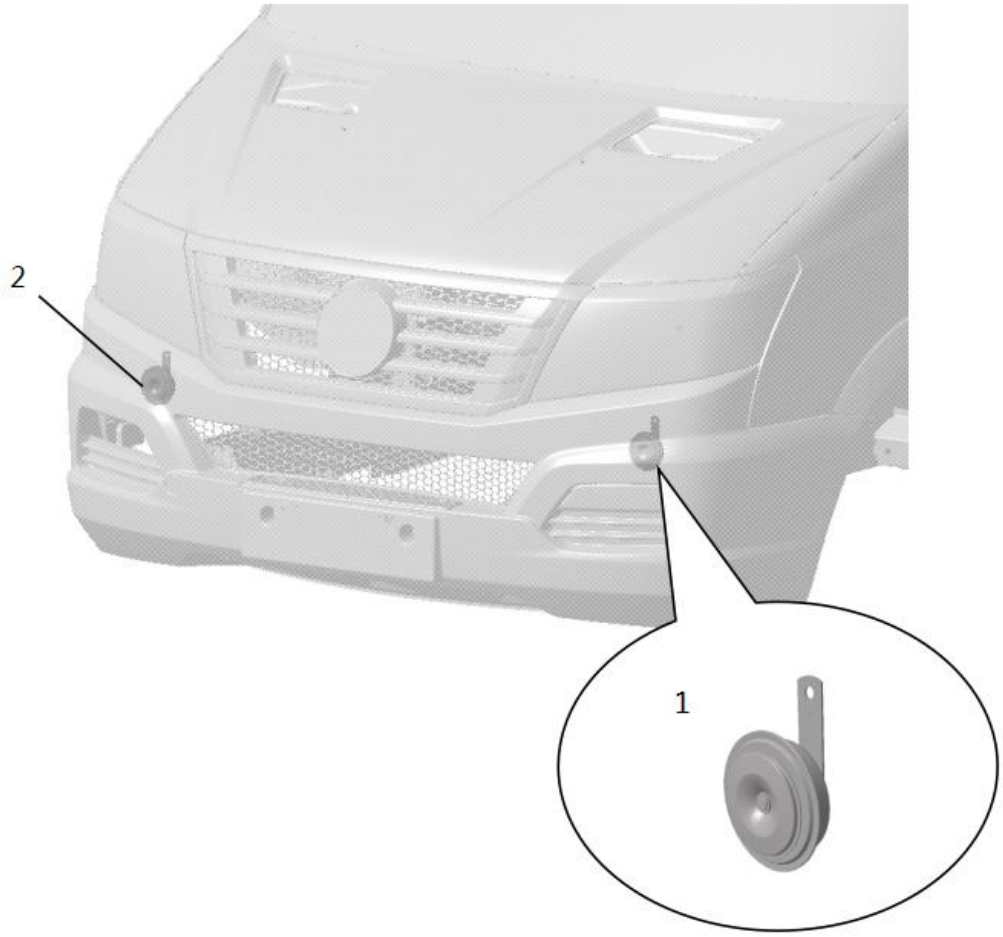

序号 S/N	编码 Coding	部件名称 Part Name	数量 Qty.	单位 Unit	备注 Remarks
1	EZ9B599710014	低音喇叭 Low-pitch horn	1	件 Pcs	左边 Left side
2	EZ9B599710013	高音喇叭 High-pitch horn	1	件 Pcs	右边 Right side

返回分目录

Return to subdirectory

7.16 轮速传感器

7.16 Wheel speed sensor

系统名称 System Name	总成名称 Assembly Name
底盘电器 Chassis electrical appliance	轮速传感器 Wheel speed sensor

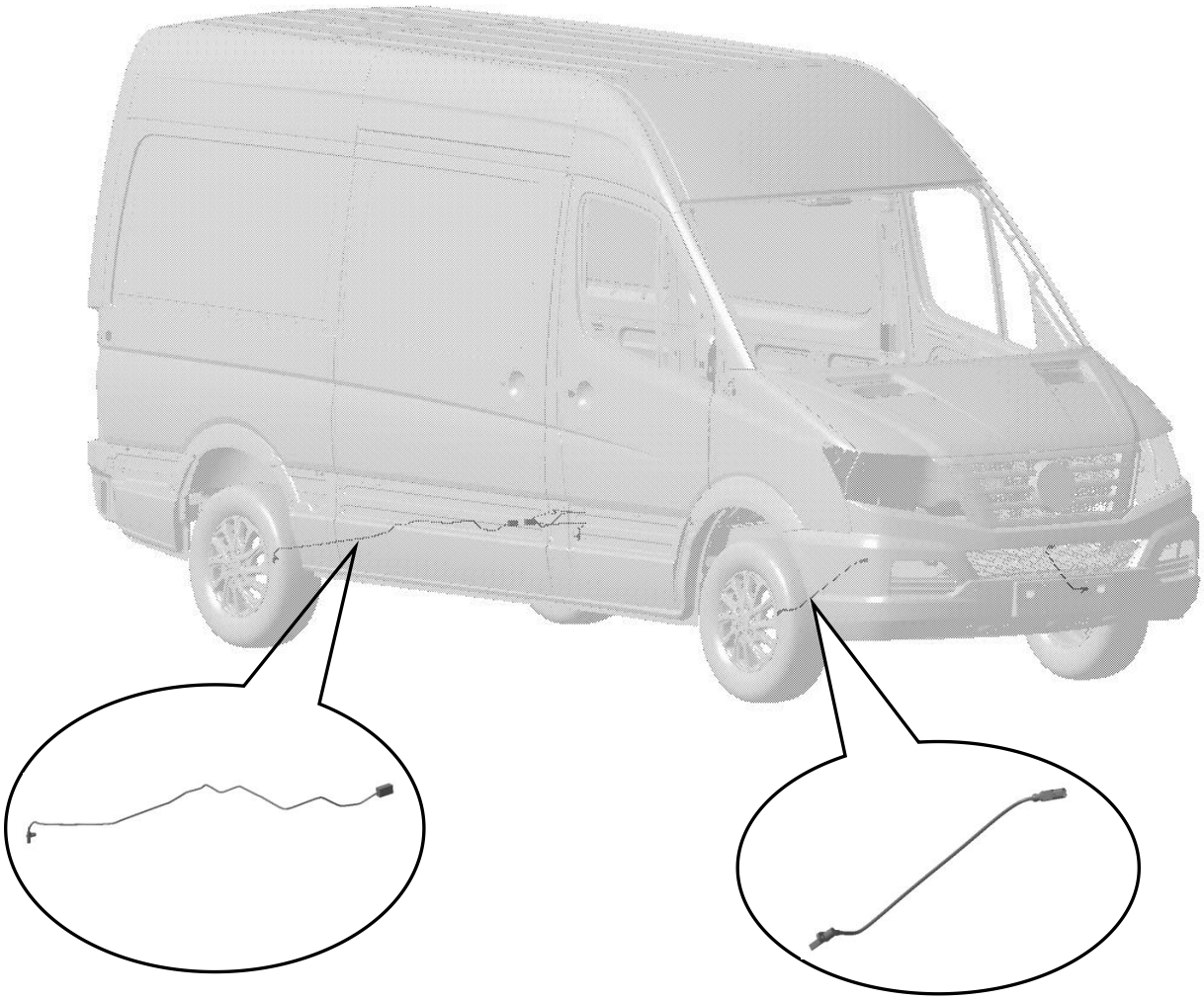

序号 S/N	编码 Coding	部件名称 Part Name	数量 Qty.	单位 Unit	备注 Remarks
1	EZ9B599890003	轮速传感器-前 Wheel speed sensor - front	1	件 Pcs	
2	FZ9B599890001	轮速传感器-后 Wheel speed sensor - rear	1	件 Pcs	

返回分目录

Back to subdirectory

7.17 光线传感器-行人报警

7.17 Light sensor - pedestrian alarm

系统名称 System Name	总成名称 Assembly Name
前照灯 Headlight	光线传感器-行人报警 Light sensor - pedestrian alarm

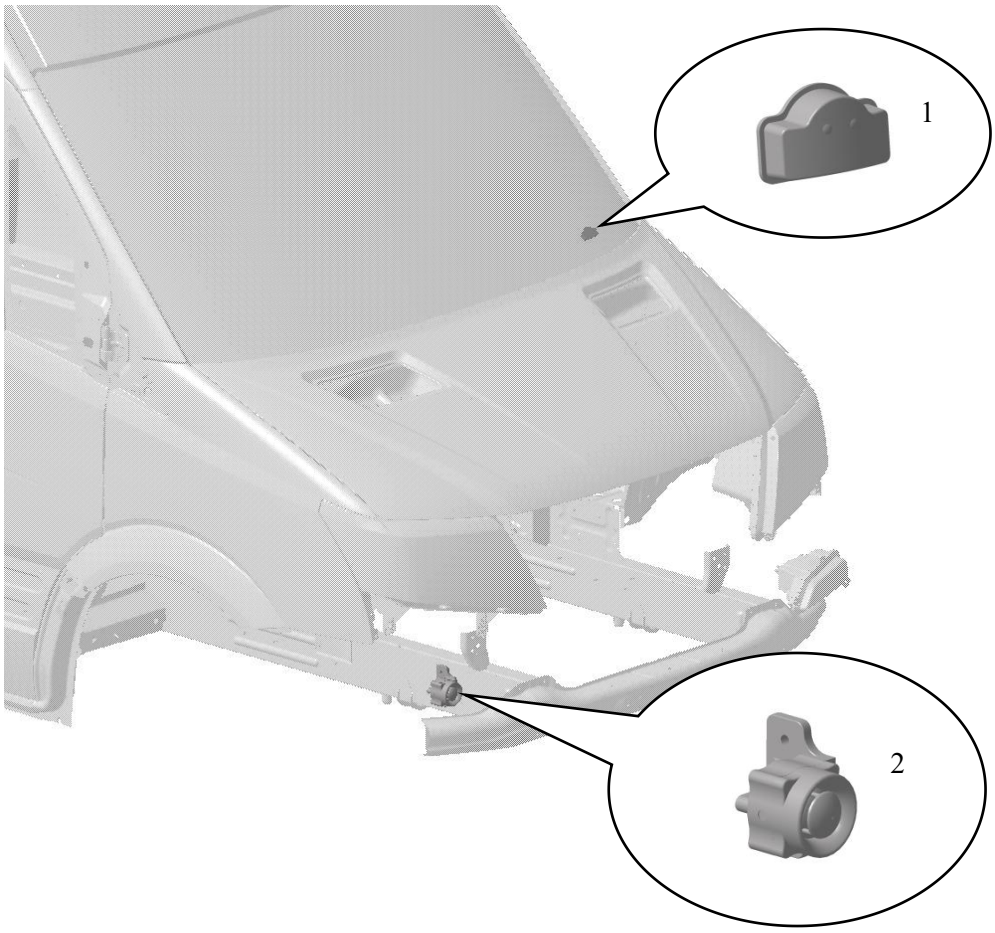

序号 S/N	编码 Coding	部件名称 Part Name	数量 Qty.	单位 Unit	备注 Remarks
1	FZ9B751800008	光线传感器 Light sensor	1	件 Pcs	
2	FZ9B599710006	低速行人报警器 Low speed pedestrian alarm	1	件 Pcs	

返回分目录

Back to subdirectory

7.18 电子手刹系统

7.18 Electronic handbrake system

系统名称 System Name	总成名称 Assembly Name
驾驶室电器 Cab electrical appliance	电子手刹系统 Electronic handbrake system

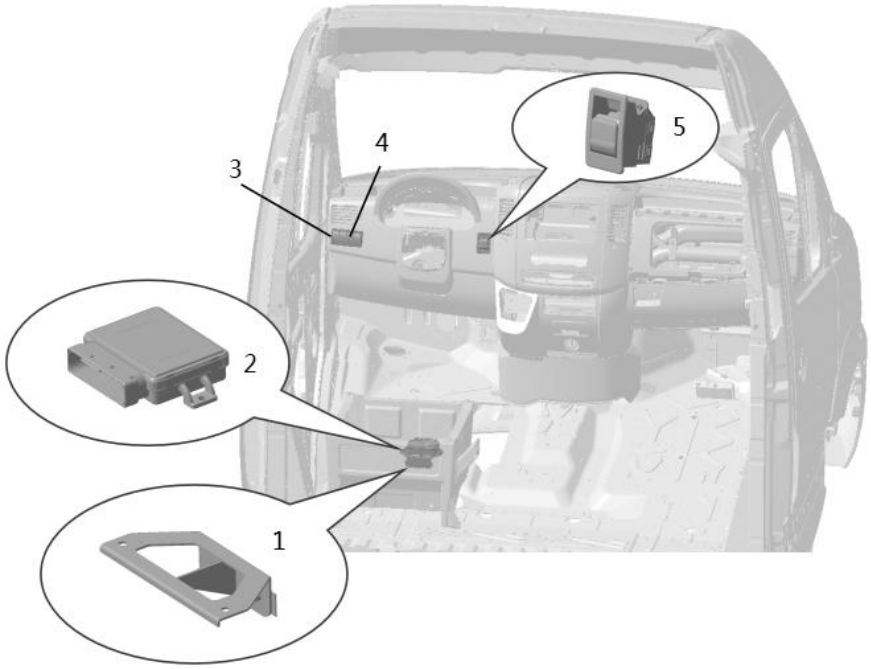

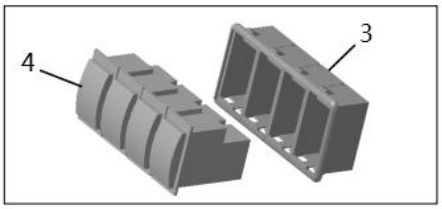

序号 S/N	编码 Coding	部件名称 Part Name	数量 Qty.	单位 Unit	备注 Remarks
1	FZ9B599211006	EPB 控制器安装支架 EPB controller mounting bracket	1	件 Pcs	
	Q32006F31	六角法兰面螺母 M06*1.0,8 级,镀黑锌 Hexagon flange nut M06*1.0, grade 8, black zinc plated	2	件 Pcs	
	Q1840616	六角法兰面螺栓 M06*1.0*16,8.8 级,达克罗银灰色 Hexagon flange bolt M06*1.0*16, grade 8.8, Dacromet, silver gray	2	件 Pcs	
2	FZ9B599211011	EPB 控制器总成 EPB controller assembly	1	件 Pcs	
3	EZ9B699582046	侧边单柱架 Side single-post bracket	2	件 Pcs	
	EZ9B699582045	中间单柱架 Middle single-post bracket	2	件 Pcs	
4	FZ9B599582405	开关-ADDW Switch - ADDW	1	件 Pcs	
	FZ9B599582401	AEBS 开关 AEBS switch	1	件 Pcs	
	FZ9B599582402	开关-BSIS-MOIS Switch-BSIS-MOIS	1	件 Pcs	
	FZ9B599582403	开关-DDAW-ISA Switch-DDAW-ISA	1	件 Pcs	
5	FZ9B599320011	EPB 开关总成 EPB switch assembly	1	件 Pcs	
	FZ9B599320023	EPB 开关底座 EPB switch base	1	件 Pcs	

返回分目录

Return to subdirectory

7.19 GSR 系统

7.19 GSR system

系统名称 System Name	总成名称 Assembly Name
驾驶室电器 Cab electrical appliance	GSR 系统 GSR system

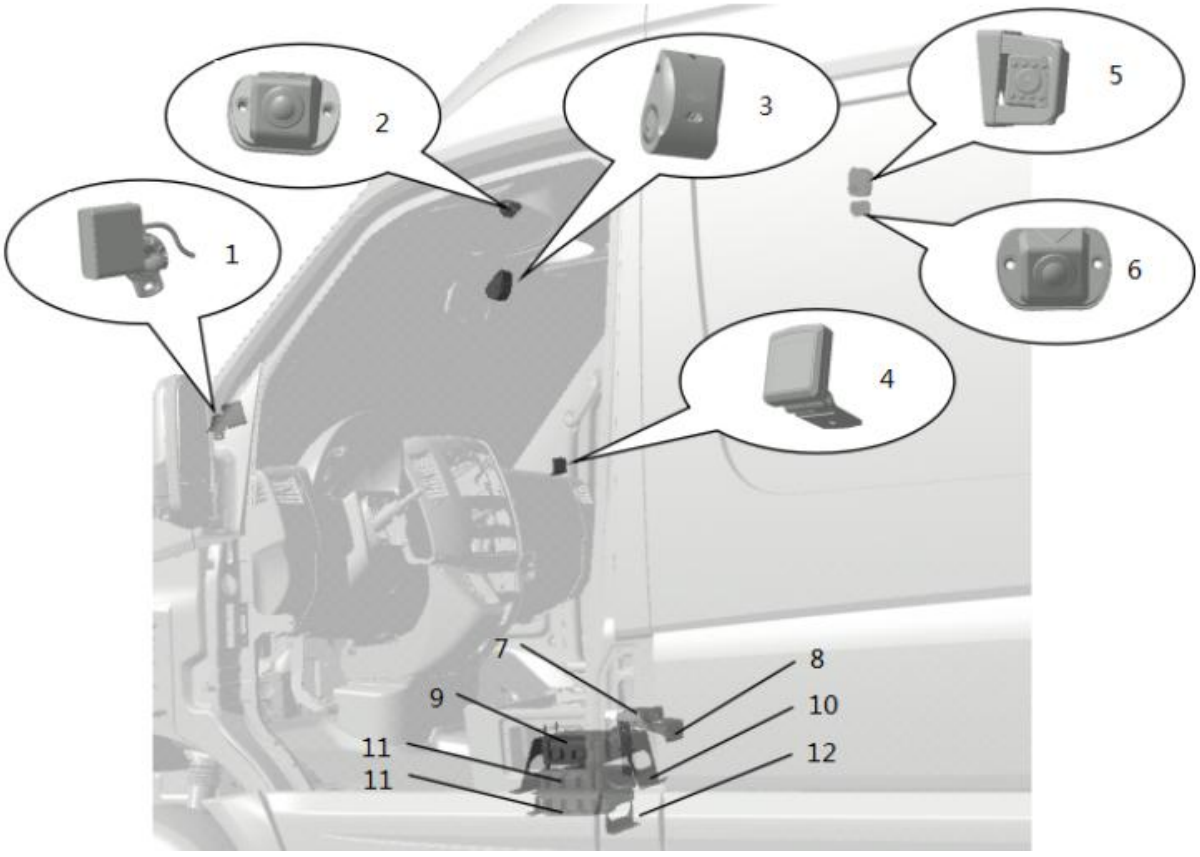

序号 S/N	编码 Coding	部件名称 Part Name	数量 Qty.	单位 Unit	备注 Remarks
1	FZ9B5917325010	ADAS 系统_GSR_ADDW 主机 ADAS system_GSR_ADDW host	1	件 Pcs	
	Q32006F31	六角法兰面螺母 M06*1.0,8 级,镀黑锌 Hexagon flange nut M06*1.0, grade 8, black zinc plated	2	件 Pcs	
	Q1840616	六角法兰面螺栓 M06*1.0*16,8.8 级,达克罗银灰色 Hexagon flange bolt M06*1.0*16, grade 8.8, Dacromet, silver gray	2	件 Pcs	
2	FZ9B5917325002	ADAS 系统_GSR_前鱼眼 ADAS system_GSR_front fisheye view	1	件 Pcs	
3	FZ9B5917325003	ADAS 系统_GSR_前平视 ADAS system_GSR_front head-up view	1	件 Pcs	
4	FZ9B5917325008	ADAS 系统_GSR_提示器 ADAS system_GSR_prompter	1	件 Pcs	

系统名称 System Name	总成名称 Assembly Name
驾驶室电器 Cab electrical appliance	GSR 系统 GSR system

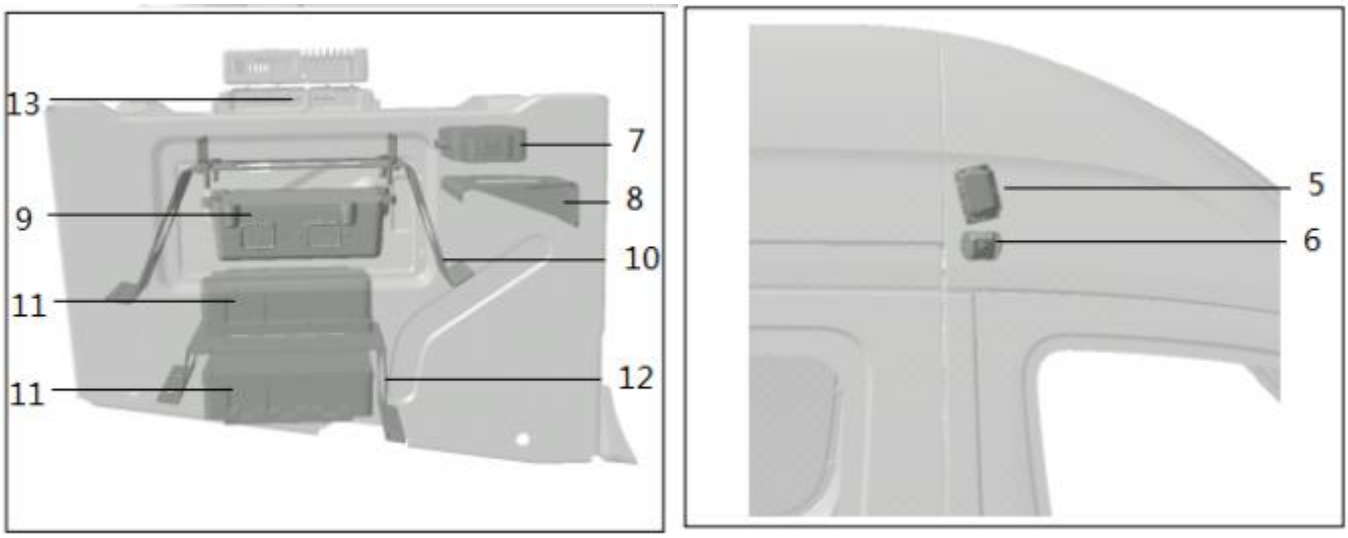

序号 S/N	编码 Coding	部件名称 Part Name	数量 Qty.	单位 Unit	备注 Remarks
5	FZ9B5917325004	ADAS 系统_GSR_侧鱼眼 ADAS system_GSR_side fisheye view	1	件 Pcs	
6	FZ9B5917325005	ADAS 系统_GSR_侧平视 ADAS system_GSR_side head-up view	1	件 Pcs	
7	FZ9B5917325006	ADAS 系统_GSR_地图主机 ADAS system_GSR_map host	1	件 Pcs	
8	FZ9B591271006	地图主机支架 Map host bracket	1	件 Pcs	
	Q32006F31	六角法兰面螺母 M06*1.0,8 级,镀黑锌 Hexagon flange nut M06*1.0, grade 8, black zinc plated	4	件 Pcs	
	Q1840616	六角法兰面螺栓 M06*1.0*16,8.8 级,达克罗银灰色 Hexagon flange bolt M06*1.0*16, grade 8.8, Dacromet, silver gray	4	件 Pcs	
9	FZ9B5917325001	ADAS 系统_GSR_控制主机 ADAS system_GSR_control host	1	件 Pcs	
10	FZ9B591271008	整车控制器安装支架 VCU mounting bracket	1	件 Pcs	
	Q32006F31	六角法兰面螺母 M06*1.0,8 级,镀黑锌 Hexagon flange nut M06*1.0, grade 8, black zinc plated	12	件 Pcs	
11	FZ9B591800301	网关 Gateway	2	件 Pcs	
12	FZ9B591271001	网关支架 Gateway bracket	1	件 Pcs	
	Q32006F31	六角法兰面螺母 M06*1.0,8 级,镀黑锌 Hexagon flange nut M06*1.0, grade 8, black zinc plated	12	件 Pcs	
	Q1840616	六角法兰面螺栓 M06*1.0*16,8.8 级,达克罗银灰色 Hexagon flange bolt M06*1.0*16, grade 8.8, Dacromet, silver gray	4	件 Pcs	

系统名称 System Name	分组号 Subgroup No.	总成名称 Assembly Name
驾驶室电器 Cab electrical appliance		GSR 系统 GSR system

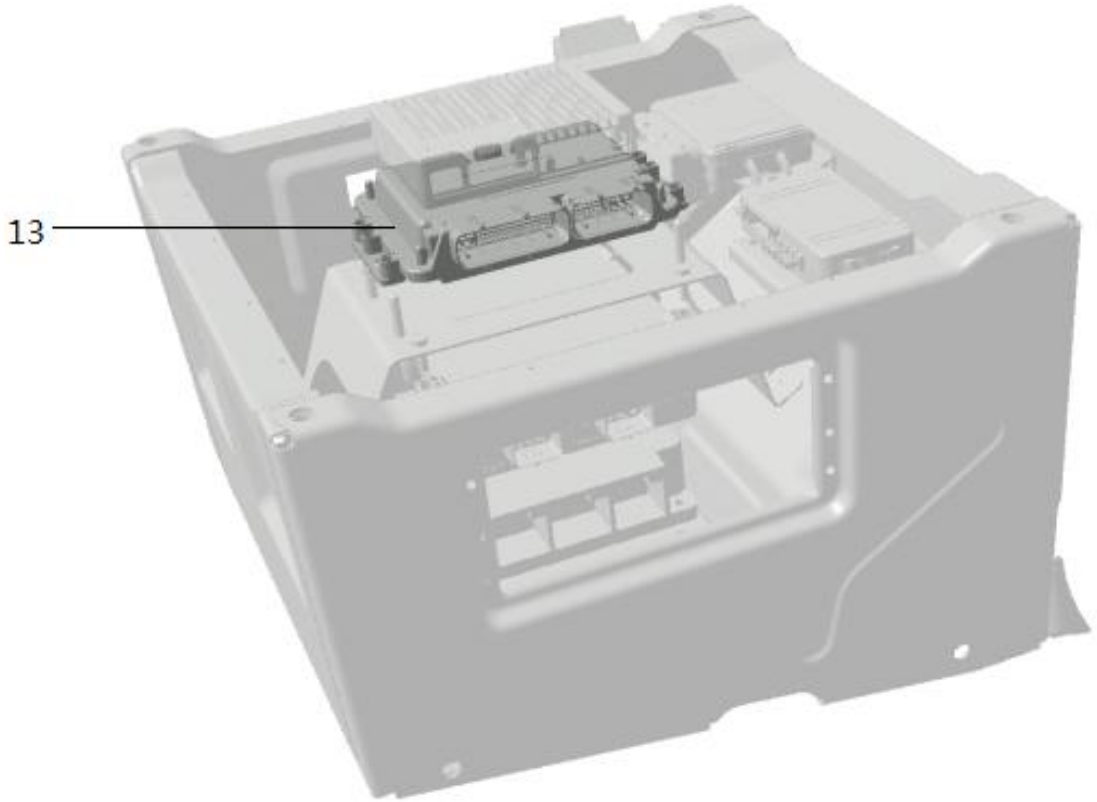

序号 S/N	编码 Coding	部件名称 Part Name	数量 Qty.	单位 Unit	备注 Remarks
13	FZ9B599212003	整车控制器—EV22297A Vehicle controller-EV22297A	1	件 Pcs	

返回分目录

Return to subdirectory

7.20 仪表

7.20 Instruments

系统名称 System Name	总成名称 Assembly Name
多媒体系统 Multimedia system	仪表 Instruments

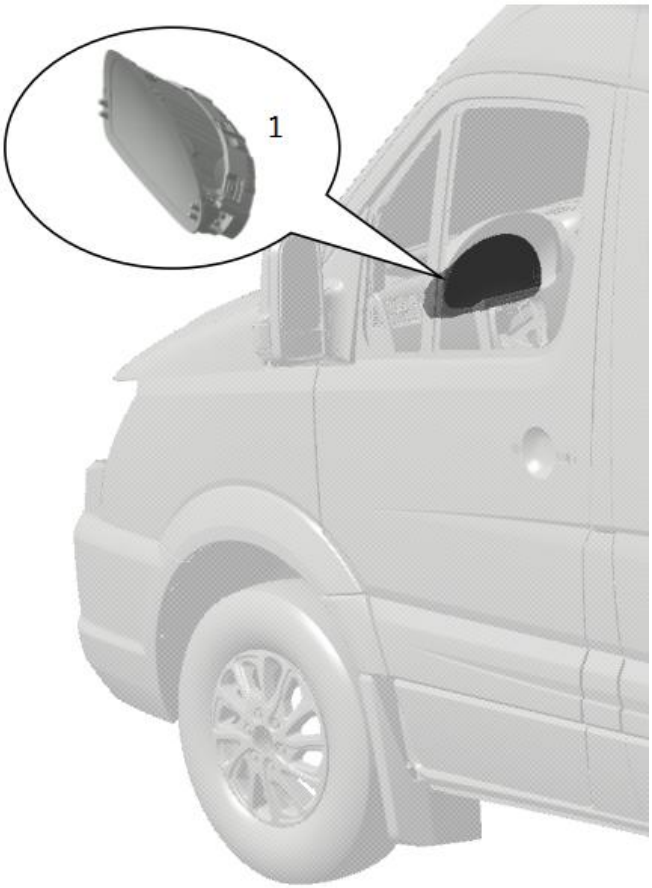

序号 S/N	编码 Coding	部件名称 Part Name	数量 Qty.	单位 Unit	备注 Remarks
1	FZ9B591732025	组合仪表总成 Instrument cluster assembly	1	件 Pcs	

返回分目录

Return to subdirectory

7.21 360 环视

7.21 360° view

系统名称 System Name	总成名称 Assembly Name
多媒体 Multimedia	360 环视 360° view

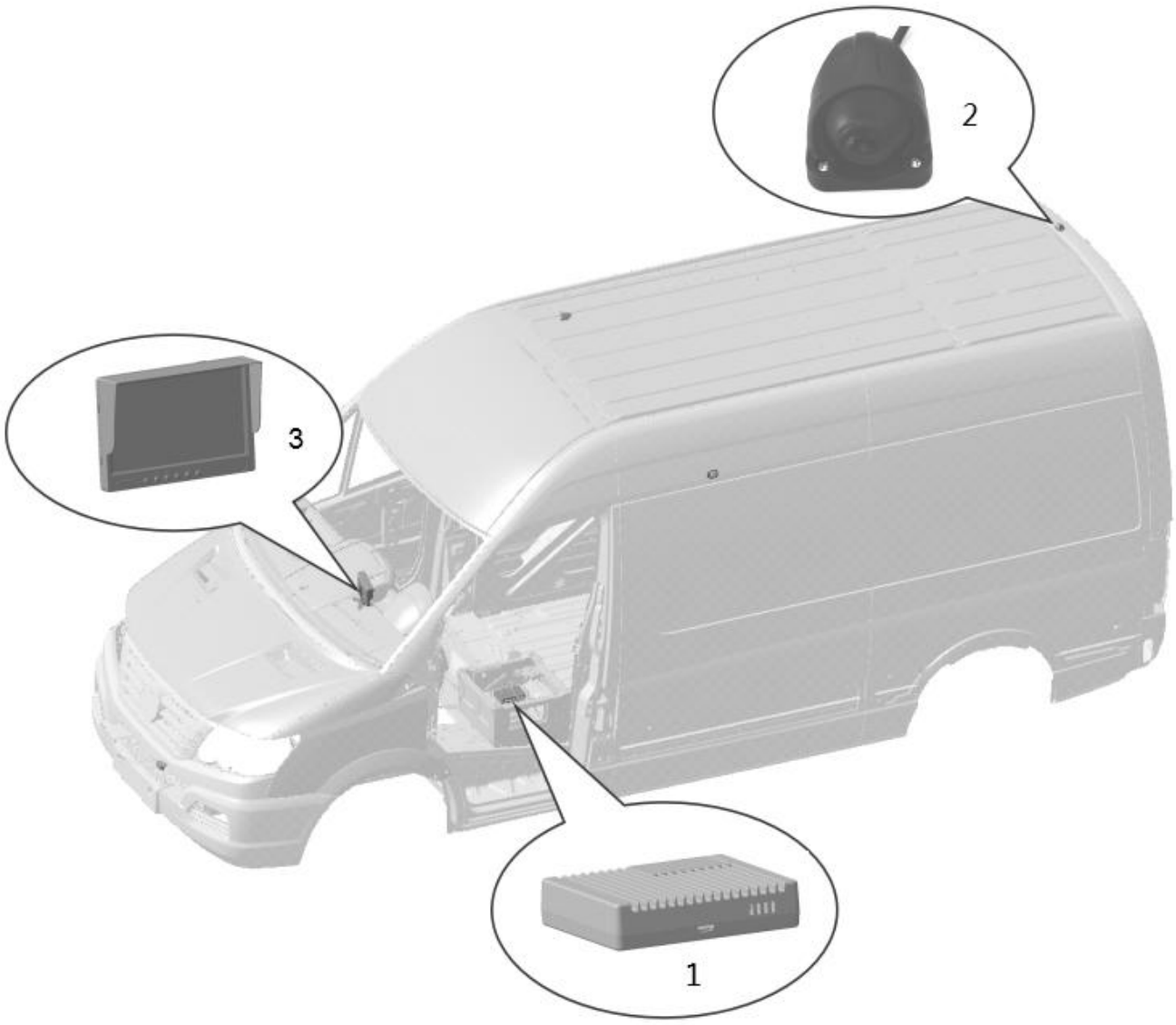

序号 S/N	编码 Coding	部件名称 Part Name	数量 Qty.	单位 Unit	备注 Remarks
1	FZ9B591733002	360 主机 360 host	1	件 Pcs	
2	FZ9B591733003	360 摄像头 360 camera	4	件 Pcs	前后左右各一个 1 on the front, back, left and right respectively
3	FZ9B591733004	360 显示屏 360 display screen	1	件 Pcs	

返回分目录

Return to subdirectory

7.22 后门线束

7.22 Rear door harness

系统名称 System Name	总成名称 Assembly Name
车身电线束系统 Vehicle body harness system	顶棚线束-门 Roof harness - door

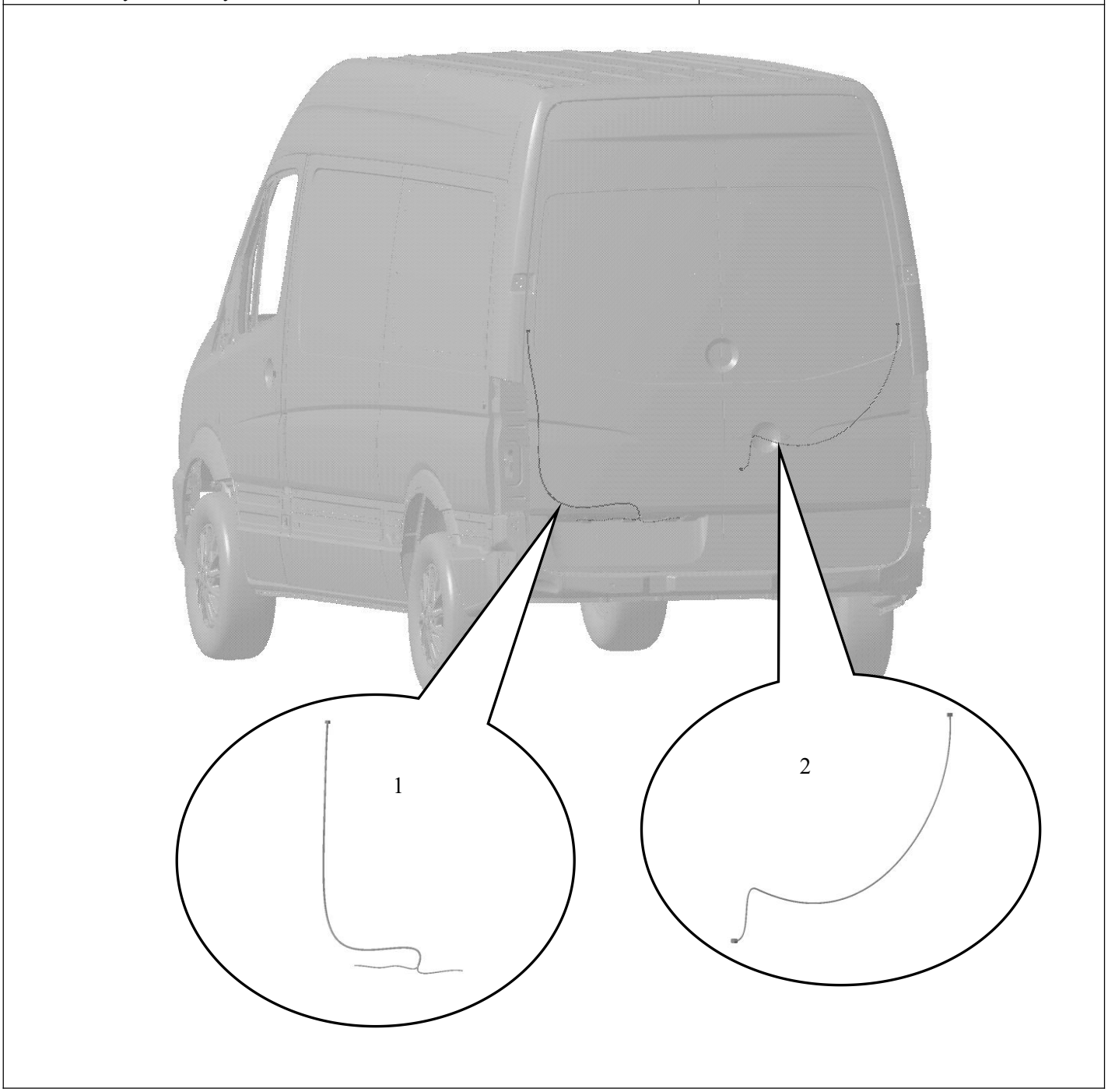

序号 S/N	编码 Coding	部件名称 Part Name	数量 Qty.	单位 Unit	备注 Remarks
1	EZ9B591720016	左后门线束 Rear left door harness	1	件 Pcs	
2	EZ9B591720017	右后门线束 Rear right door harness	1	件 Pcs	

返回分目录

Return to subdirectory

八、 空调部分

VIII. A/C

8.1	FZ9B591840324	空调控制器总成 A/C controller assembly	

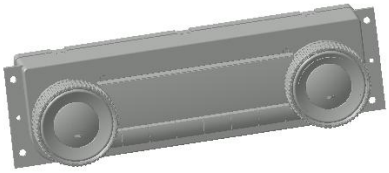

8.2		空调管路总成 A/C pipeline assembly	

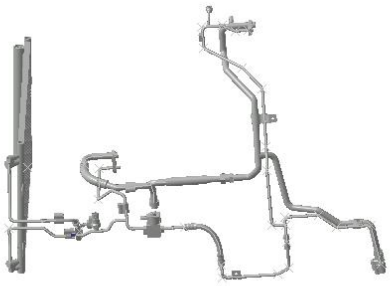

8.3		压缩机总成 Compressor assembly	

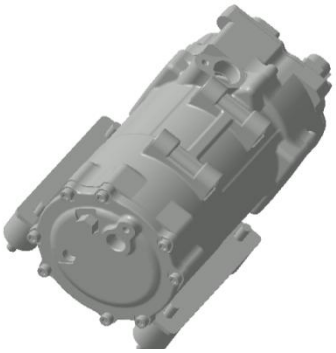

8.4		空调滤清总成 A/C filter assembly	

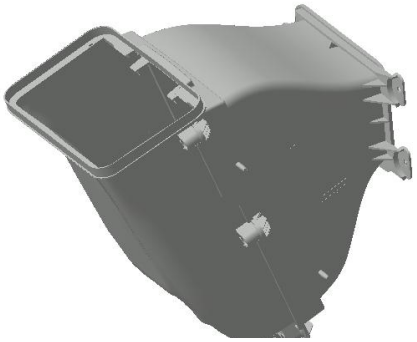

8.5		板换器 Plate heat exchanger	

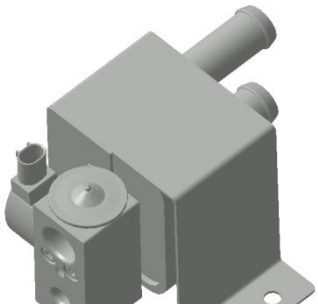

8.6		前 HVAC 总成 Front HVAC assembly	

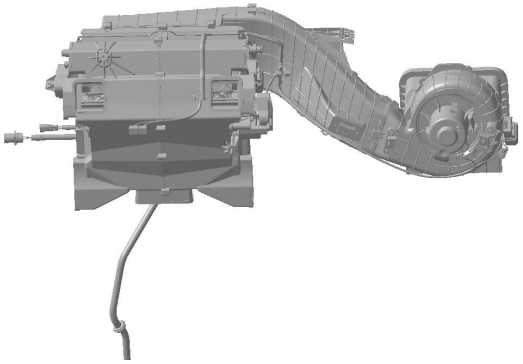

8.7	FZ9B591840165	前冷凝器总成 Front condenser assembly	

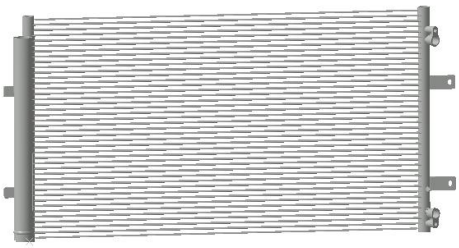

返回主目录

Return to main directory

8.1 空调控制器总成

8.1 A/C controller assembly

系统名称 System Name	总成名称 Assembly Name
暖风 Heater	空调控制器总成 A/C controller assembly

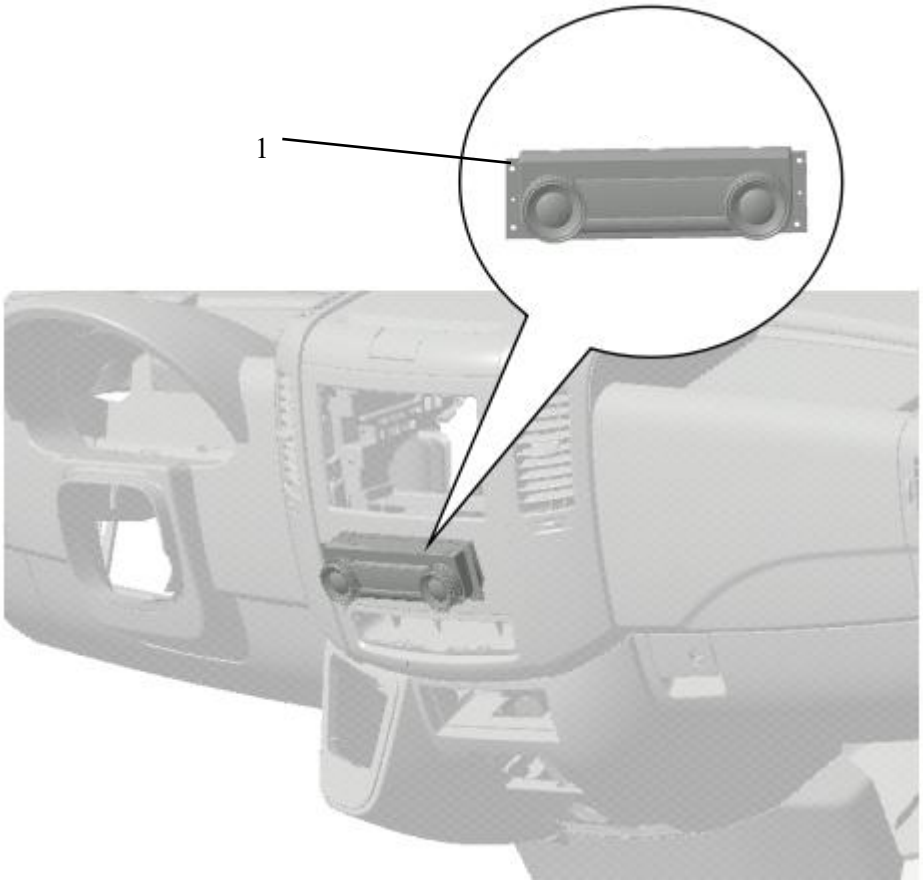

序号 S/N	编码 Coding	部件名称 Part Name	数量 Qty.	单位 Unit	备注 Remarks
1	FZ9B591840324	空调控制器总成 A/C controller assembly	1	件 Pcs	
	Q2204213	十字盘头自攻螺钉平垫件 ST4.2*13 Cross recessed pan head self-tapping screw with flat washer ST4.2*13	4	件 Pcs	

返回分目录

Return to subdirectory

8.2 空调管路总成

8.2 A/C pipeline assembly

系统名称 System Name	总成名称 Assembly Name
暖风 Heater	空调管路总成 A/C pipeline assembly

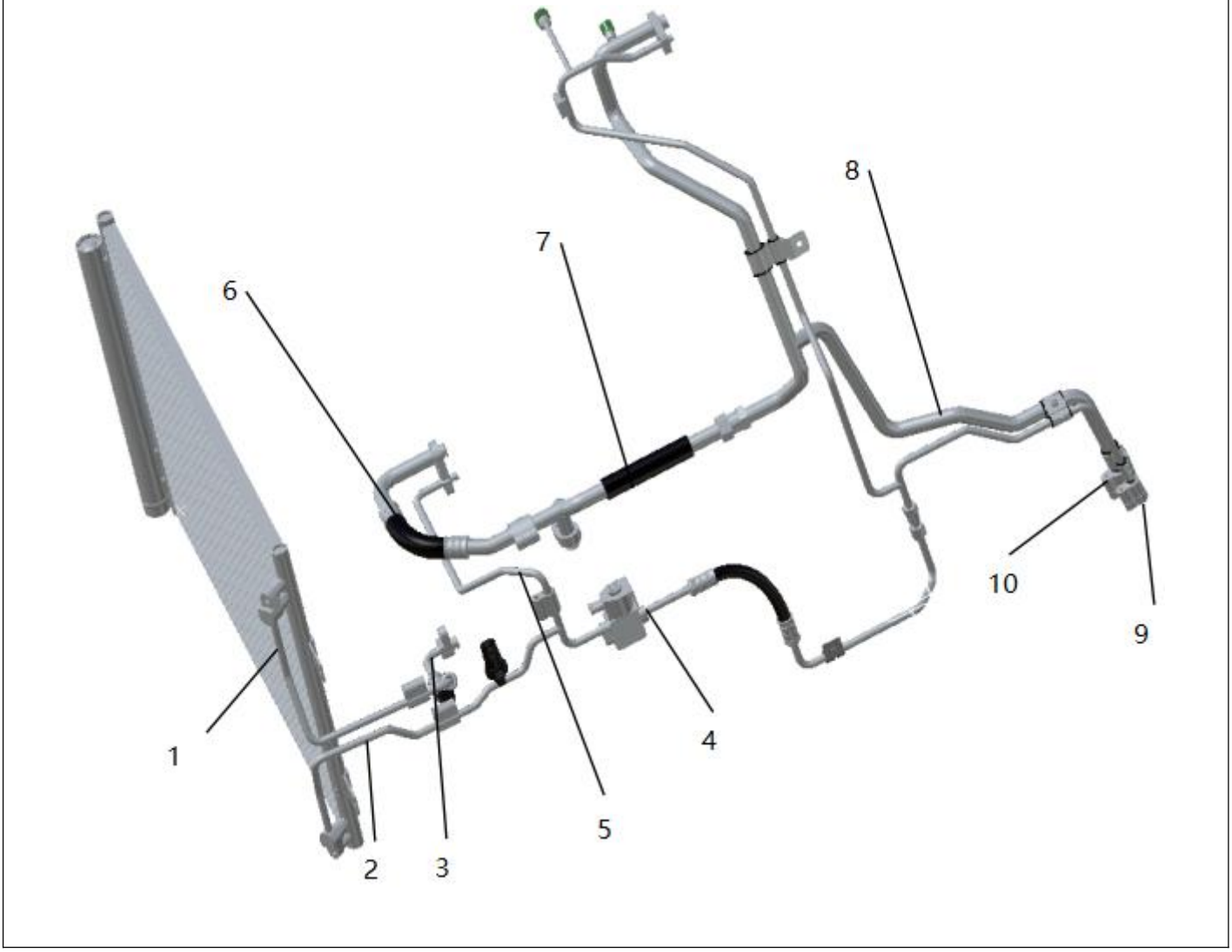

序号 S/N	编码 Coding	部件名称 Part Name	数量 Qty.	单位 Unit	备注 Remarks
1	FZ9B591840166	小功率冷凝器进气管 Low-power condenser intake pipe	1	件 Pcs	
2	FZ9B591840167	小功率冷凝器出液管 Low-power condenser outlet pipe	1	件 Pcs	
3	FZ9B591840173	压缩机排出管 Compressor discharge pipe	1	件 Pcs	
4	FZ9B591840199	冷凝器出液管(带电磁阀)总成-集成水冷 Condenser outlet pipe (with solenoid valve) assembly-integrated water cooling	1	件 Pcs	
5	FZ9B591840239	板换器进液管 1 Liquid inlet pipe 1 of plate heat exchanger	1	件 Pcs	
6	FZ9B591840240	板换器排气管 1 Air exhaust pipe 1 of plate heat exchanger	1	件 Pcs	
7	FZ9B591840149	压缩机进气管总成 Compressor intake pipe assembly	1	件 Pcs	
8	FZ9B591840201	高低压管组件 2 High and low pressure pipe assembly 2	1	件 Pcs	
9	FZ9B591840012	高压管堵头 High-pressure pipe plug	1	件 Pcs	
10	FZ9B591840013	低压管堵头 Low-pressure pipe plug	1	件 Pcs	

返回分目录

Return to subdirectory

8.3 压缩机总成

8.3 Compressor assembly

系统名称 System Name	总成名称 Assembly Name
暖风 Heater	压缩机总成 Compressor assembly

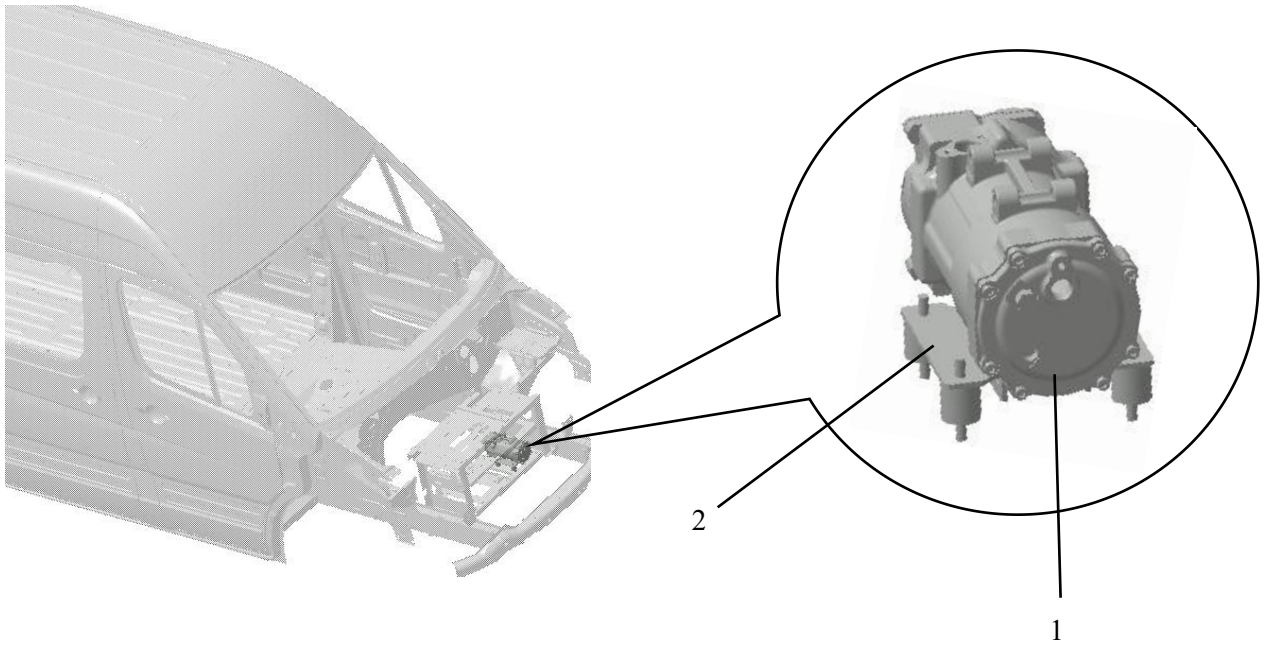

序号 S/N	编码 Coding	部件名称 Part Name	数量 Qty.	单位 Unit	备注 Remarks
1	FZ9B591840318	电动压缩机 Electric compressor	1	件 Pcs	
2	FZ9B591840180	压缩机支架总成 Compressor bracket assembly	2	件 Pcs	
	Q32008T13F6	六角法兰面螺母 M08*1.25,10 级,达克罗 Hexagon flange nut M08*1.25, grade 10, Dacromet	8	件 Pcs	

返回分目录

Return to subdirectory

8.4 空调滤清总成

8.4 A/C filter assembly

系统名称 System Name	总成名称 Assembly Name
暖风 Heater	空调滤清总成 A/C filter assembly

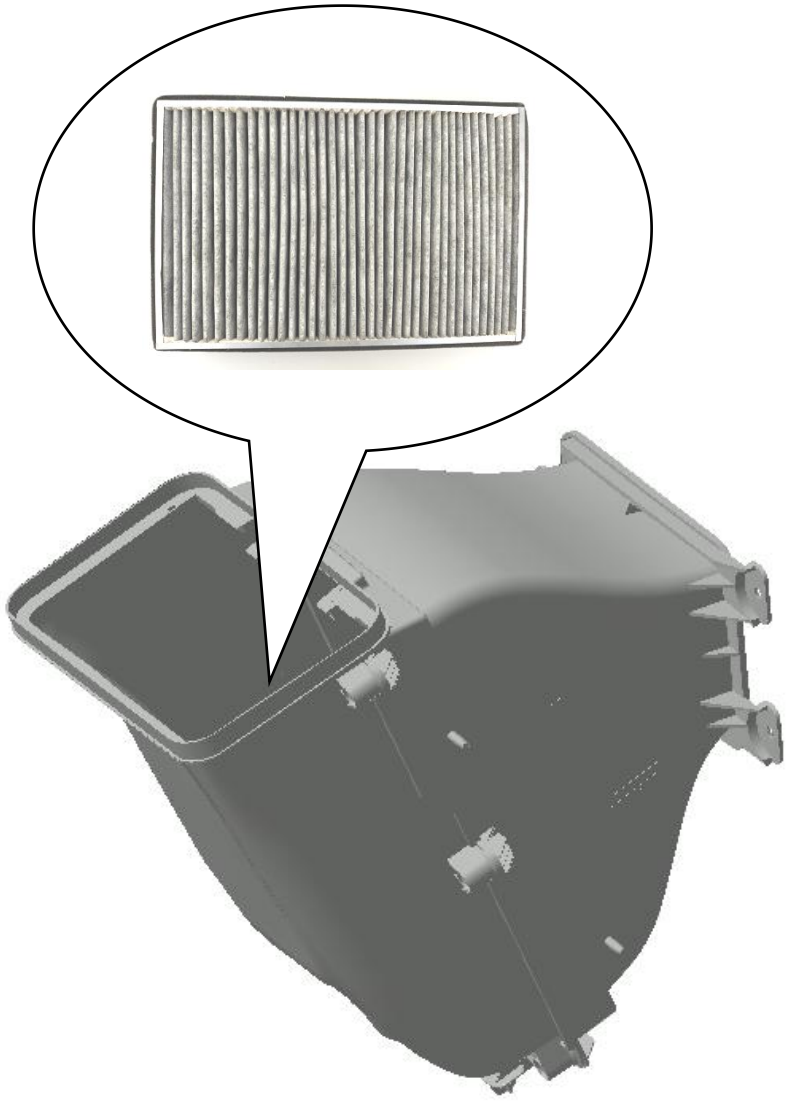

序号 S/N	编码 Coding	部件名称 Part Name	数量 Qty.	单位 Unit	备注 Remarks
1	EZ12201840102B	空调滤清总成（带滤芯） A/C filter assembly (with filter element)	1	件 Pcs	
	EZ12201840104	空调滤清芯体 A/C filter element	1	件 Pcs	
	Q32006F31	六角法兰面螺母 M06*1.0,8 级,镀黑锌 Hexagon flange nut M06*1.0, grade 8, black zinc plated	3	件 Pcs	

返回分目录

Return to subdirectory

8.5 板换器

8.5 Plate heat exchanger

系统名称 System Name	总成名称 Assembly Name
暖风 Heater	板换器 Plate heat exchanger

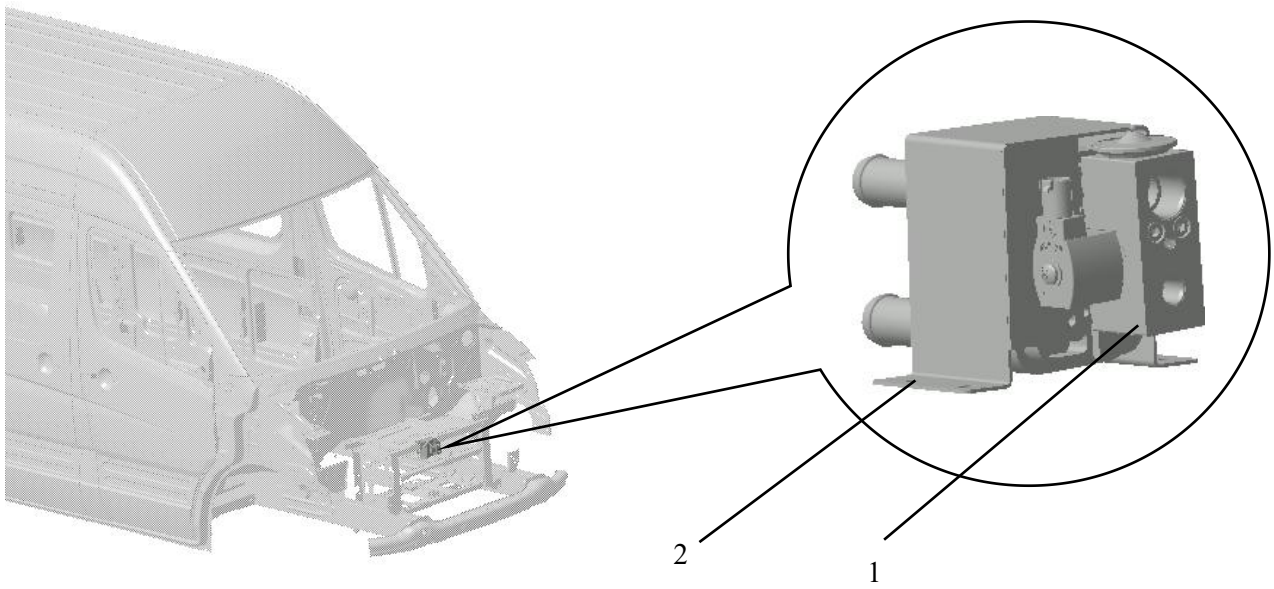

序号 S/N	编码 Coding	部件名称 Part Name	数量 Qty.	单位 Unit	备注 Remarks
1	FZ9B591840125	板式换热器 Plate heat exchanger	1	件 Pcs	
2	FZ9B591840133	板换器固定支架 Plate heat exchanger fixing bracket	1	件 Pcs	
	Q1840616	六角法兰面螺栓 M06*1.0*16，8.8 级 镀彩锌 Hexagon flange bolt M06*1.0*16, grade 8.8, color zinc plated	4	件 Pcs	

返回分目录

Return to subdirectory

8.6 前 HVAC 总成

8.6 Front HVAC assembly

系统名称 System Name	总成名称 Assembly Name
暖风 Heater	前 HVAC 总成 Front HVAC assembly

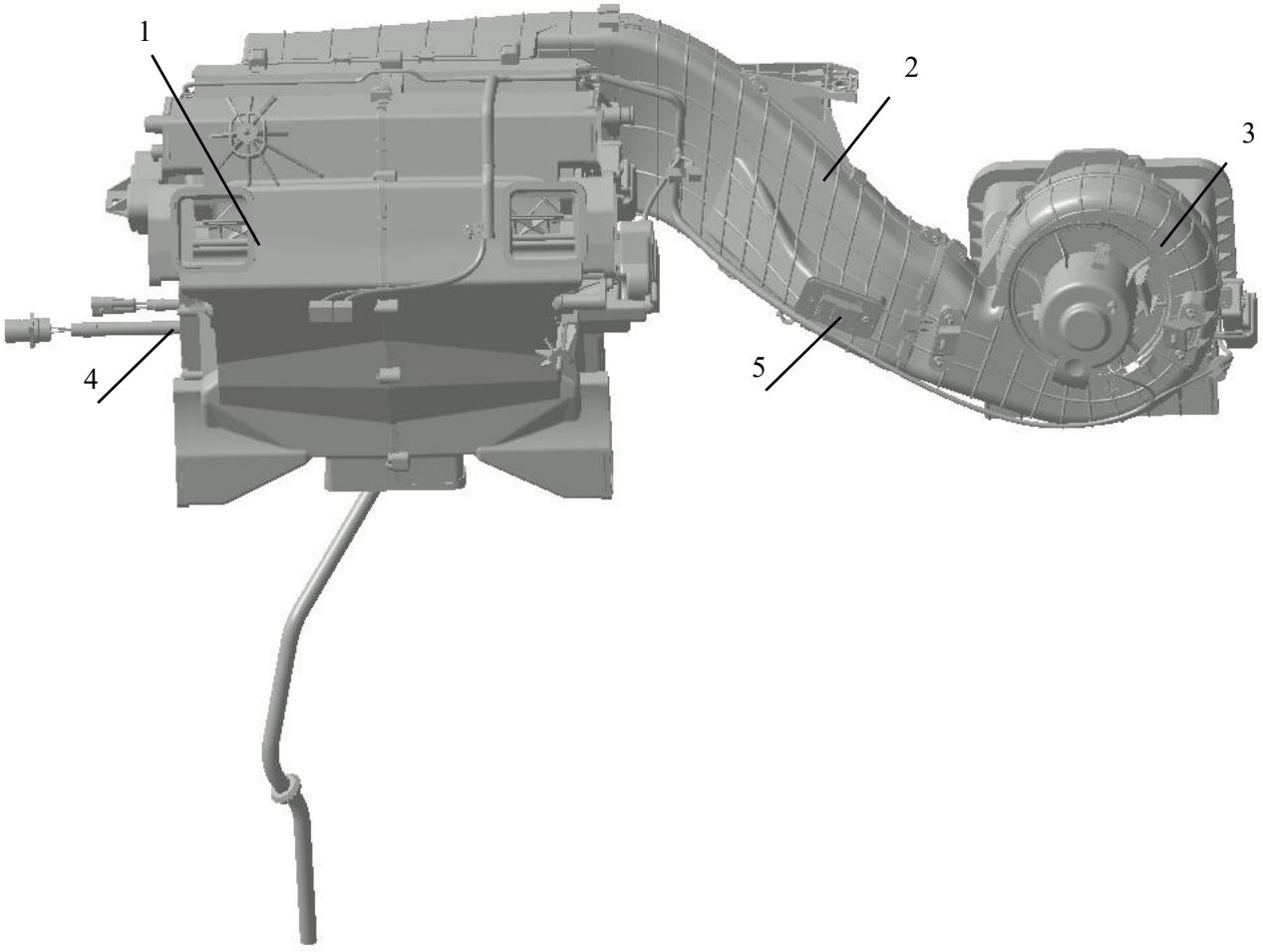

序号 S/N	编码 Coding	部件名称 Part Name	数量 Qty.	单位 Unit	备注 Remarks
1	FZ9B601840130	前 HVAC 本体（取消暖风） Front HVAC body (without heater)	1	件 Pcs	
2	FZ9B601840122	前 HVAC 与鼓风机连接风管总成 Front HVAC and blower connecting air duct assembly	1	件 Pcs	
3	FZ9B591840120	前 HVAC 鼓风机总成 Front HVAC blower assembly	1	件 Pcs	
4	FZ9B751840088	前暖风 ptc 总成 Front heater PTC assembly	1	件 Pcs	
5	FZ9B59184018	前 HVAC 鼓风机调速模块 Front HVAC blower speed regulation module	1	件 Pcs FZ9B591840012	

返回分目录

Return to subdirectory

8.7 前冷凝器总成

8.7 Front condenser assembly

系统名称 System Name	总成名称 Assembly Name
暖风 Heater	前冷凝器总成 Front condenser assembly

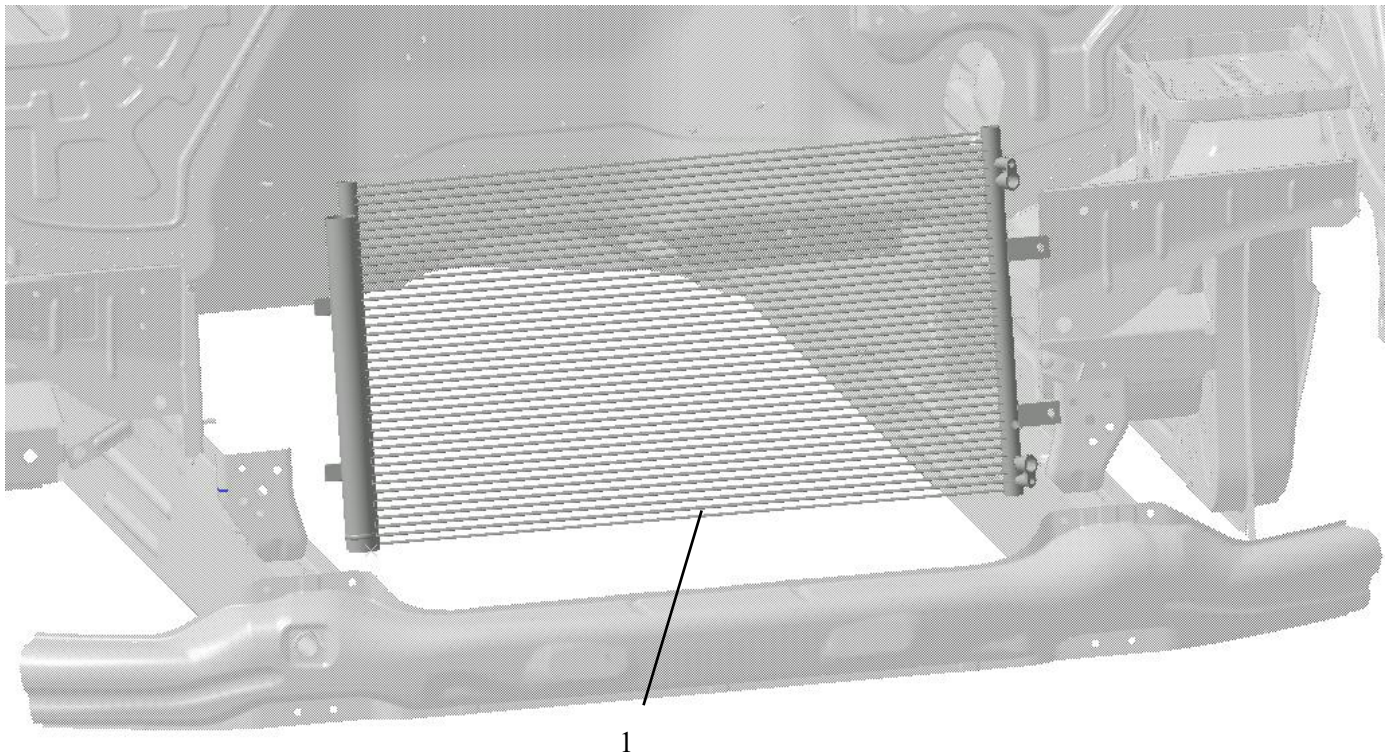

序号 S/N	编码 Coding	部件名称 Part Name	数量 Qty.	单位 Unit	备注 Remarks
1	FZ9B591840165	前冷凝器总成 Front condenser assembly	1	件 Pcs	
	Q1840616	六角法兰面螺栓 M06×1.0×16，8.8 级 镀彩锌 Hexagon flange bolt M06*1.0*16, grade 8.8, color zinc plated	2	件 Pcs	

返回分目录

Return to subdirectory

九、 高压部分

IX. High Voltage Part

9.1		高压线束 HV harness	

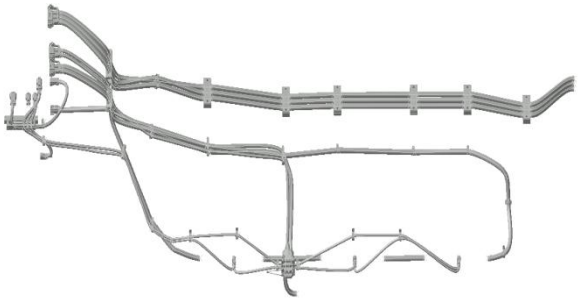

9.2	FZ9B599420021	三合一控制器 Three-in-one controller	

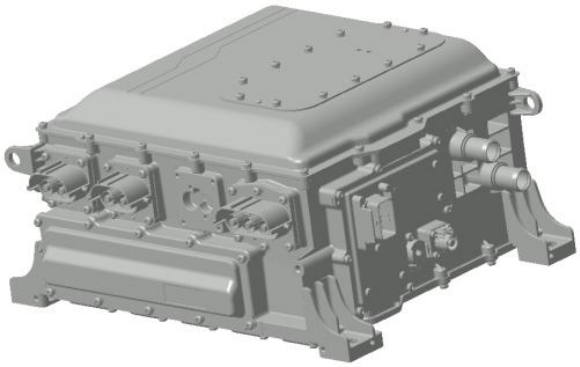

9.3	FZ9B599490084	BMS	

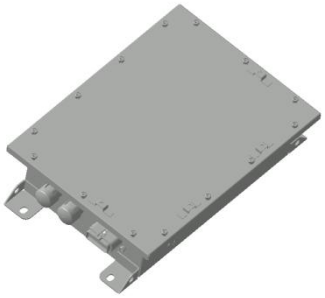

9.4	FZ9B599420007	慢充机 Slow charger	

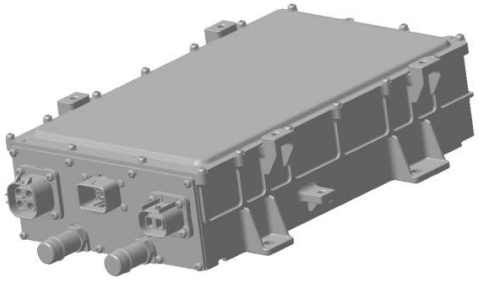

9.5	FZ9B759490056	动力电池 Power battery	

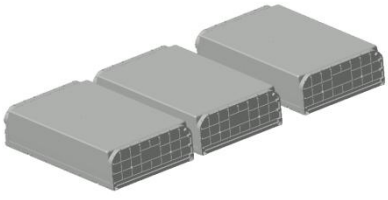

9..6	FZ9B599480012	驱动电机 Drive motor	

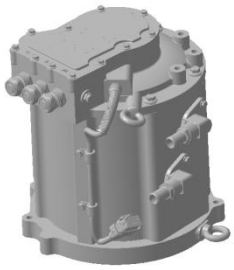

返回主目录

Return to main directory

9.1 高压线束

9.1 HV harness

系统名称 System Name	总成名称 Assembly Name
电器电线束 Electrical harnesses	高压线束 HV harness

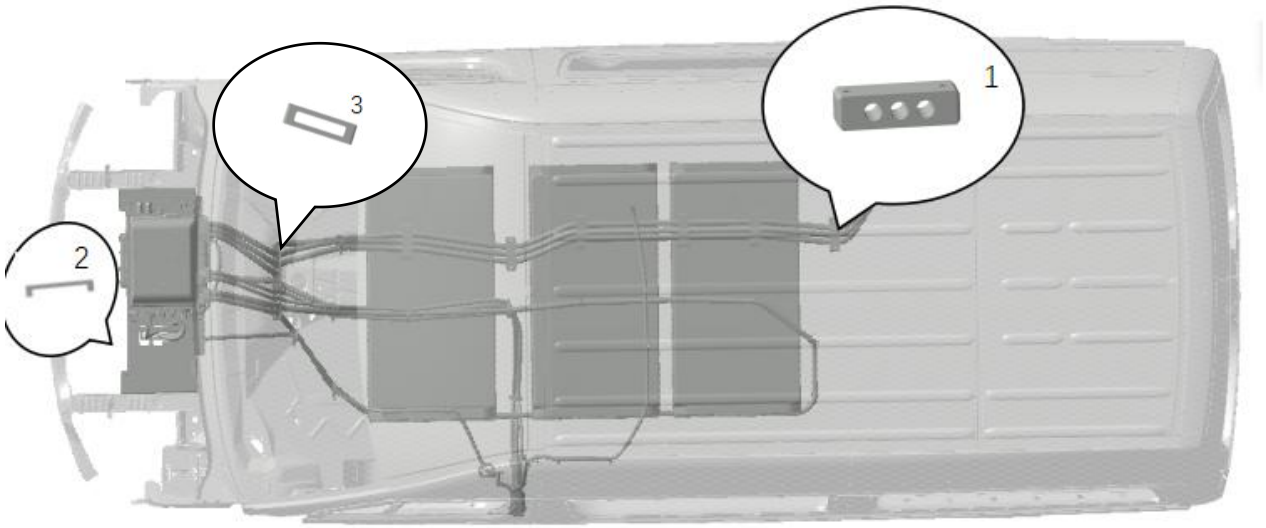

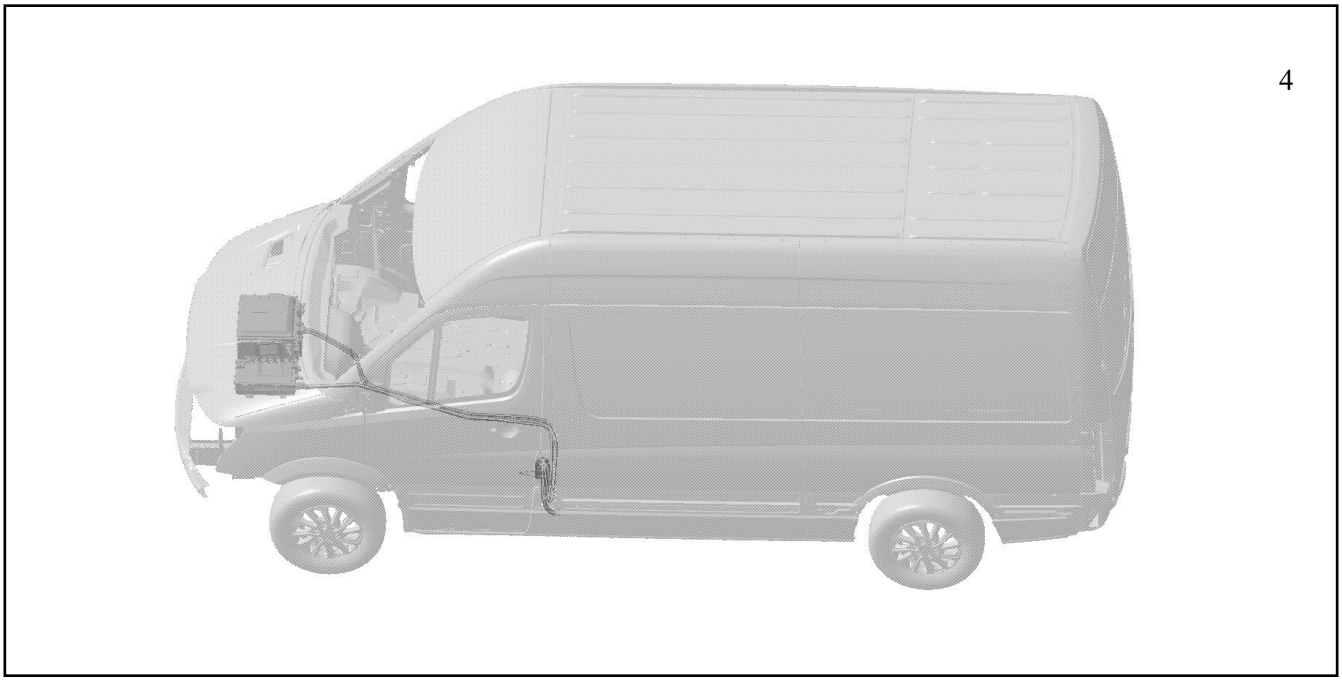

序号 S/N	编码 Coding	部件名称 Part Name	数量 Qty.	单位 Unit	备注 Remarks
1	FZ9B759782013	电机三相线束固定座 Motor three-phase harness fixing seat	12	件 Pcs	
2	FZ9B759782007	高压线束固定座 HV harness fixing seat	1	件 Pcs	
3	FZ9B759773022	线束固定橡胶底座-110 Harness fixing rubber base - 110	4	件 Pcs	
4	FZ9B599750076	高压线束-欧标充电口线束 HV harness - European standard charging port harness	1	件 Pcs	

系统名称 System Name	总成名称 Assembly Name
电器电线束 Electrical harnesses	高压线束 HV harness

5

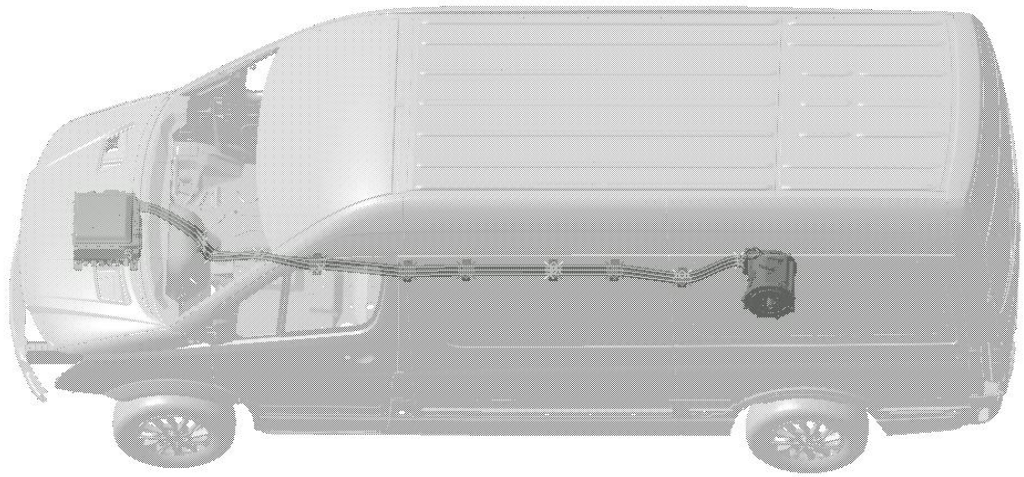

6

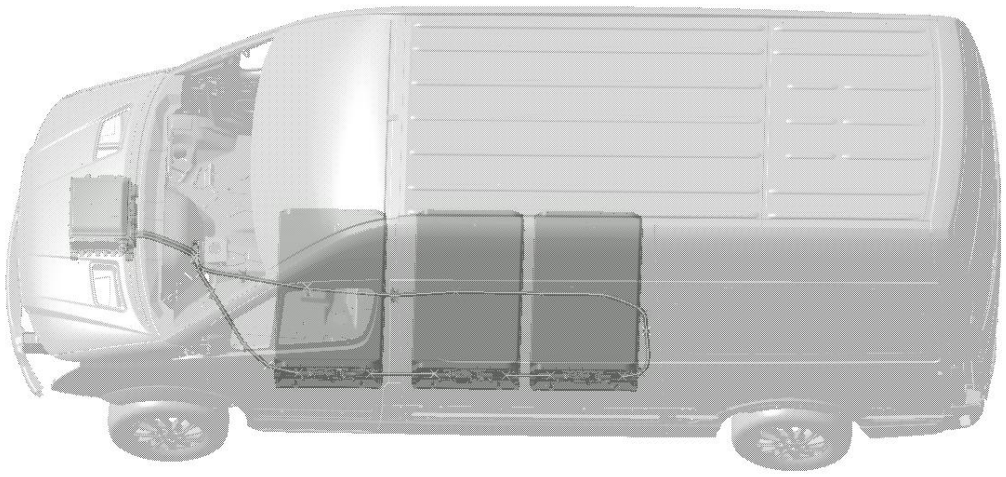

序号 S/N	编码 Coding	部件名称 Part Name	数量 Qty.	单位 Unit	备注 Remarks
5	FZ9B599750065	高压线束-电机三相线 HV harness - three-phase wire of motor	1	件 Pcs	
6	FZ9B599750067	高压线束-电池 HV harness - battery	1	件 Pcs	

系统名称 System Name	总成名称 Assembly Name
电器电线束 Electrical harnesses	高压线束 HV harness

7

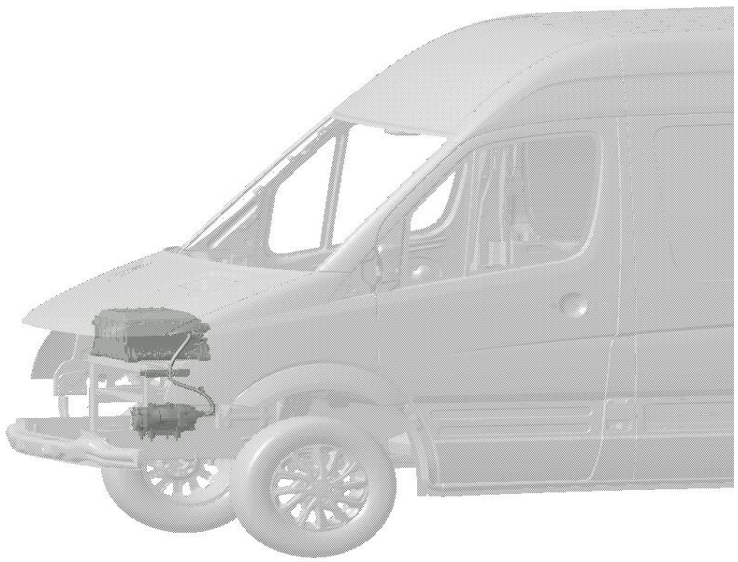

8

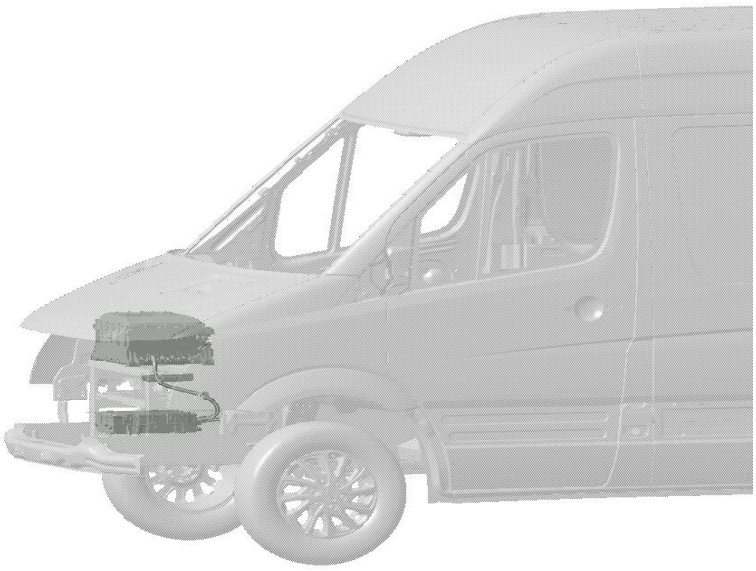

序号 S/N	编码 Coding	部件名称 Part Name	数量 Qty.	单位 Unit	备注 Remarks
7	FZ9B599750061	高压线束-空调 HV harness - A/C	1	件 Pcs	
8	FZ9B599750077	高压线束-慢充 HV harness - slow charging	1	件 Pcs	

系统名称 System Name	总成名称 Assembly Name
电器电线束 Electrical harnesses	高压线束 HV harness

9

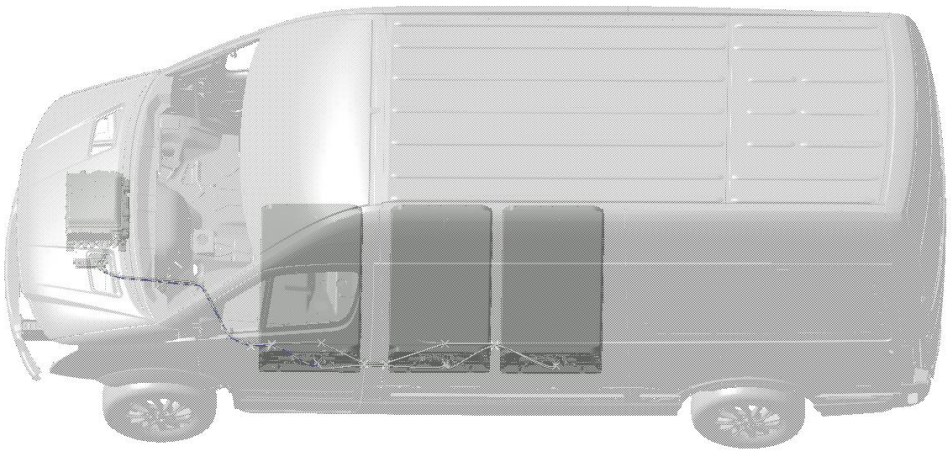

10

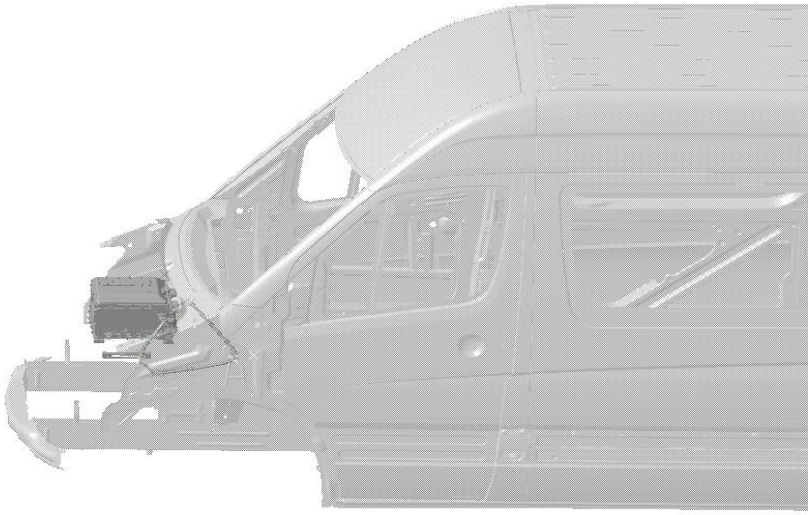

序号 S/N	编码 Coding	部件名称 Part Name	数量 Qty.	单位 Unit	备注 Remarks
9	FZ9B599750063	高压线束-电池加热 HV harness - battery heating	1	件 Pcs	
10	FZ9B599750068	高压线束-电除霜 HV harness - electric defroster	1	件 Pcs	

返回分目录

Return to subdirectory

9.2 三合一控制器

9.2 Three-in-one controller

系统名称 System Name	总成名称 Assembly Name
高压系统附件 HV system accessories	三合一控制器 Three-in-one controller

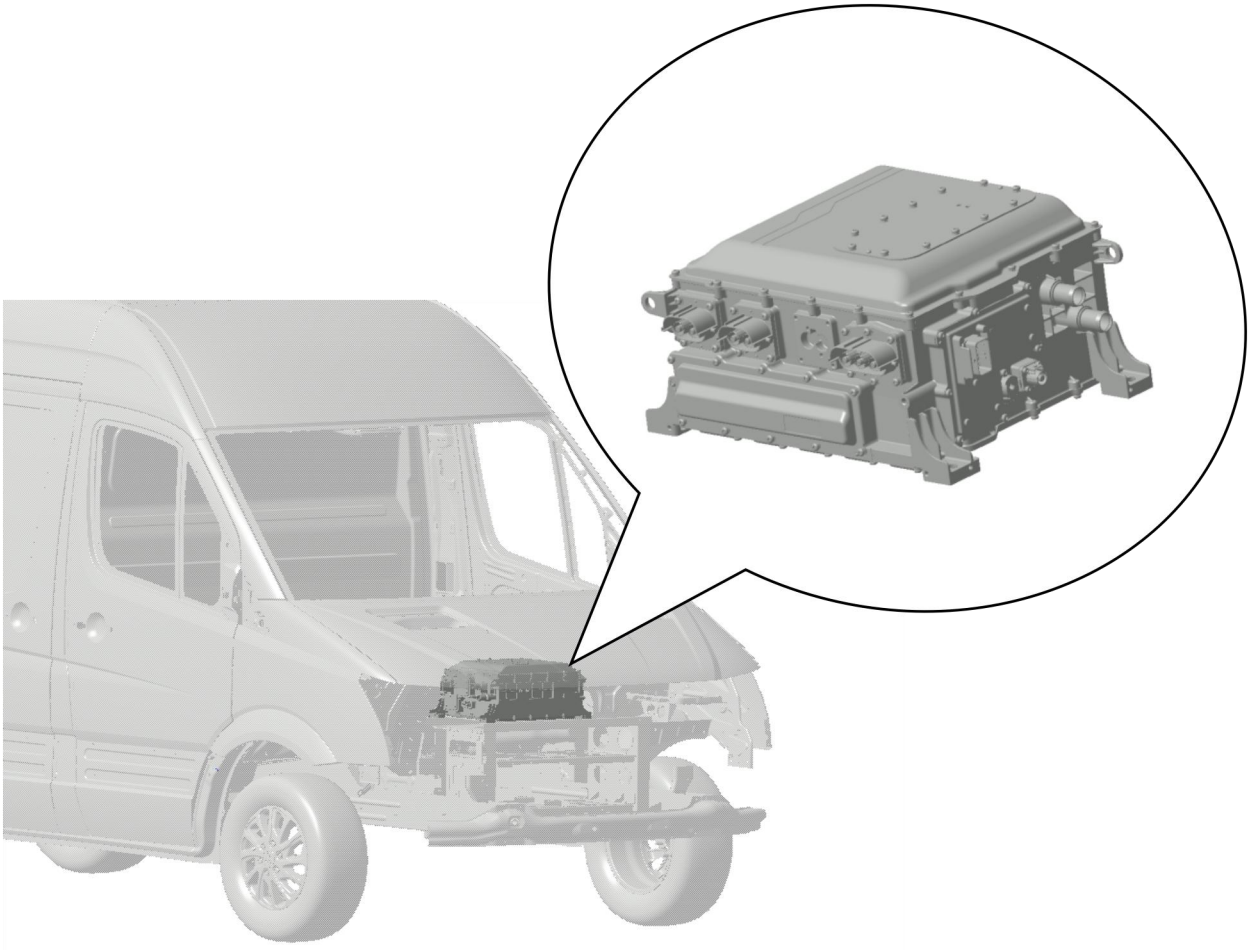

序号 S/N	编码 Coding	部件名称 Part Name	数量 Qty.	单位 Unit	备注 Remarks
1	FZ9B599420021	三合一控制器 Three-in-one controller	1	件 Pcs	
	Q1840830F31	六角法兰面螺栓 M08*1.25*30,8.8 级,镀黑锌 Hexagon flange bolt M08*1.25*30, grade 8.8, black zinc plated	4	件 Pcs	

返回分目录

Return to subdirectory

9.3 BMS

系统名称 System Name	总成名称 Assembly Name
电池及管理系统 Battery and management system	BMS

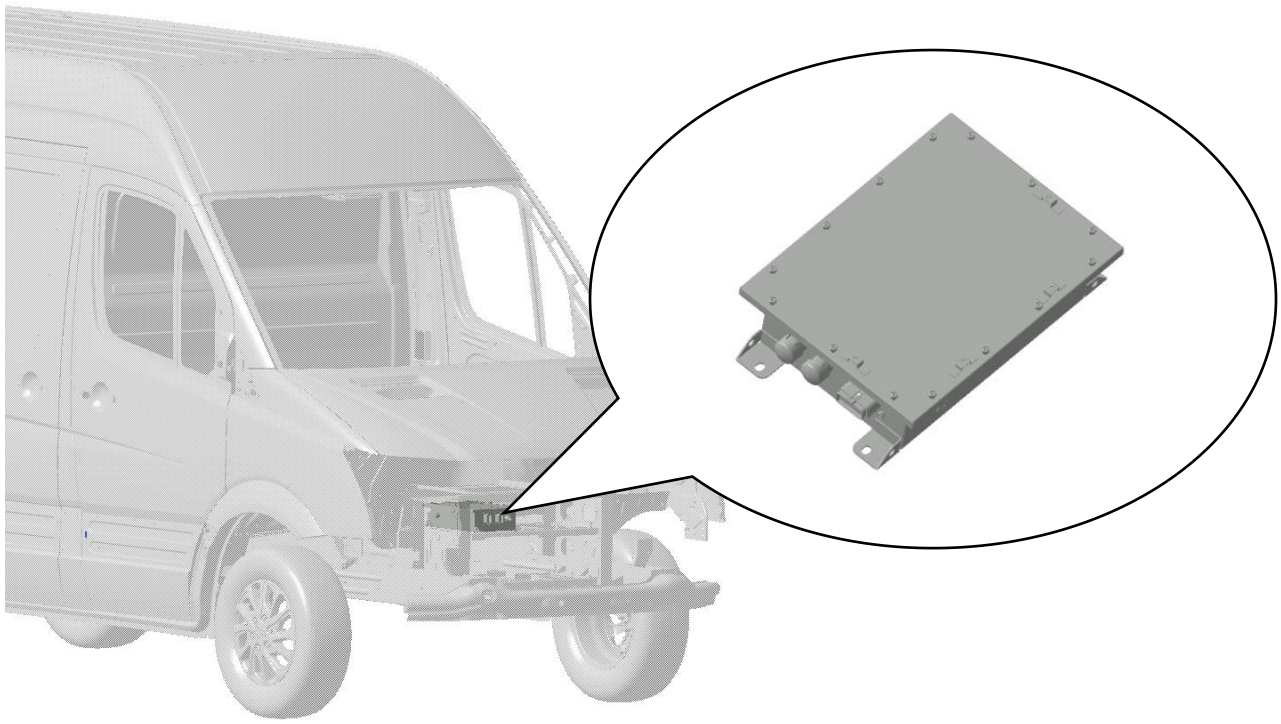

序号 S/N	编码 Coding	部件名称 Part Name	数量 Qty.	单位 Unit	备注 Remarks
1	FZ9B759490150	BMS 控制盒 BMS control box	1	件 Pcs	
	Q1840820F31	六角法兰面螺栓 M08*1.25*20,8.8 级,镀黑锌 Hexagon flange bolt M08*1.25*20, grade 8.8, black zinc plated	4	件 Pcs	

返回分目录

Return to subdirectory

9.4 慢充机

9.4 Slow charger

系统名称 System Name	总成名称 Assembly Name
高压系统附件 HV system accessories	慢充机 Slow charger

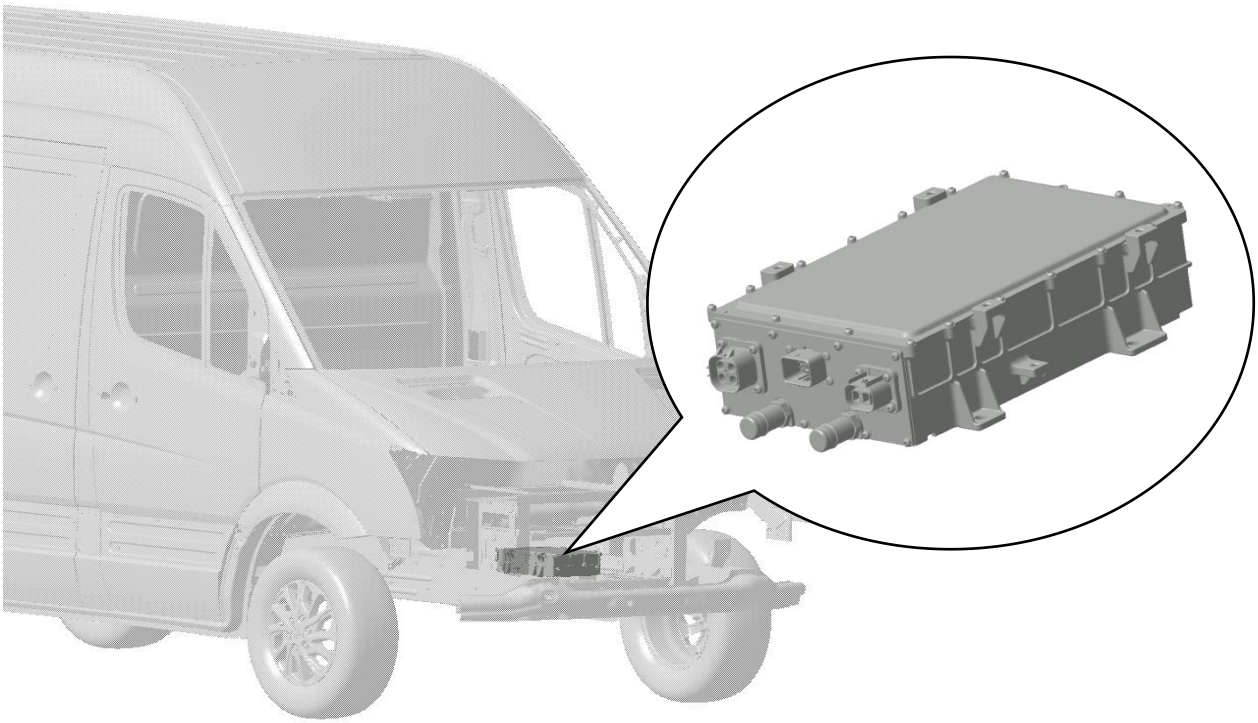

序号 S/N	编码 Coding	部件名称 Part Name	数量 Qty.	单位 Unit	备注 Remarks
1	FZ9B599420052	充电机 Charger	1	件 Pcs	
	Q1840816F31	六角法兰面螺栓 M08*1.25*16,8.8 级,镀黑锌 Hexagon flange bolt M08*1.25*16, grade 8.8, black zinc plated	4	件 Pcs	

返回分目录

Return to subdirectory

9.5 动力电池

9.5 Power battery

系统名称 System Name	总成名称 Assembly Name
电池及管理系统 Battery and management system	动力电池 Power battery

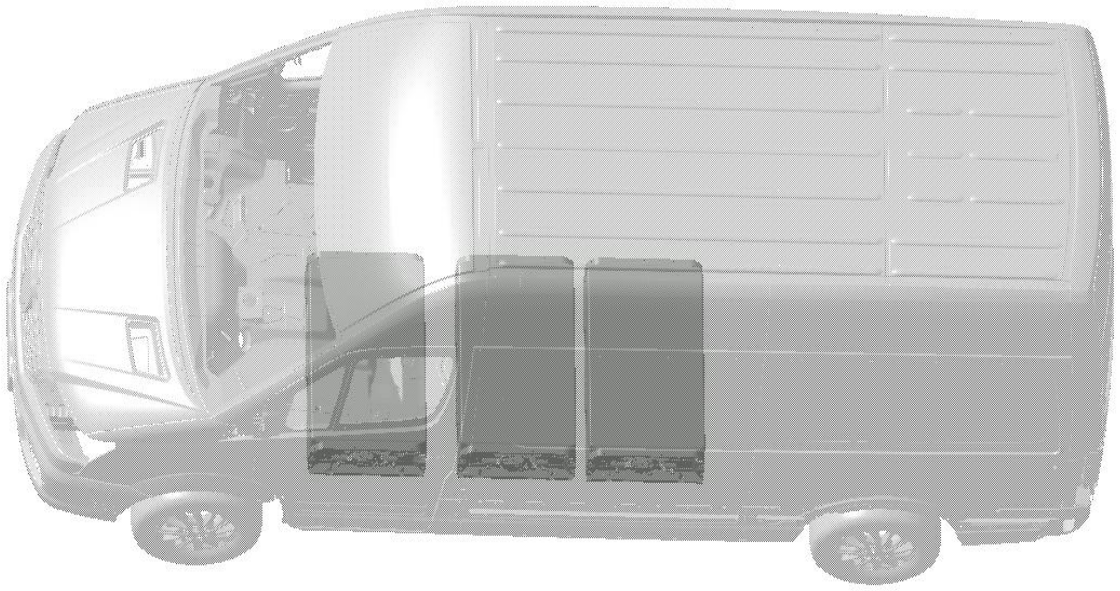

序号 S/N	编码 Coding	部件名称 Part Name	数量 Qty.	单位 Unit	备注 Remarks
1	FZ9B759490056	动力电池-C 箱 Power battery - C box	3	件 Pcs	

返回分目录

Return to subdirectory

9.6 驱动电机

9.6 Drive motor

系统名称 System Name	总成名称 Assembly Name
电机及控制装置 Motor and control device	驱动电机 Drive motor

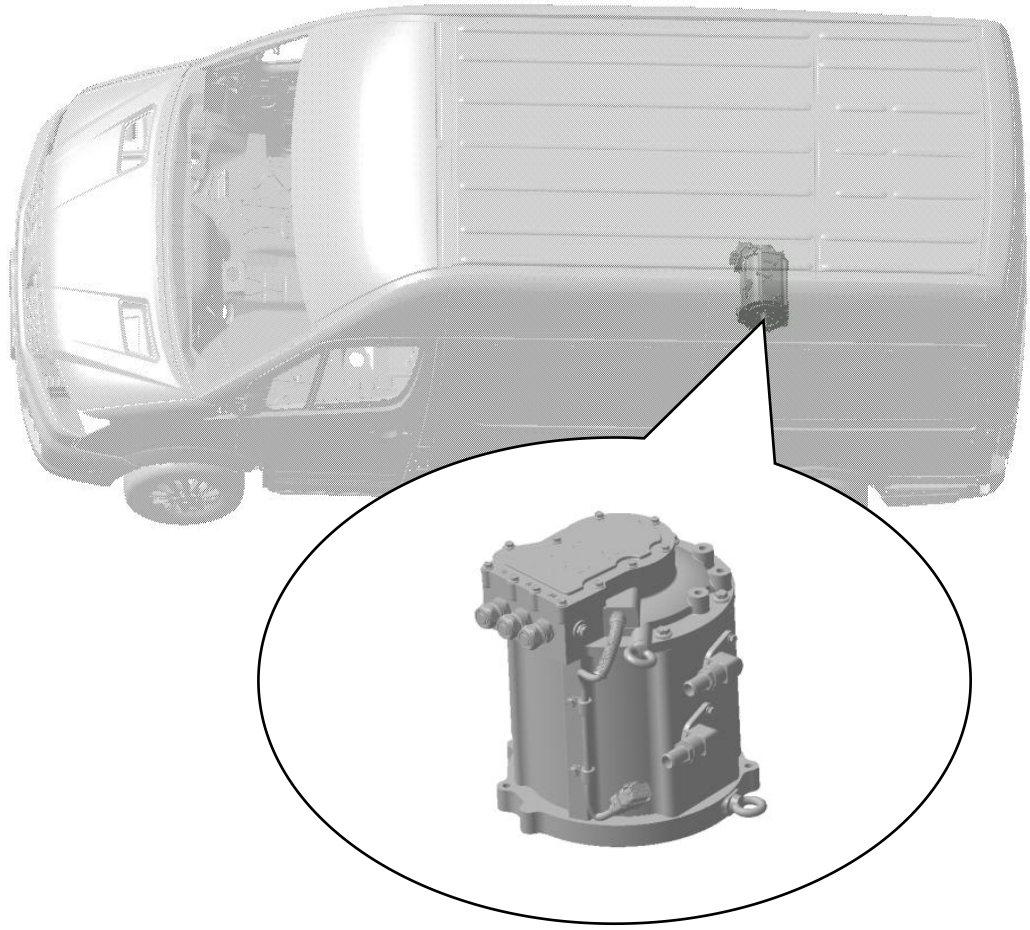

序号 S/N	编码 Coding	部件名称 Part Name	数量 Qty.	单位 Unit	备注 Remarks
1	FZ9B599480012	驱动电机 Drive motor	1	件 Pcs	

返回分目录

Back to subdirectory